Veļas žāvētājs ar siltumsūkni

Lietotāja rokasgrāmata

DV9*T*2****/DV8*T*2****

SAMSUNG

Latviešu

Saturs

Drošības informācija 4

Kas jums jāzina par drošības instrukcijām 4
Svarīgi drošības simboli 4
Svarīgi drošības norādījumi 5
Īpaši svarīgi ar uzstādīšanu saistīti brīdinājumi 7
Īpaši svarīgi ar izmantošanu saistīti brīdinājumi 8
Ar izmantošanu saistīti piesardzības mēri 9
Īpaši svarīgi ar tīrīšanu saistīti brīdinājumi 11
Pasākumi, lai novērstu sasalšanu 11
Ar WEEE marķējumu saistīti norādījumi 12

Uzstādīšana 13

Ierīces komplektācija 13
Uzstādīšanas prasības 15
Uzstādīšana pa soļiem 16
Durvju eņģu puses maiņa 20

Pirms sākat 25

Sākotnējā uzstādīšana 25
Žāvēšanas vadlīnijas 26

Darbības 28

Vadības panelis 28
Cikla darbība 30
Ciklu pārskats 31
Papildus funkcijas 34
Sistēmas funkcijas 37
Īpašās funkcijas 39

Apkope 44

Ūdens tvertnes iztukšošana 44
Tīrīšana 45

Traucējummeklēšana 49

Kontrolpunkti 49
Informācijas kodi 51

U-PJT_DRYER_SimpleUX_WEB_SSEC-00_EU_Latvian.indd 2 2021/11/12 15:01:29

Pielikums 53

Audumu kopšanas tabula 53
Vides aizsardzība 54
Specifikācijas 55

Kontaktinformācija 56

JAUTĀJUMI VAI KOMENTĀRI? 56

U-PJT_DRYER_SimpleUX_WEB_SSEC-00_EU_Latvian.indd 3 2021/11/12 15:01:29

Drošības informācija

Apsveicam jūs ar jaunā Samsung veļas žāvētāja iegādi. Šajā rokasgrāmata ir sniegta svarīga informācija par šīs iekārtas uzstādīšanu, izmantošanu un tehnisko apkopi. Lūdzu, uzmanīgi izlasiet šo rokasgrāmatu, lai varētu pilnībā izmantot veļas žāvētāja funkcijas un sniegtās priekšrocības.

Kas jums jāzina par drošības instrukcijām

Šajā rokasgrāmatā norādītie brīdinājumi un svarīgākās drošības instrukcijas var neietvert visus iespējamos apstākļus un situācijas. Jūs pats esat atbildīgs par piesardzību un rūpību veļas žāvētāja uzstādīšanas, tehniskās apkopes un izmantošanas laikā.

Vienmēr sazinieties ar ierīces ražotāju, ja radušās kādas problēmas vai apstākļi, kuri jums nav skaidri.

Svarīgi drošības simboli

Šo ikonu vai zīmju nozīme šajā lietotāja rokasgrāmatā:

⚠ **BRĪDINĀJUMS**

Riskantas vai nedrošas darbības, kas var izraisīt bīstamas traumas, nāvi un/vai īpašuma bojājumus.

⚠ **UZMANĪBU**

Riskantas vai nedrošas darbības, kas var izraisīt traumas un/vai īpašuma bojājumus.

PIEZĪME

Norāda, ka pastāv traumu vai materiālu bojājumu risks.

Šo brīdinājuma zīmju mērķis ir pasargāt jūs un citus no traumām.

Lūdzu, rūpīgi ievērojiet tajās ietvertos norādījumus.

Pēc šīs rokasgrāmatas izlasīšanas noglabājiet to drošā vietā, lai izmantotu arī turpmāk.

Pirms iekārtas izmantošanas izlasiet visas instrukcijas.

Lietojot šo un citas iekārtas, kuru darbināšanai tiek izmantota elektrība un kurām ir kustīgas detaļas, pastāv potenciāla bīstamība. Lai iekārtas lietošana būtu droša, iepazīstieties ar tās lietošanas instrukcijām un tās darbības laikā ievērojiet piesardzību.

⚠ BRĪDINĀJUMS

Ugungrēka risks

- Veļas žāvētāja uzstādīšanu jāveic kvalificētam tehniskajam speciālistam.
- Uzstādiet veļas žāvētāju, ievērojot ražotāja sniegtās instrukcijas un vietējos drošības noteikumus.
- Lai mazinātu bīstamu traumu vai nāves risku, ievērojiet visas uzstādīšanas instrukcijas.

U-PJT_DRYER_SimpleUX_WEB_SSEC-00_EU_Latvian.indd 4 2021/11/12 15:01:30

Svarīgi drošības norādījumi

⚠ BRĪDINĀJUMS

Lai mazinātu ugunsgrēka, elektrošoka vai traumu risku, iekārtas izmantošanas laikā ievērojiet šos un citus pamata drošības norādījumus:

1. Šo iekārtu nedrīkst izmantot personas (tajā skaitā bērni) ar fiziskiem, maņu vai garīgiem traucējumiem, ar pieredzes vai zināšanu trūkumu, ja vien persona, kas atbildīga par viņu drošību, nav sniegusi instrukcijas par iekārtas izmantošanu.
2. **Izmantošanai Eiropā**: šo iekārtu var izmantot bērni no 8 gadu vecuma un personas ar fiziskiem, maņu vai garīgiem traucējumiem, vai ar pieredzes vai zināšanu trūkumu, ja vien šīs personas tiek atbilstoši uzraudzītas vai apmācītas izmantot šo iekārtu drošā veidā un apzinās iespējamos apdraudējumus. Bērniem nedrīkst atļaut rotaļāties ar iekārtu. Iekārtas tīrīšanu vai lietotāja veiktu apkopi nedrīkst veikt bērni bez uzraudzības.
3. Bērni ir jāuzrauga, lai tie nerotaļātos ar iekārtu.
4. Ja strāvas vads ir bojāts, lai novērstu iespējamās briesmas, tā nomaiņa jāveic ražotājam, tehniskās apkopes centra pārstāvim vai līdzvērtīgi kvalificētai personai.
5. Jāizmanto jaunie, iekārtas komplektācijā iekļautie cauruļu komplekti, un nedrīkst izmantot vecus cauruļu komplektus.
6. Atsevišķām iekārtām pie pamatnes ir ventilācijas atveres, kuras nedrīkst aizsprostot paklājs.
7. **Izmantošanai Eiropā**: bērnus, kas jaunāki par 3 gadu vecumu, nedrīkst atstāt iekārtas tuvumā, ja vien tie netiek nepārtraukti pieskatīti.
8. **UZMANĪBU**: lai izvairītos no bīstamām situācijām, nejauši atiestatot termālo drošinātāju, šo iekārtu nedrīkst pieslēgt strāvai, izmantojot ārēju pārejas ierīci, piemēram, taimeri, vai pievienot elektrotīklam, kas tiek regulāri ieslēgts un izslēgts.
9. Veļas žāvētāju nedrīkst izmantot, ja veļas mazgāšanai ir tikušas izmantotas industriālas ķīmiskas vielas.
10. Veļas pūku uztvērējs jātīra regulāri, ja tāds ir uzstādīts.

U-PJT_DRYER_SimpleUX_WEB_SSEC-00_EU_Latvian.indd 5 2021/11/12 15:01:30

11. Veļas pūkām nedrīkst ļaut uzkrāties apkārt veļas žāvētāja tvertnei. (Nav attiecināms uz iekārtām, kuras ir paredzēts izmantot ar ārējo ventilāciju.)

12. Lai novērstu gāzu ieplūšanu atpakaļ telpā no iekārtām, kurās tiek sadedzināts kurināmais, tajā skaitā atklāta liesma, jānodrošina atbilstoša ventilācija.

13. Nežāvējiet veļas žāvētājā nemazgātu veļu.

14. Priekšmeti, kas notraipīti ar tādām vielām, kā cepamā eļļa, acetons, spirts, benzīns, petroleja, traipu noņēmēji, terpentīns, vaski un vaska noņēmēji, ir jāmazgā karstā ūdenī ar palielinātu mazgāšanas līdzekļa daudzumu, pirms tos var žāvēt veļas žāvētājā.

15. Veļas žāvētājā nedrīkst žāvēt priekšmetus, kas izgatavoti no putu gumijas (lateksa putām), dušas cepurītes, ūdensizturīgus audumus, gumijotus audumus, kā arī drēbes un spilvenus, kas aprīkoti ar putu gumijas ieliktņiem.

16. Veļas mīkstinātājus un līdzīgus produktus jālieto atbilstoši uz veļas mīkstinātāja norādītajām instrukcijām.

17. Pēdējais veļas žāvēšanas cikls tiek veikts bez karsēšanas (dzesēšanas cikls), lai nodrošinātu, ka priekšmeti tiek atgriezti temperatūrā, kurā tie netiks bojāti.

18. Izņemiet no kabatām visus tajās esošos priekšmetus, piemēram, šķiltavas vai sērkociņus.

19. **BRĪDINĀJUMS**: Nekad neapturiet veļas žāvētāju pirms žāvēšanas cikla beigām, ja vien visi žāvētājā ievietotie priekšmeti netiek ātri izņemti ārā un izklāti, tādējādi atdzesējot tos.

20. Izplūdes gaiss jāizvada pa ventilācijas šahtu, kura tiek izmantota, lai izvadītu dūmus no ierīcēm, kurās tiek dedzināta gāze vai cits kurināmais.

21. Iekārtu nedrīkst uzstādīt aiz slēdzamām durvīm, bīdāmām durvīm vai durvīm, kuru eņģes atrodas pretējā pusē kā žāvētāja lūkas eņģes, tādējādi traucējot pilnībā atvērt veļas žāvētāju.

22. **BRĪDINĀJUMS**: šo iekārtu nedrīkst pieslēgt strāvai, izmantojot ārēju pārejas ierīci, piemēram, taimeri, vai pievienot elektrotīklam, kas tiek regulāri ieslēgts un izslēgts.

Tikai modelim ar siltumsūkni: instrukcijās tiks iekļauta arī šāda informācija:

U-PJT_DRYER_SimpleUX_WEB_SSEC-00_EU_Latvian.indd 6 2021/11/12 15:01:30

BRĪDINĀJUMS: ja iekārta ir novietota slēgtā telpā vai tā ir iebūvēta, nodrošiniet, lai ventilācijas atveres nebūtu nosprostotas.

BRĪDINĀJUMS: nesabojājiet dzesētājvielas sistēmu.

Īpaši svarīgi ar uzstādīšanu saistīti brīdinājumi

⚠ **BRĪDINĀJUMS**

Šīs iekārtas uzstādīšanu jāveic kvalificētam tehniskajam speciālistam vai tehniskās apkopes centra pārstāvim.

- Šīs prasības neievērošana var izraisīt elektrošoku, ugunsgrēku, sprādzienu, izstrādājuma darbības traucējumus vai traumas.

Pievienojiet strāvas vadu sienas kontaktligzdai un izmantojiet šo kontaktligzdu tikai šai ierīcei. Neizmantojiet pagarinātāju.

- Sienas kontaktligzdas koplietošana ar citām iekārtām, izmantojot sadalītāju vai pagarinātāju, var izraisīt elektrošoku vai ugunsgrēku.
- Pārliecinieties, ka sienas kontaktligzdas spriegums, frekvence un strāvas specifikācijas atbilst izstrādājuma specifikācijām. Šo prasību neievērošana var izraisīt elektrošoku vai ugunsgrēku. Cieši iespraudiet strāvas kontaktdakšu sienas kontaktligzdā.

Regulāri ar sausu drāniņu notīriet no strāvas kontaktdakšas termināļiem un kontaktpunktiem visus svešķermeņus, piemēram, putekļus vai ūdeni.

- Atvienojiet strāvas kontaktdakšu un notīriet to ar sausu drāniņu.
- Šo prasību neievērošana var izraisīt elektrošoku vai ugunsgrēku.

Uzglabājiet visus iepakojuma materiālus drošā, bērniem neaizsniedzamā vietā, jo iepakojuma materiāli var būt bīstami bērniem.

- Ja bērns pārmauc maisu pār galvu, tas var nosmakt.

Šai iekārtai ir jābūt pareizi iezemētai.

Neiezemējiet iekārtu pie gāzes pievades caurules, plastmasas ūdens caurules vai tālruņa līnijas.

- Tas var izraisīt elektrošoku, ugunsgrēku, sprādzienu vai izstrādājuma darbības traucējumus.
- Nekad nespraudiet strāvas vadu sienas kontaktligzdā, kas nav pareizi iezemēta, un pārliecinieties, ka tā atbilst vietējiem un starptautiskajiem noteikumiem.

Neuzstādiet vai neuzglabājiet izstrādājumu vietā, kur tas var tikt pakļauts āra vides elementu iedarbībai.

Neizmantojiet bojātu strāvas kontaktdakšu, strāvas vadu vai vaļīgu sienas kontaktligzdu.

- Tas var izraisīt elektrošoku vai ugunsgrēku.

Ja kontaktdakša (strāvas padeves vads) ir bojāta(-s), tā(-s) nomaiņa jāveic ražotājam, remontdarbu pārstāvim vai līdzvērtīgam kvalificētam tehniskajam speciālistam, lai novērstu iespējamās briesmas.

Iekārta jānovieto tā, lai pēc tās uzstādīšanas būtu iespējams piekļūt strāvas kontaktdakšai.

Pārmērīgi nevelciet vai nelociet strāvas vadu.

Nesavijiet vai nesieniet strāvas vadu mezglā.

U-PJT_DRYER_SimpleUX_WEB_SSEC-00_EU_Latvian.indd 7 2021/11/12 15:01:30

Drošības informācija

Nekariniet strāvas vadu uz metāla priekšmetiem un nenovietojiet uz tā smagus priekšmetus – tā vietā ievietojiet strāvas vadu starp priekšmetiem vai iebīdiet to aiz iekārtas tam paredzētajā vietā.

- Tas var izraisīt elektrošoku vai ugunsgrēku.

Nevelciet aiz strāvas vada strāvas kontaktdakšas atvienošanas laikā.

- Atvienojiet to, turot aiz strāvas kontaktdakšas.
- Šo prasību neievērošana var izraisīt elektrošoku vai ugunsgrēku.

Šai iekārtai ir jābūt pareizi iezemētai. Nekad nepievienojiet strāvas vadu sienas kontaktligzdai, kas nav atbilstoši iezemēta un kuras specifikācijas neatbilst vietējiem un starptautiskajiem noteikumiem. Iekārtas pareizai iezemēšanai skatiet uzstādīšanas instrukcijas.

Uzstādiet iekārtu uz cietas, līdzenas grīdas.

- Šīs prasības neievērošana var izraisīt pārmērīgu vibrāciju, troksni vai izstrādājuma darbības traucējumus.

Tā kā matu lakas sastāvā esošās sastāvdaļas var negatīvi ietekmēt siltummaiņa hidrofīlās īpašības, kā rezultātā dzesēšanas sistēmas darbības laikā iekārtas korpusa ārējā daļa var norasot, neuzstādiet iekārtu skaistumkopšanas salonā.

Šī iekārta ir jānovieto strāvas kontaktligzdas, ūdens padeves krānu un novadcauruļu tuvumā.

Īpaši svarīgi ar izmantošanu saistīti brīdinājumi

⚠ **BRĪDINĀJUMS**

Neļaujiet bērniem vai mājdzīvniekiem sēdēt vai rāpties iekšā izstrādājumā. Tāpat brīdī, kad esat nolēmis atbrīvoties no izstrādājuma, izjauciet durtiņu bloķētāju (sviru).

- Šīs prasības neievērošanas rezultātā bērni var nokrist un gūt savainojumus.
- Ja bērni sevi nejauši iesprosto izstrādājuma iekšienē, pastāv nosmakšanas risks.

Nemēģiniet iekļūt izstrādājuma iekšienē tvertnes griešanās laikā.

Nesēdiet uz izstrādājuma un neatspiedieties ar muguru pret tā durtiņām.

- Tas var izraisīt izstrādājuma apgāšanos un radīt savainojumus.

Žāvējiet veļu tikai tad, kad tā pirms tam ir izgājusi veļas mazgājamās mašīnas centrifūgas ciklu.

Nežāvējiet veļas žāvētājā nemazgātu veļu.

Nedzeriet kondensēto ūdeni.

Nekad neapturiet veļas žāvētāju pirms žāvēšanas cikla beigām, ja vien visi žāvētājā ievietotie priekšmeti netiek ātri izņemti ārā un izklāti, tādējādi atdzesējot tos.

Nežāvējiet veļu, kas notraipīta ar viegli uzliesmojošām vielām, piemēram, benzīnu, petroleju, benzolu, krāsu šķīdinātāju, spirtu u.c.

- Tas var izraisīt elektrošoku, ugunsgrēku vai sprādzienu.

Neļaujiet mājdzīvniekiem grauzt vai rotaļāties ar veļas žāvētāju.

- Tas var izraisīt elektrošoku vai traumas.

Atbrīvojoties no izstrādājuma, pirms tā izmešanas atkritumos atvienojiet no veļas žāvētāja tā durtiņas un strāvas vadu.

- Šīs prasības neievērošana var izraisīt strāvas vada bojājumus vai traumas.

U-PJT_DRYER_SimpleUX_WEB_SSEC-00_EU_Latvian.indd 8 2021/11/12 15:01:30

Nepieskarieties strāvas kontaktdakšai ar mitrām rokām.

- Tas var izraisīt elektrošoku.

Ja radusies gāzes (pilsētas gāzes pieslēguma, propāna gāzes, dabasgāzes) noplūde, nepieskarieties iekārtai vai tās strāvas vadam un nekavējoties izvēdiniet telpu.

- Vēdināšanas laikā neizmantojiet ventilatoru.
- Dzirkstele var izraisīt sprādzienu vai ugunsgrēku.

Neveiciet iekārtas vai jebkuru tās daļu remontu, nomaiņu vai tehnisko apkopi, ja vien lietotājiem paredzētajās remontdarbu instrukcijās nav specifiski noteikts, ka to ir atļauts darīt. Tāpat, lai veiktu šīs darbības, jums ir jābūt pietiekamām zināšanām par iekārtas tehnisko apkopi.

Nemēģiniet pats remontēt, izjaukt vai pārveidot iekārtu.

- Neizmantojiet tādus drošinātājus (piemēram, vara, tērauda stiepļu u.c.), kas nav standarta drošinātāja.
- Ja nepieciešams veikt iekārtas remontu vai atkārtotu uzstādīšanu, sazinieties ar tuvāko tehniskās apkopes centru.
- Šīs prasības neievērošana var izraisīt elektrošoku, ugunsgrēku, izstrādājuma darbības traucējumus vai traumas.

Jūsu iegādāto izstrādājumu paredzēts izmantot tikai mājsaimniecības vajadzībām.

Izstrādājuma izmantošana komerciālām vajadzībām tiek uzskatīta par nepareizu lietošanu. Šajā gadījumā uz izstrādājumu netiks attiecināta Samsung standarta garantija, un Samsung neuzņemsies nekādu atbildību par darbības traucējumiem vai bojājumiem, kas radušies neatbilstošas lietošanas rezultātā.

Ja izstrādājums rada dīvainu troksni, no tā nāk deguma smaka vai dūmi, nekavējoties atvienojiet strāvas padevi un sazinieties ar tehniskās apkopes centru.

- Pretējā gadījumā tas var izraisīt elektrošoku vai ugunsgrēku.

Neļaujiet bērniem (vai mājdzīvniekiem) spēlēties izstrādājuma iekšpusē vai uz tā. No izstrādājuma iekšpuses ir grūti atvērt durtiņas un, ja bērni tajā tiek ieslēgti, viņi var gūt nopietnus ievainojumus.

Ar izmantošanu saistīti piesardzības mēri

⚠ **UZMANĪBU**

Nekāpiet uz iekārtas, kā arī nenovietojiet uz tās priekšmetus (piemēram, veļu, aizdedzinātas sveces, aizdedzinātas cigaretes, traukus, ķīmiskas vielas, metāla priekšmetus, u.c.).

- Tas var izraisīt elektrošoku, ugunsgrēku, izstrādājuma darbības traucējumus vai traumas.

Nepieskarieties stikla durtiņām vai tvertnes iekšpusei žāvēšanas laikā vai uzreiz pēc tās, jo tās ir karstas.

- Tas var izraisīt apdegumus.

Durtiņu stikls žāvēšanas laikā uzkarst. Šī iemesla dēļ nepieskarieties durtiņu stiklam.

Neļaujiet arī bērniem rotaļāties veļas žāvētāja tuvumā vai pieskarties durtiņu stiklam.

- Tas var izraisīt apdegumus.

Nespiediet pogas, izmantojot asus priekšmetus, piemēram, adatas, nažus, nagus u.c.

- Tas var izraisīt elektrošoku vai traumas.

Nežāvējiet apģērbu, kas satur putu gumiju (lateksu) vai līdzīgus gumijotus audumus.

- Ja putu gumija tiek uzkarsēta, tā var aizdegties.

U-PJT_DRYER_SimpleUX_WEB_SSEC-00_EU_Latvian.indd 9 2021/11/12 15:01:30

Drošības informācija

Nežāvējiet veļu, kas notraipīta ar augu eļļu vai cepameļļu, jo veļas mazgāšanas laikā nav iespējams izmazgāt pilnīgi visu eļļu. Tāpat papildus izmantojiet žāvēšanas ciklu bez karsēšanas, lai veļa nebūtu uzkarsusi.

- Karstums, kas radies eļļai oksidējoties, var izraisīt ugunsgrēku.

Nežāvējiet veļu, kas piesārņota ar svešām vielām, piemēram, eļļu, krēmu, losjonu vai citām ķīmiskām vielām, kas tiek izmantotas tādās vietās kā ādas kopšanas telpās, masāžas salonos, skaistumkopšanas salonos vai slimnīcās.

- Tas var izraisīt elektrošoku, ugunsgrēku, darbības traucējumus un traumas.

Pārliecinieties, vai visu žāvējamo apģērbu kabatas ir iztukšotas.

- Cieti un asi priekšmeti, piemēram, monētas, drošības adatas, naglas, skrūves vai akmeņi, var radīt nopietnus iekārtas bojājumus.

Nežāvējiet veļas žāvētājā apģērbu, kam ir lielas sprādzes, pogas vai citi smagi metāla priekšmeti (rāvējslēdzēji, āķi, cilpiņas, pogu aizsargi).

Ja nepieciešams, žāvējot nelielus vai smalkus apģērba gabalus, kas žāvēšanas cikla laikā var izjukt vai saplīst, piemēram, auduma jostas, priekšautu saites, krūšturus ar metāla stieplēm, izmantojiet mazgāšanas tīklu.

Žāvētāja loksnes ir piemērotas izmantošanai šim modelim un ieteicamas efektīvākai žāvēšanai.

Žāvētāja loksnes arī samazina statisko elektrību, kas rodas žāvēšanas cikla laikā. Statiskā elektrība var bojāt veļas izstrādājumus un, iespējams, arī iekārtu.

Neizmantojiet žāvētāju bīstamu pulverveida vielu, piemēram, ogļu putekļu, kviešu miltu u.c., tuvumā.

- Tas var izraisīt elektrošoku, ugunsgrēku vai sprādzienu.

Nenovietojiet izstrādājuma tuvumā viegli uzliesmojošus materiālus.

- Tas var izraisīt toksisku gāžu noplūdi no izstrādājuma, kā arī radīt tā detaļu bojājumus, elektrošoku, ugunsgrēku vai sprādzienu.
- Iekārtu nedrīkst novietot aiz slēdzamām durvīm u.c.

Nepieskarieties iekārtas aizmugurējai daļai žāvēšanas laikā vai uzreiz pēc žāvēšanas cikla beigām.

- Iekārta ir ļoti karsta un var izraisīt apdegumus.

U-PJT_DRYER_SimpleUX_WEB_SSEC-00_EU_Latvian.indd 10 2021/11/12 15:01:30

Īpaši svarīgi ar tīrīšanu saistīti brīdinājumi

⚠ **BRĪDINĀJUMS**

Netīriet iekārtu, izsmidzinot ūdeni tieši uz tās virsmas.

Neizmantojiet benzolu, šķīdinātāju vai spirtu, lai tīrītu iekārtu.

- Tas var izraisīt krāsas maiņu, deformāciju, bojājumus, elektrošoku vai ugunsgrēku.

Pirms tīrīšanas vai apkopes darbu veikšanas atvienojiet iekārtu no sienas kontaktligzdas.

- Šo prasību neievērošana var izraisīt elektrošoku vai ugunsgrēku.

Iztīriet filtra nodalījumu pirms un pēc veļas žāvētāja lietošanas.

Regulāri veiciet izstrādājuma iekšpuses tīrīšanu, pirms tam griežoties pie autorizēta apkopes centra darbinieka.

Tīriet siltummaini ar mīkstu birstīti vai putekļu sūcēju reizi mēnesī. Nepieskarieties siltummainim ar rokām. Pretējā gadījumā varat sevi savainot.

Veļas žāvētāja iekšpusi periodiski jātīra, pirms tam griežoties pie autorizēta apkopes centra darbinieka.

Pasākumi, lai novērstu sasalšanu

- Uzstādiet veļas žāvētāju vietā, kur temperatūra nav zemāka par 0 ℃.
- Ja ūdens tiek novadīts tieši, izmantojot garu novadcauruli, ziemā ūdens, kas palicis caurulē, var sasalt. Pārliecinieties, vai caurulē pēc lietošanas nav palicis ūdens.
- Ja novadcaurule ir sasalusi, aptiniet to ar siltā ūdenī samitrinātu dvieli aptuveni desmit minūtes, lai cauruli atkausētu.

U-PJT_DRYER_SimpleUX_WEB_SSEC-00_EU_Latvian.indd 11 2021/11/12 15:01:30

Drošības informācija

Ar WEEE marķējumu saistīti norādījumi

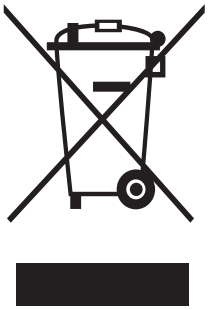

Izstrādājuma pareiza likvidēšana (Attiecas uz nolietotām elektriskām un elektroniskām ierīcēm)

(Piemērojams valstīs ar atsevišķām savākšanas sistēmām)

Šis uz izstrādājuma un tā piederumiem vai pievienotajā dokumentācijā izvietotais marķējums norāda, ka izstrādājumu un tā elektroniskos piederumus (piem., uzlādes ierīci, austiņas, USB kabeli) pēc ekspluatācijas laika beigām nedrīkst likvidēt kopā ar citiem sadzīves atkritumiem. Lai nepieļautu atkritumu nekontrolētas likvidēšanas radītu varbūtēju kaitējumu videi un cilvēku veselībai, lūdzam minētās ierīces nošķirt no citiem atkritumiem un disciplinēti nodot pienācīgai pārstrādei, tā sekmējot materiālo resursu atkārtotu izmantošanu.

Lai uzzinātu, kur un kā minētās ierīces iespējams nodot ekoloģiski drošai pārstrādei, mājsaimniecībām jāsazinās ar izstrādājuma pārdevēju vai savu pašvaldību.

Iestādēm un uzņēmumiem jāsazinās ar izstrādājuma piegādātāju un jāiepazīstas ar pirkuma līguma nosacījumiem. Izstrādājumu un tā elektroniskos piederumus nedrīkst nodot likvidēšanai kopā ar citiem iestāžu un uzņēmumu atkritumiem.

Lai uzzinātu par Samsung mērķiem vides jomā un izstrādājumu regulējošajām prasībām, piemēram, REACH vai WEEE, vai to akumulatoriem, apmeklējiet mūsu ilgtspējības lapu, kas pieejama vietnē www.samsung.com

U-PJT_DRYER_SimpleUX_WEB_SSEC-00_EU_Latvian.indd 12 2021/11/12 15:01:30

Uzstādīšana

Ierīces komplektācija

Uzmanīgi noņemiet iepakojumu no veļas žāvētāja. Uzglabājiet visus iepakojuma materiālus bērniem neaizsniedzamā vietā. Zemāk norādītās detaļas un to atrašanās vieta var atšķirties no jūsu veļas žāvētāja. Pirms uzstādīšanas pārliecinieties, vai veļas žāvētāja komplektācijā ir iekļautas visas norādītās detaļas. Ja veļas žāvētājs un/vai tā detaļas ir bojātas vai to trūkst, sazinieties ar tuvāko Samsung klientu apkalpošanas centru.

Veļas žāvētāja uzbūve

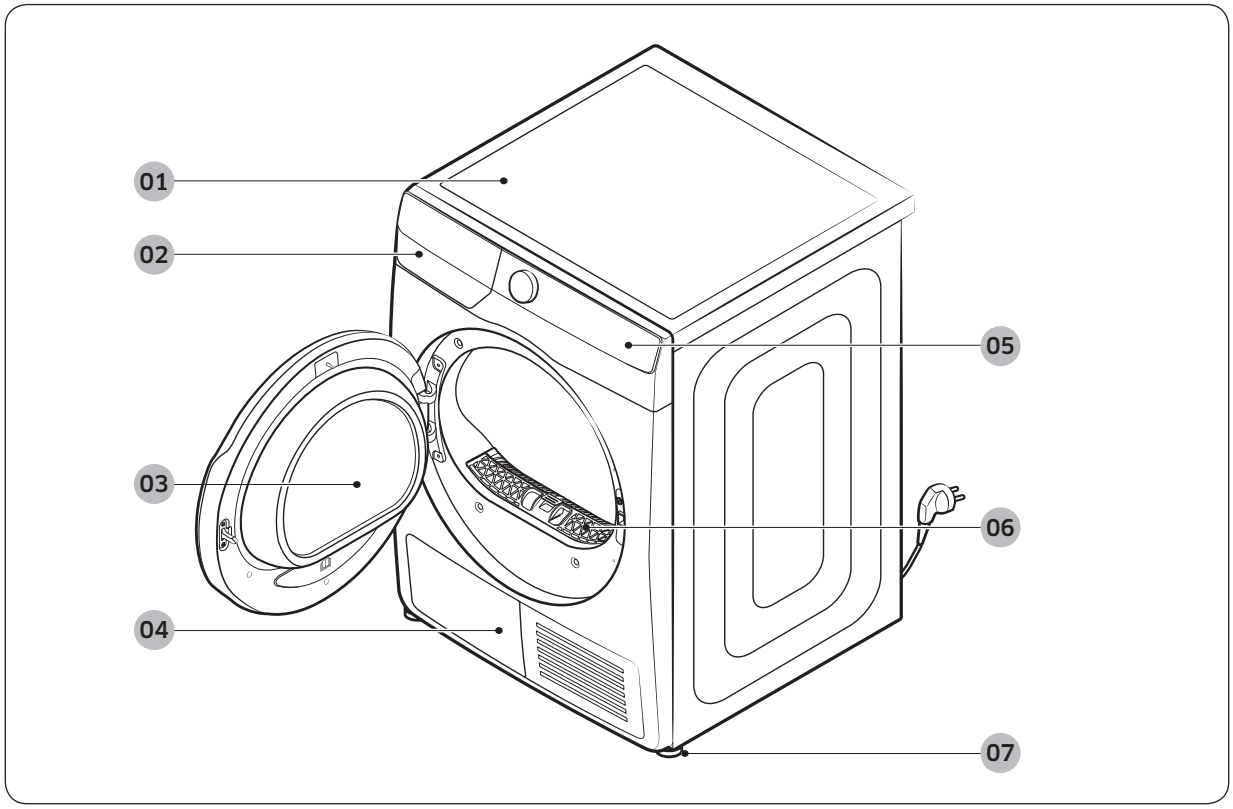

01 Augšējais pārsegs

02 Ūdens tvertne

03 Durvis

04 Siltummainis

05 Vadības panelis

06 Veļas plūksnu filtrs

07 Līmeņošanas balsts

U-PJT_DRYER_SimpleUX_WEB_SSEC-00_EU_Latvian.indd 13 2021/11/12 15:01:30

Uzstādīšana

Papildpiederumi (iekļauti komplektācijā)

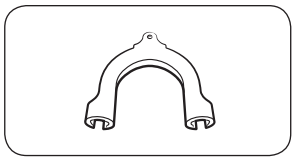

Elastīgās caurules ieliktnis

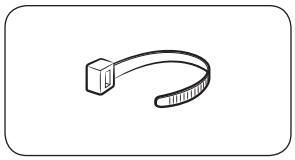

Savilcējs

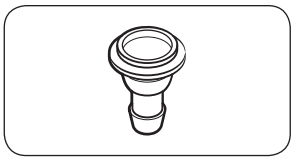

Caurules savienotājs

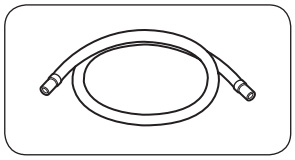

Garā novadcaurule (2 m)

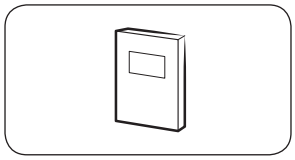

Lietotāja rokasgrāmata

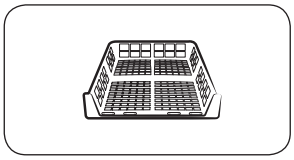

Žāvēšanas restītes (tikai atbilstošiem modeļiem)

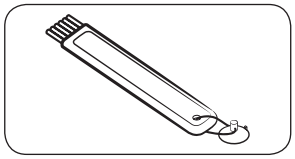

Tīrīšanas suka

Papildpiederumi (nav iekļauti komplektācijā)

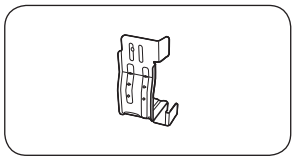

Vertikālās montāžas kronšteina uzstādīšanas komplekts (detaļas Nr. SK-DH; SK-DA; SKK-DF)

PIEZĪME

- Informāciju par vertikālo montāžu ar žāvētāju skatiet uzstādīšanas rokasgrāmatā, kas pievienota vertikālās montāžas komplektam.
- Informāciju par to, kuru vertikālās montāžas komplekta modeli varat izmantot žāvētāja novietošanai uz veļas mazgājamās mašīnas, skatiet Samsung veļas mazgājamās mašīnas lietotāja rokasgrāmatā.

U-PJT_DRYER_SimpleUX_WEB_SSEC-00_EU_Latvian.indd 14 2021/11/12 15:01:31

Uzstādīšanas prasības

PIEZĪME

Veļas žāvētāja uzstādīšanu jāveic kvalificētam uzstādīšanas speciālistam. Ja tehniskās apkopes centra palīdzība ir nepieciešama nepareizas vai nekvalitatīvas uzstādīšanas dēļ, radušās problēmas tiks uzskatītas par īpašnieka atbildību un tā rezultātā garantija var zaudēt spēku. Noglabājiet šīs instrukcijas pieejamā vietā, lai varētu tās izmantot arī turpmāk.

BRĪDINĀJUMS

- Nespraudiet strāvas kontaktdakšu sienas kontaktligzdā, pirms nav pabeigta veļas žāvētāja uzstādīšana.
- Lai pārvietotu veļas žāvētāju, lūdziet palīdzību vēl divām vai vairāk personām.
- Neļaujiet bērniem vai mājdzīvniekiem spēlēties veļas žāvētāja iekšpusē, uz tā vai tā tuvumā. Vienmēr nodrošiniet pietiekamu uzraudzību.
- Uzglabājiet visus iepakojuma materiālus bērniem neaizsniedzamā vietā.
- Nemēģiniet veikt bojāta strāvas vada vai strāvas kontaktdakšas nomaiņu saviem spēkiem. Uzticiet bojātā strāvas vada vai strāvas kontaktdakšas nomaiņu Samsung vai kvalificētam apkopes speciālistam.
- Nemēģiniet saviem spēkiem remontēt, izjaukt vai pārveidot veļas žāvētāju. Lai veiktu jebkādus ierīces remontdarbus, sazinieties ar tuvāko Samsung tehniskās apkopes centru.
- Vienmēr atvienojiet durtiņas/pārsegus no visām atkritumos izmestajām iekārtām, lai izvairītos no bērnu nosmakšanas riska.
- Ja veļas žāvētājs rada dīvainu troksni vai no tā nāk deguma smaka vai dūmi, nekavējoties atvienojiet strāvas kontaktdakšu un sazinieties ar tuvāko Samsung tehniskās apkopes centru.
- Neatvienojiet veļas žāvētāju tā darbības laikā.
- Nenovietojiet veļas žāvētāja tuvumā viegli uzliesmojošus priekšmetus.

Elektrosistēmas un iezemējuma prasības

- Žāvētājam nepieciešama AC 220-240 V / 50 Hz elektriskās strāvas padeve.
- Veļas žāvētājam ir jābūt pareizi iezemētam. Ja rodas veļas žāvētāja bojājumi vai tas salūst, zemējums samazina elektrošoka risku, nodrošinot mazākas pretestības strāvas kanālu. Veļas žāvētāja komplektācijā ir iekļauts strāvas vads ar 3-kontaktu zemēšanas kontaktdakšu. Kontaktdakšu drīkst pievienot tikai tādai kontaktligzdai, kura ir pareizi uzstādīta un iezemēta atbilstoši vietējiem noteikumiem un rīkojumiem.
- Jau jums ir kādi jautājumi par elektrosistēmas un iezemējuma prasībām, lūdzu, sazinieties ar Samsung vai kvalificētu elektriķi.

BRĪDINĀJUMS

- Pievienojiet strāvas vadu iezemētai trīszaru kontaktligzdai.
- Neizmantojiet bojātu strāvas kontaktdakšu, vadu vai bojātu vai vaļīgu sienas kontaktligzdu.
- Neizmantojiet adapteri vai pagarinātāju.
- Nepareizi pievienojot aprīkojuma-iezemējuma vadu, var izraisīt elektrošoku. Ja neesiet drošs, vai veļas žāvētājs ir pareizi iezemēts, palūdziet kvalificētam elektriķim to pārbaudīt.
- Nekādā veidā nepārveidojiet strāvas kontaktdakšu, strāvas vadu vai strāvas kontaktligzdu.
- Nesavienojiet zemējuma vadu ar plastmasas santehnikas caurulēm, gāzes caurulēm vai karstā ūdens caurulēm.

U-PJT_DRYER_SimpleUX_WEB_SSEC-00_EU_Latvian.indd 15 2021/11/12 15:01:31

Uzstādīšana

Uzstādīšana nišā vai palīgtelpā

Lai uzstādītu veļas žāvētāju nišā vai palīgtelpā, tas jāuzstāda vietās, kur iespējams šāds minimālais attālums:

Uz sāniem	Uz augšu	Uz priekšu	Uz aizmuguri
25 mm	25 mm	490 mm	50 mm

Uzstādot veļas žāvētāju kopā ar veļas mazgājamo mašīnu, telpas priekšpusē ir jābūt vismaz 550 mm lielai nenoslēgtai gaisa atverei.

Uzstādīšana pa soļiem

Pirms veļas žāvētāja uzstādīšanas pārliecinieties, ka esat izlasījis visas **15**. lpp. atrodamajā sadaļā "**Uzstādīšanas prasības**" sniegtās norādes.

1. DARBĪBA Uzstādīšanas vietas izvēle

Uzstādīšanas vietas prasības

Izvēlieties līdzenu, stabilu virsmu, kas spēs izturēt ierīces vibrācijas. Izvēlieties vietu, kas atrodas ērti sasniedzamas, iezemētas 3-kontaktu kontaktligzdas tuvumā.

Ērtākai izmantošanai apsveriet iespēju uzstādīt veļas žāvētāju blakus veļas mazgājamajai mašīnai.

⚠ **BRĪDINĀJUMS**

- Uzstādiet veļas žāvētāju tikai iekštelpās.
- Neuzstādiet veļas žāvētāju vietās, kur tas var nonākt laikapstākļu ietekmē.
- Neuzstādiet veļas žāvētāju vietās, kur apkārtējās vides temperatūra var pazemināties zem 5 °C vai paaugstināties virs 35 °C.
- Neuzstādiet veļas žāvētāju vietās, kur var notikt gāzes noplūde.

U-PJT_DRYER_SimpleUX_WEB_SSEC-00_EU_Latvian.indd 16 2021/11/12 15:01:31

2. DARBĪBA Līmeņošanas balstu noregulēšana

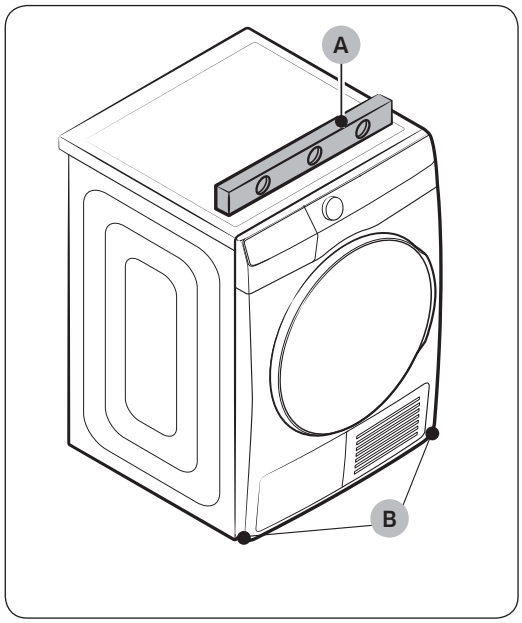

1. Uzmanīgi novietojiet veļas žāvētāju vēlamajā pozīcijā.
2. Izmantojiet **līmeņrādi (A)**, lai pārbaudītu veļas žāvētāja līmeni virzienā no viena sāna uz otru un no priekšpuses uz aizmuguri.
3. Ja žāvētājs nav vienā līmenī, pagrieziet **līmeņošanas balstus (B)** pa kreisi vai pa labi, lai regulētu augstumu.
4. Kad veļas žāvētājs ir nolīmeņots, pārliecinieties, ka tas stabili stāv uz grīdas virsmas.
5. Pievienojiet veļas žāvētāju elektrībai.

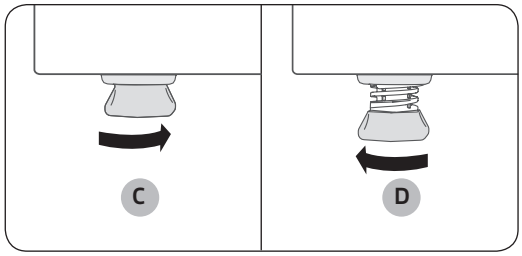

PIEZĪME

- Lai iestatītu veļas žāvētāju tādā pašā augstumā kā veļas mazgājamā mašīna, grieziet līmeņošanas balstus pa labi, līdz tie tiek pilnībā **ievilkti (C)**. Pēc tam grieziet līmeņošanas balstus pa kreisi, lai tos **izbīdītu (D)**, līdz veļas žāvētājs un veļas mazgājamā mašīna ir vienādā augstumā.
- Izskrūvējiet līmeņošanas balstus uz āru tikai tik daudz, cik nepieciešams. Izskrūvējot līmeņošanas balstus pārlieki daudz uz āru, veļas žāvētājs var sākt vibrēt.

U-PJT_DRYER_SimpleUX_WEB_SSEC-00_EU_Latvian.indd 17 2021/11/12 15:01:31

3. DARBĪBA Novadcaurules pievienošana

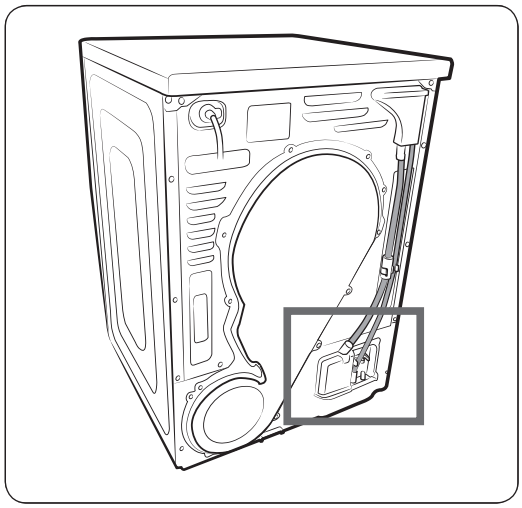

- Mēs stingri iesakām pievienot novadcauruli novadsistēmai.
- Ja novadcaurule, kas pievienota veļas žāvētājam, ir pārāk īsa, lai to savienotu ar novadsistēmu, izmantojiet komplektācijā iekļauto papildu cauruli (garo novadcauruli).
- Iebūvēto ūdens tvertni izmantojiet tikai tad, ja novadcauruli nevar pievienot novadsistēmai.

PIEZĪME

Šim veļas žāvētājam rūpnīcas noklusējuma iestatījums ir iebūvētās ūdens tvertnes izmantošana kondensētā ūdens novadīšanai.

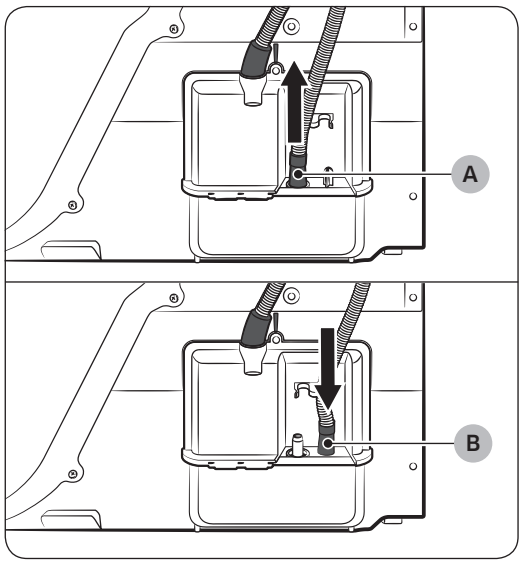

1. Atvienojiet novadcauruli no **atveres (A)** un pievienojiet to pie **daļas (B)**.

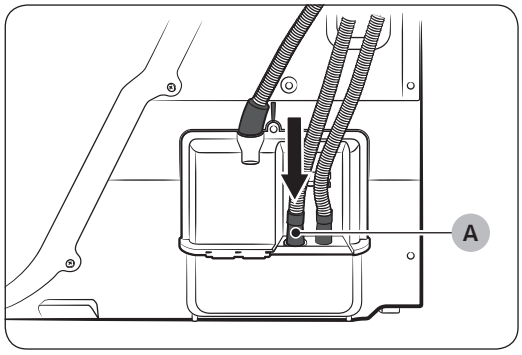

2. Pievienojiet vienu papildu caurules (garās novadcaurules) galu pie **atveres (A)**.
3. Pievienojiet otru papildu caurules galu (izvadu) pie ūdens novadsistēmas vienā no šādiem veidiem:

U-PJT_DRYER_SimpleUX_WEB_SSEC-00_EU_Latvian.indd 18 2021/11/12 15:01:32

Pāri izlietnes malai:

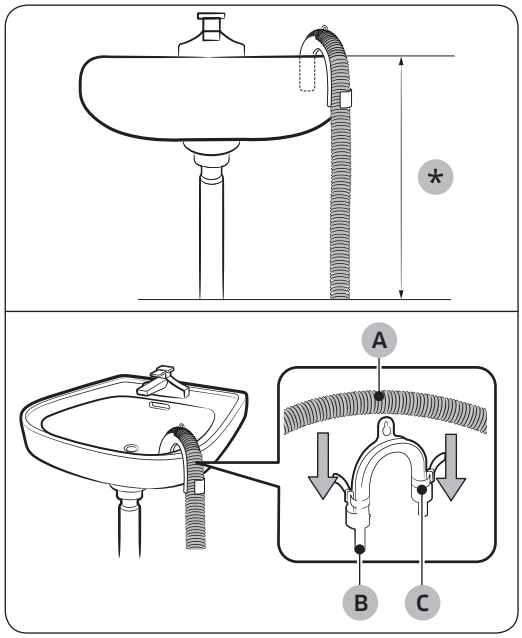

1. Pārliecinieties, ka papildu caurules gals ir novietots ne vairāk kā **90 cm (*)** augstumā no veļas žāvētāja pamatnes.
2. Ja nepieciešams saliekt papildu cauruli, izmantojiet komplektācijā iekļauto plastmasas **elastīgās caurules ieliktni (B)** un piestipriniet ieliktni pie sienas ar āķi vai pie krāna ar sloksnīti. Savienojiet **novadcauruli (A)** ar **caurules ieliktni (B)** un nostipriniet to, izmantojot **savilcēju (C)**.
3. Jūs varat novadīt kondensēto ūdeni, pievienojot papildu cauruli (garo novadcauruli) tieši pie ūdens novades atveres.

⚠ **UZMANĪBU**

Neizstiepiet novadcauruli. Savienojuma vietā var rasties ūdens noplūde. Izmantojiet garo novadcauruli.

Izmantojot izlietnes novadcauruli:

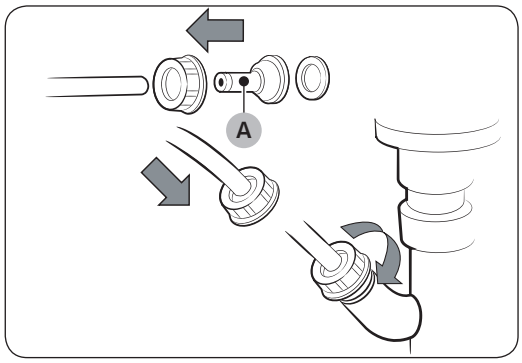

1. Uzstādiet **caurules savienotāju (A)** un pievienojiet to pie papildu caurules gala, kā norādīts attēlā.

⚠ **UZMANĪBU**

Lai novērstu ūdens noplūdi, pārliecinieties, ka caurule un tās savienojuma vieta ir cieši nofiksēta.

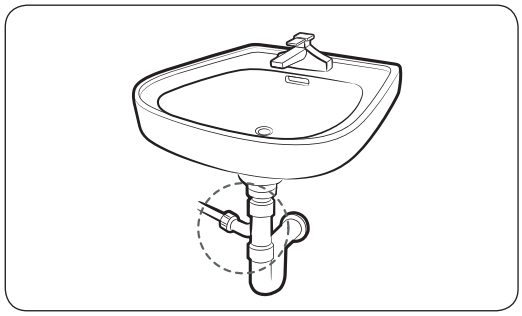

2. Pievienojiet caurules adapteri tieši pie izlietnes novadcaurules.

U-PJT_DRYER_SimpleUX_WEB_SSEC-00_EU_Latvian.indd 19 2021/11/12 15:01:32

Uzstādīšana

4. DARBĪBA Uzstādīšanas pārbaude

- Visi iepakojuma materiāli ir noņemti un pareizi utilizēti.
- Veļas žāvētājs ir nolīmeņots un stingri balstās uz grīdas.
- Pārliecinieties, vai tvertnē nav palicis kāds no papildpiederumiem.
- Nenobloķējiet dzesēšanas restīšu gaisa padeves atveri, kas atrodas veļas žāvētāja priekšējā daļā.
- Nenovietojiet veļas žāvētāja tuvumā viegli uzliesmojošus priekšmetus un uzturiet veļas žāvētāja ārpusi vienmēr tīru.
- Neatvienojiet veļas žāvētāja regulējamos līmeņošanas balstus. Tie ir nepieciešami, lai veļas žāvētāju varētu nolīmeņot paralēli zemei.
- Mēs iesakām nogaidīt vismaz 1 stundu, pirms sākat izmantot veļas žāvētāju pēc tā uzstādīšanas.

5. DARBĪBA Ieslēgšana

Pievienojiet strāvas vadu sienas kontaktligzdai, ko aizsargā drošinātājs vai jaudas slēdzis. Pēc tam pieskarieties ⏻, lai ieslēgtu veļas žāvētāju.

PIEZĪME

Uz 20 minūtēm palaidiet funkcijas Time Dry (Žāvēšana ar taimeri) ciklu, lai pārliecinātos, ka tas darbojas, karsē un izslēdzas. Ja tiek parādīts informācijas kods **HC**, sazinieties ar vietējo servisa centru.

Durvju eņģu puses maiņa

Durvju vēršanās pusi var mainīt atkarībā no telpas iekārtojuma un jūsu vēlmēm.

⚠ **BRĪDINĀJUMS**

Durvju vēršanās puses maiņa jāveic kvalificētam tehniskajam darbiniekam.

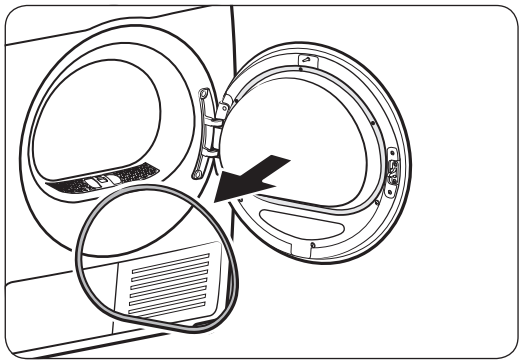

1. Noņemiet no durvīm izolāciju.

U-PJT_DRYER_SimpleUX_WEB_SSEC-00_EU_Latvian.indd 20 2021/11/12 15:01:32

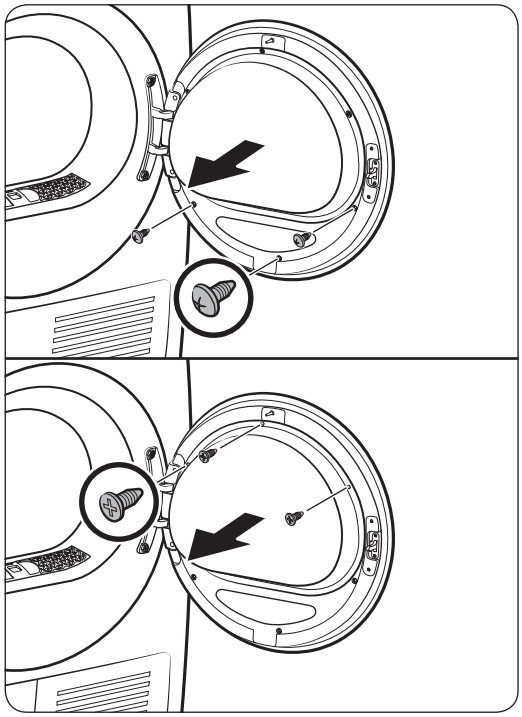

2. Izskrūvējiet skrūves durvju iekšējā stikla turētājā.
   - Vispirms atskrūvējiet un izņemiet 3 skrūves apakšdaļā. Pēc tam atskrūvējiet un izņemiet 3 skrūves turētāja augšdaļā.

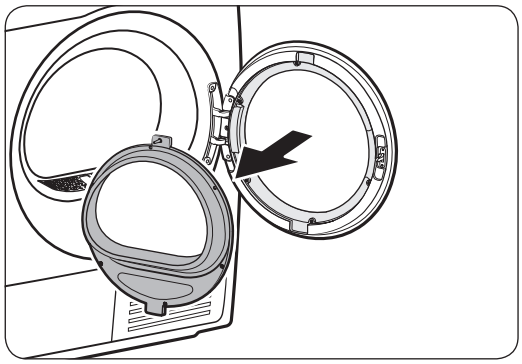

3. Atvienojiet stikla turētāju.

⚠ **UZMANĪBU**

Uzmanieties, lai atvienojot nenomestu zemē kādu turētāja daļu. Tas var radīt īpašuma bojājumus (plaisas vai plīsumus) vai traumas.

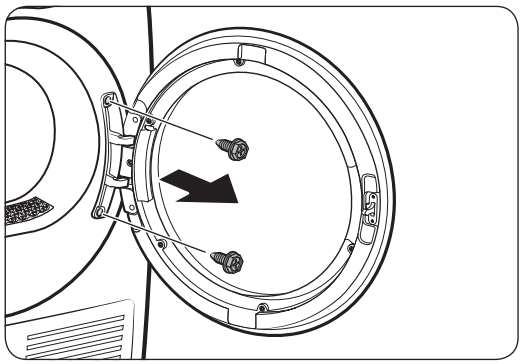

4. Izskrūvējiet eņģes skrūves un pēc tam noņemiet durvis.
   - Atskrūvējiet un izņemiet no durvju rāmja 2 bultskrūves.
   - Lai nenoskrāpētu bultskrūves, izmantojiet sešstūra skrūvgriezi.

U-PJT_DRYER_SimpleUX_WEB_SSEC-00_EU_Latvian.indd 21 2021/11/12 15:01:32

Uzstādīšana

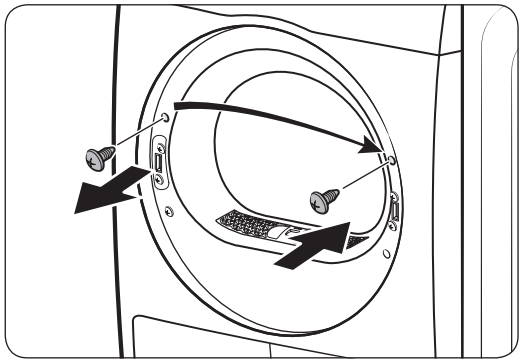

5. Izņemiet augšējo skrūvi durvju rāmja kreisajā pusē un pēc tam ievietojiet to atbilstošajā durvju rāmja caurumā. Neizņemiet apakšējā kronšteina skrūves.

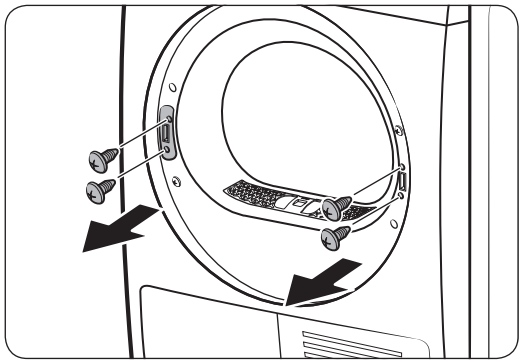

6. Izskrūvējiet 2 kronšteina skrūves labās puses rāmī un pēc tam izskrūvējiet 2 turētāja skrūves kreisās puses rāmī.

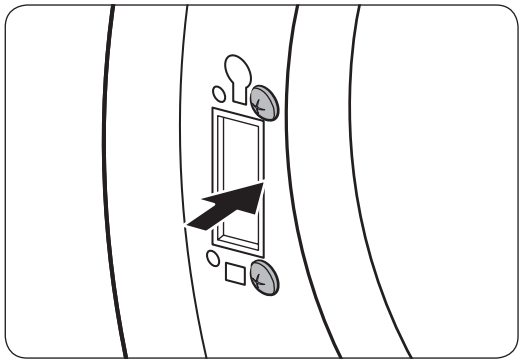

7. Ievietojiet 2 izņemtās kronšteina skrūves kreisās puses rāmī, kā parādīts attēlā.
   - Pareizu skrūvju pozīciju skatiet attēlā pa labi.

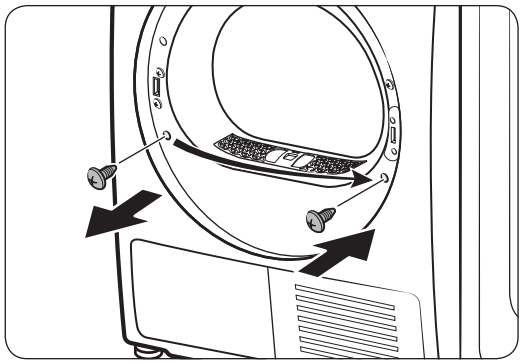

8. Izņemiet apakšējo skrūvi kreisās puses rāmī un pēc tam ievietojiet to atbilstošajā labas puses rāmja caurumā.

U-PJT_DRYER_SimpleUX_WEB_SSEC-00_EU_Latvian.indd 22 2021/11/12 15:01:33

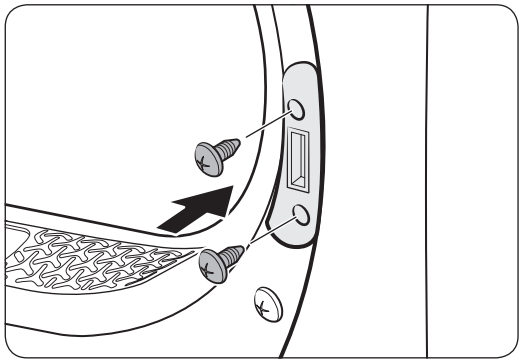

9. Ievietojiet sviras turētāju labās puses rāmī un pēc tam pievelciet 2 turētāja skrūves.

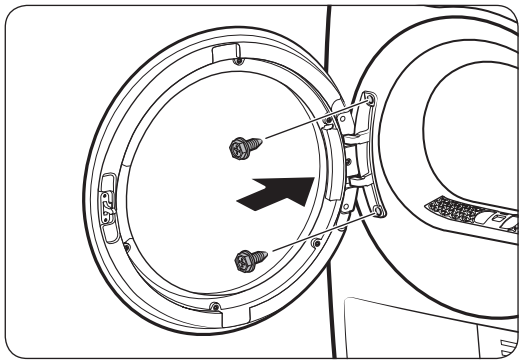

10. Ievietojiet durvju eņģi durvju rāmja pretējā pusē un pēc tam pievelciet 2 bultskrūves.

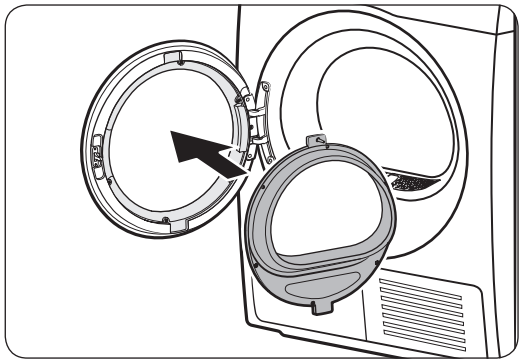

11. Ievietojiet iekšējā stikla turētāju durvju vākā, kas tika uzstādīts uz kreisās puses rāmja.

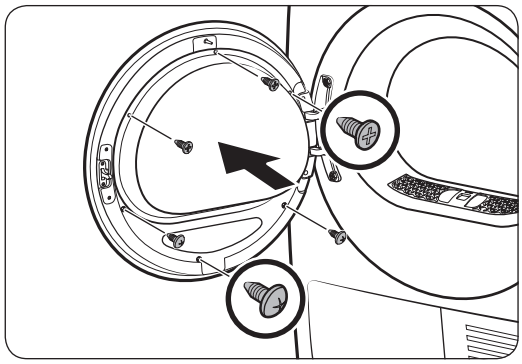

12. Pievelciet 3 turētāja skrūves augšdaļā. Pēc tam pievelciet 3 turētāja skrūves apakšdaļā.

U-PJT_DRYER_SimpleUX_WEB_SSEC-00_EU_Latvian.indd 23 2021/11/12 15:01:33

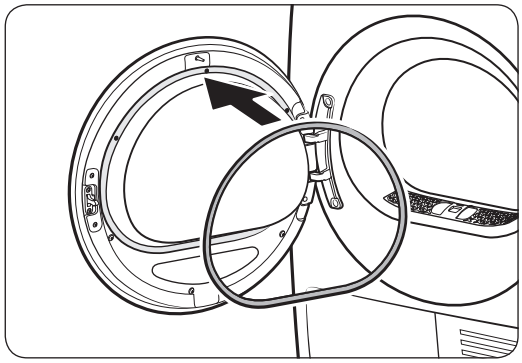

13. Piestipriniet durvīm izolāciju.

PIEZĪME

Lai atgrieztu durvis sākotnējā stāvoklī, izpildiet darbības vēlreiz. Lūdzu, ņemiet vērā, ka durvis, eņģes, un citas detaļas atradīsies pretējā virzienā, kā norādīts šajās darbībās.

U-PJT_DRYER_SimpleUX_WEB_SSEC-00_EU_Latvian.indd 24 2021/11/12 15:01:33

Pirms sākat

Sākotnējā uzstādīšana

- Kad pirmo reizi ieslēdzat žāvētāju, ekrānā parādās sākotnējais uzstādīšanas process. Izpildiet ekrānā redzamās instrukcijas, lai to pabeigtu.
- Kad pabeidzat sākotnējo iestatīšanu un darbināt ciklu ilgāk par minūti, sākotnējā uzstādīšana vairs neparādīsies.
- Sākotnējā uzstādīšana ietver valodas izvēli un īsu pamācību.
- Pieskaroties pogai, pieskarieties tieši uz ikonas.
- Vienlaicīga veļas mazgājamās mašīnas un žāvētāja darbināšana var izraisīt jaudas zudumu atkarībā no tā, kur tie ir uzstādīti un kāds ir jūsu elektriskās jaudas statuss.

01 Valodas izvēle	**02** Sveiciena ekrāns
English Français Turn dial & Tap O	Welcome!
03 Pamācība	
Let's explore your new dryer! **[Tap O to skip]**	**Turn the dial to explore cycles** **[Tap O to skip]**
Now hold to start a cycle **[Tap O to skip]**	**Tap to see additional functions** **[Tap O to skip]**
Try saving favourites in My Cycles	A dryer that knows you! All Done!

U-PJT_DRYER_SimpleUX_WEB_SSEC-00_EU_Latvian.indd 25 2021/11/12 15:01:34

Pirms sākat

Žāvēšanas vadlīnijas

1. DARBĪBA Sašķirošana

- Vienlaicīgi nežāvējiet biezus un plānus apģērba gabalus.
- Mazgājiet un žāvējiet tumšas krāsas apģērba gabalus atsevišķi no gaišas krāsas apģērba gabaliem.
- Ja vien tas nav norādīts kopšanas etiķetē, nežāvējiet vilnas vai stiklšķiedras apģērba gabalus.
- Nežāvējiet apģērba gabalus, kas notraipīti ar eļļu, spirtu, benzīnu u.c.
- Izvairieties no nemazgātu apģērba gabalu žāvēšanas.
- Nežāvējiet mitrus priekšmetus, kas pēc mazgāšanas nav pilnībā izžāvēti centrifūgā. Tas var izraisīt smakas rašanos žāvētājā vai izraisīt žāvētāja darbības traucējumus.
- Bērnu zeķu un citu mazu, vieglu priekšmetu žāvēšanai ir ieteicams izmantot mazgāšanas tīklu.

2. DARBĪBA Kabatu iztukšošana un to izvēršana uz āru

- Pirms žāvēšanas izvērsiet tumšas krāsas apģērbu ar iekšpusi uz āru. Tas novērsīs auduma bojājumus berzes dēļ žāvēšanas procesā un aizsargās žāvētāja iekšējās detaļas no krāsas izmaiņām un bojājumiem.
- Pirms žāvēšanas izvērsiet apģērba gabalus ar pogām vai izšuvumiem uz āru.

⚠ **UZMANĪBU**

- Iztukšojiet kabatas. Tādi metāliski priekšmeti, kā monētas, adatas un apģērba sprādzes, var sabojāt gan citus apģērba gabalus, gan tvertni.
- Pirms žāvēšanas noņemiet jebkādus metāla priekšmetus, kas pievienoti apģērba gabaliem, velkamos rāvējslēdzējus un noslēdzamus āķus. Pie apģērba gabaliem piestiprināti metāla priekšmeti var bojāt citus apģērba gabalus, gan tvertni.

3. DARBĪBA Veļas plūksnu filtru pārbaude

Pirms apģērba gabalu ievietošanas žāvētājā pārliecinieties, ka plūksnu filtrs ir uzstādīts pareizi. Žāvētājs nedarbojas bez plūksnu filtra.

- Pirms žāvēšanas vienmēr iztīriet plūksnu filtru. Papildu informāciju skatiet sadaļā “**Veļas plūksnu filtrs**” . lpp. **45**

U-PJT_DRYER_SimpleUX_WEB_SSEC-00_EU_Latvian.indd 26 2021/11/12 15:01:34

4. DARBĪBA Veļas daudzuma noteikšana

Nepārslogojiet veļas žāvētāju. Pārslogošana samazina tvertnes griešanos, kā rezultātā veļa nebūs vienmērīgi izžāvēta un būs saburzījusies.

- Ievietojiet veļas žāvētājā vienlaicīgi vienu veļas porciju.
- Lai uzlabotu žāvēšanas efektivitāti, žāvējot tikai vienu vai divus apģērba gabalus, pievienojiet žāvēšanas laikā sausu dvieli.
- Lai sasniegtu labākus rezultātus, atdaliet visus apģērba gabalus vienu no otra pirms to ievietošanas veļas žāvētājā. Sapinušies apģērba gabali var samazināt žāvēšanas efektivitāti vai izraisīt durvju atvēršanos.

⚠ **UZMANĪBU**

Ielieciet apģērba gabalus žāvētājā vai izņemiet tos ārā ar uzstādītu plūksnu filtru. Ja filtrs nav uzstādīts, filtra atrašanās vietā var nonākt mazi priekšmeti un izraisīt žāvētāju darbības traucējumu.

5. DARBĪBA Pēc žāvēšanas pabeigšanas

- Iztukšojiet ūdens tvertni, lai novērstu noplūdes. Plašāku informāciju par ūdens tvertnes iztukšošanu skatiet sadaļā “**Ūdens tvertnes iztukšošana**” . lappusē. **44**
- Ja displejā parādās ziņojums “**Clean heat exchanger (Veiciet siltummaiņa tīrīšanu)**”, skatiet sadaļu “**Siltummainis**” **47**. lappusē un veiciet siltummaiņa tīrīšanu.
- Pēc žāvēšanas pabeigšanas turiet žāvētāja durvis un siltummaiņa vāks atvērtus, lai žāvētāja iekšpuse būtu higiēniskāka.

U-PJT_DRYER_SimpleUX_WEB_SSEC-00_EU_Latvian.indd 27 2021/11/12 15:01:34

Darbības

Vadības panelis

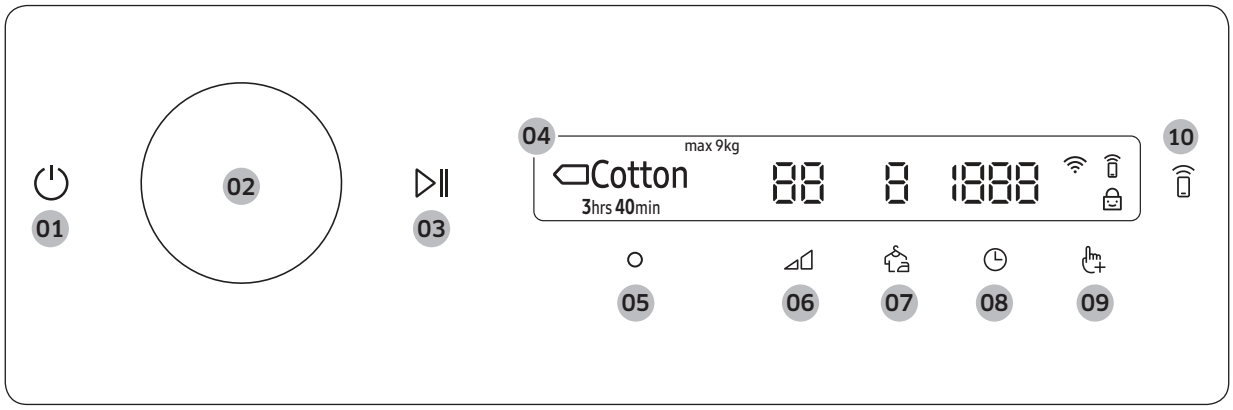

01 Ieslēgšana ⏻	Pieskarieties, lai ieslēgtu/izslēgtu veļas žāvētāju. • Ja neizmantojat vadības paneli 10 minūtes pēc veļas žāvētāja ieslēgšanas, veļas žāvētājs automātiski izslēdzas. • Veļas žāvētājs automātiski izslēdzas, kad tiek pabeigta žāvēšana. ⚠ **UZMANĪBU** Nepieskarieties ⏻, lai izslēgtu veļas žāvētāju, kamēr notiek žāvēšana. Pieskarieties ▷‖ un turiet nospiestu, lai vispirms apturētu ciklu, un pēc tam pieskarieties ⏻, lai izslēgtu veļas žāvētāju.
02 Navigācijas ciparnīca	Pagrieziet **Navigācijas ciparnīca** pa kreisi vai pa labi, lai pārvietotos pa cikliem un funkcijām. Kad pagriežat **Navigācijas ciparnīca**, displejs parāda jūsu izvēli (piemēram, ciklu, papildus funkcijas un sistēmas funkcijas).
03 Iedarbināšana/ pauze ▷‖	Pieskarieties un turiet nospiestu vai pārtrauciet darbību.
04 Displejs	Displejā ir attēlots pašreizējais cikls, aprēķinātais atlikušais laiks, cikla opcijas un citi noderīgi vai trauksmes ziņojumi.
05 Labi ○	Pieskarieties, lai apstiprinātu funkcijas vai iestatījuma izvēli.
06 Žāvēšanaslīmenis ◿	Pieskarieties, lai mainītu žāvēšanas līmeni izvēlētajam ciklam. Jūs varat izvēlēties līmeņus no **1** līdz **3**, bet pieejamais līmenis ir atkarīgs no izvēlētā cikla. • **3**: piemērots lieliem un bieziem apģērba gabaliem. • **2**: standarta žāvēšanas līmenis. • **1**: saudzīga apģērba gabalu žāvēšana, lai aizsargātu audumu. Piemērots saudzīgi žāvējamu apģērba gabalu vai tādu apģērba gabalu, ko vēlaties izžāvēt dabiski (piekārtiem vai izklātiem uz žāvēšanas restītēm), kamēr tie ir mitri.
07 Burzīšanās novēršana	Pieskarieties, lai ieslēgtu vai izslēgtu funkciju Burzīšanās novēršana. Kad funkcija ir ieslēgta, žāvētājs pēc žāvēšanas cikla pabeigšanas ar pārtraukumiem griež tvertni, lai novērstu burzīšanos.

U-PJT_DRYER_SimpleUX_WEB_SSEC-00_EU_Latvian.indd 28 2021/11/12 15:01:35

08 Laiks	Pieskarieties, lai atlasītu cikla darbības ilgumu cikliem Time Dry (Žāvēšana ar taimeri), Warm Air (Silts gaiss) un Cool Air (Auksts gaiss). Varat iestatīt žāvēšanas ilgumu diapazonā no 20 minūtēm līdz 240 minūtēm. Pieejamais žāvēšanas ilgums ir atkarīgs no atlasītā cikla.
09 Papildus funkcijas	• Pieskarieties, lai ieietu papildus funkciju izvēlnē. • Pieskarieties un turiet nospiestu 3 sekundes, lai ieietu sistēmas funkciju izvēlnē.
10 Smart Control	Pieskarieties, lai aktivizētu vai deaktivizētu funkciju Smart Control. • Kad ir aktivizēta funkcija Smart Control, jūs varat vadīt savu veļas žāvētāju attālināti, izmantojot SmartThings lietotni savā viedtālrunī.

Ikonu apraksti

	Wi-Fi	Šī ikona norāda, ka veļas žāvētājs ir savienots ar Wi-Fi.
	Smart Control	Šī ikona norāda, ka ir ieslēgta funkcija Smart Control. Plašāku informāciju par "**Smart Control**" skatiet **39**. lappusē.
	Bērnu drošības aizsardzība	Šī ikona norāda, ka ir ieslēgta funkcija Bērnu drošības aizsardzība. Plašāku informāciju par "**Bērnu drošības aizsardzība**" skatiet **36**. lappusē.

U-PJT_DRYER_SimpleUX_WEB_SSEC-00_EU_Latvian.indd 29 2021/11/12 15:01:35

Darbības

Cikla darbība

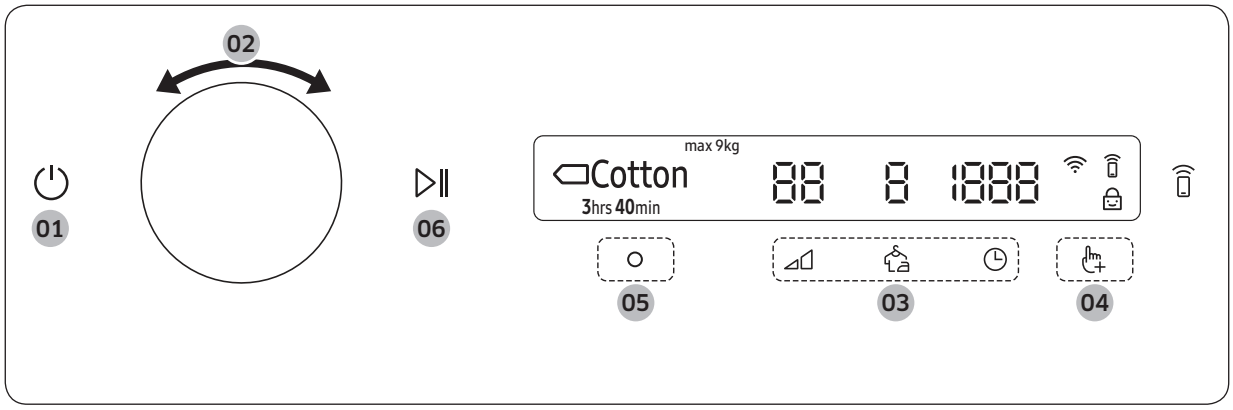

1. Pieskarieties ⏻, lai ieslēgtu veļas žāvētāju.
2. Pagrieziet **Navigācijas ciparnīca**, lai atlasītu vēlamo ciklu. Plašāku informāciju par "**Ciklu pārskats**" skatiet **31**. lappusē.
3. Pieskarieties ⊿, vai ◷, lai mainītu noklusējuma cikla iestatījumus.
4. Pieskarieties ☝+ un pēc tam pagrieziet **Navigācijas ciparnīca**, lai izvēlētos papildus funkcijas. Plašāku informāciju par "**Papildus funkcijas**" skatiet **34**. lappusē.
5. Pieskarieties ○, lai mainītu izvēlētās papildus funkcijas iestatījumus. Ne visiem cikliem ir pieejamas papildus funkcijas.
6. Pieskarieties ▷‖ un turiet nospiestu, lai sāktu darbību. Kad iestatāt vēlamo ciklu, ekrānā parādās īss cikla apraksts, maksimālā veļas noslodze un cikla laiks. Jūs varat arī pārbaudīt cikla progresu, atlikušo cikla laiku un informācijas kodus.

U-PJT_DRYER_SimpleUX_WEB_SSEC-00_EU_Latvian.indd 30 2021/11/12 15:01:35

Ciklu pārskats

PIEZĪME

Citus ciklus var izmantot pēc pievienošanas savam ciklu sarakstam, izmantojot funkciju My Cycles (Mani cikli). Papildu informāciju skatiet sadaļā “**Mani cikli**” **35**. lpp.

Sensora žāvēšanas cikli

Cikls	Apraksts	Maks. svars (kg)	
		DV9***	DV8***
Cotton (Kokvilna)	Kokvilnas izstrādājumiem, gultasveļai, galdautiem, apakšveļai, dvieļiem un krekliem.	9,0	8,0
Quick Dry 35’ (35 min. ātrā žāvēšana)	Lai žāvētu plānu kokvilnas un sintētikas apģērbu vai apģērba gabalus, kuriem nepieciešama ātra žāvēšana. Noklusējuma žāvēšanas ilgums ir 35 minūtes.	1,0	
Super Speed (Īpaši ātrā mazgāšana)	Jaukta veida apģērbiem, kas izgatavoti no kokvilnas un sintētikas audumiem. • Tikai modeļiem DV9*T82****/DV9*T72****/DV8*T72****.	3,0	
Mixed Load (Jaukta veida)	Jaukta veida apģērbiem, kas izgatavoti no kokvilnas un sintētikas audumiem.	9,0	8,0
Synthetics (Sintētikas izstrādājumi)	Blūzēm un krekliem no poliestera (Diolen, Trevira), poliamīda (perlons, neilons) vai citiem sintētiskiem materiāliem.	4,5	4,0
Delicates (Smalki audumi)	Apģērba gabaliem, kas izgatavoti no smalkiem audumiem, piemēram, apakšveļai.	2,0	
Towels (Dvieļi)	Izmantojiet, lai žāvētu tādu veļu kā vannas istabas dvieļus.	4,0	
Bedding (Gultas veļa)	Mīkstu priekšmetu, piemēram, segu, palagu, pledu un plānu dūnu segu žāvēšanai.	2,0	
Shirts (Krekli)	Ātrai viena apģērba gabala, piemēram, krekla, žāvēšanai.	2,0	
Hygiene Care (Higiēniska apstrāde)	Mitru un sausu apģērbu, lina un rotaļlietu dezinficēšana, lai novērstu baktēriju vairošanos. • Tikai modeļiem DV9*T82****/DV9*T72****/DV8*T72****/DV9*T62****/DV8*T62****.	2,0	
Wool (Vilnas izstrādājumi)	Tikai veļas mašīnā mazgājamiem un žāvējamiem vilnas izstrādājumiem. Lai sasniegtu labākus rezultātus, pirms žāvēšanas izgrieziet apģērbu ar iekšpusi uz āru.	1,0	

U-PJT_DRYER_SimpleUX_WEB_SSEC-00_EU_Latvian.indd 31 2021/11/12 15:01:36

Darbības

Cikls	Apraksts	Maks. svars (kg)	
		DV9***	DV8***
Outdoor (Āra apģērbs)	Āra apģērbiem, piemēram, slēpošanas un sporta apģērbam, kā arī apģērbiem, kas izgatavoti no tādiem īpašiem materiāliem kā spandekss, “stretch” un mikrošķiedra. Ieteicams izmantot šo ciklu pēc veļas mazgāšanas ar veļas mazgājamās mašīnas ciklu **Outdoor (Āra apģērbs)**.	2,0	
Silent Dry (Klusā žāvēšana)	Jaukta veida kokvilnas un sintētikas audumu ielādei, kurus vēlaties žāvēt klusu. Šo var izmantot apvienojumā ar opciju Burzīšanās novēršana, tādējādi jūs varat palaist ciklu pirms gulētiešanas, lai no rīta tas būtu pabeigts. • Tikai modeļiem DV9*T82****.	9,0	8,0
Iron Dry (Izžāvēts gludināšanai)	Šis cikls noslēdz žāvēšanas procesu ar tādu atlikušā mitruma daudzumu, kas piemērots gludināšanai.	4,0	

Manuālās žāvēšanas cikli

Cikls	Apraksts	Maks. svars (kg)
Time Dry (Žāvēšana ar taimeri)	Izmantojiet, lai iestatītu vēlamo žāvēšanas ilgumu. Pagrieziet **Navigācijas ciparnīca**, lai atlasītu **Time Dry (Žāvēšana ar taimeri)** un pieskarieties ◷, lai iestatītu žāvēšanas laiku no 20 minūtēm līdz 240 minūtēm. Pieskarieties ◷ atkārtoti, lai atlasītu pieejamās ilguma opcijas tālāk norādītajā secībā: **20** / **30** / **40** / **50** / **60** / **90** / **120** / **150** / **180** / **240**. **PIEZĪME** • Faktiskais cikla darbības laiks var atšķirties atkarībā no apģērbu gabalu mitruma līmeņa. • Ja papildu žāvēšanai pēc pabeigšanas izmantojat vienu no Sensor Dry (Žāvēšana ar sensoru) cikliem (**31**. lpp.), iestatiet minimālo žāvēšanas laiku (20 minūtes). Pārmērīga žāvēšana var izraisīt apģērba gabala bojājumus vai deformāciju.	-

U-PJT_DRYER_SimpleUX_WEB_SSEC-00_EU_Latvian.indd 32 2021/11/12 15:01:36

Cikls	Apraksts	Maks. svars (kg)
Warm Air (Silts gaiss)	Nelieliem, iepriekš žāvētiem apģērba gabaliem. Fiksēta ilguma žāvēšanas cikls, kas piemērots visa veida audumiem, izņemot vilnu un zīdu. Izmantojiet šo ciklu, lai žāvētu veļu, kas joprojām ir nedaudz mitra vai kas jau tikusi žāvēta iepriekš. Tāpat tas ir piemērots, lai vairākos etapos žāvētu daudzslāņainu, biezu veļu, kuru nav iespējams izžāvēt vienā piegājienā. Pagrieziet **Navigācijas ciparnīca**, lai atlasītu **Warm Air (Silts gaiss)** un pieskarieties, lai iestatītu žāvēšanas laiku no 20 minūtēm līdz 240 minūtēm. Pieskarieties ◷ atkārtoti, lai atlasītu pieejamās ilguma opcijas tālāk norādītajā secībā: **20** / **30** / **40** / **50** / **60** / **90** / **120** / **150** / **180** / **240**.	-
Cool Air (Auksts gaiss)	Visu veidu audumiem. Izmantojiet, lai atsvaidzinātu vai izvēdinātu apģērba gabalus, kas nav tikuši valkāti ilgu laika periodu. Pagrieziet **Navigācijas ciparnīca**, lai atlasītu **Cool Air (Auksts gaiss)** un pieskarieties, lai iestatītu žāvēšanas laiku no 20 minūtēm līdz 240 minūtēm. Pieskarieties ◷ atkārtoti, lai atlasītu pieejamās ilguma opcijas tālāk norādītajā secībā: **20** / **30** / **40** / **50** / **60** / **90** / **120** / **150** / **180** / **240**.	-

Citi cikli

Cikls	Apraksts	Maks. svars (kg)
Air Wash (Mazgāšana ar gaisu)	Izmantojiet šo ciklu, lai dezinficētu apģērbu un padarītu to svaigāku un tīrāku. • Tikai modeļiem DV9*T82****/DV9*T72****/DV8*T72****/DV9*T62**** /DV8*T62****.	1,0

U-PJT_DRYER_SimpleUX_WEB_SSEC-00_EU_Latvian.indd 33 2021/11/12 15:01:36

Darbības

Papildus funkcijas

Papildus funkcijas izmantošana

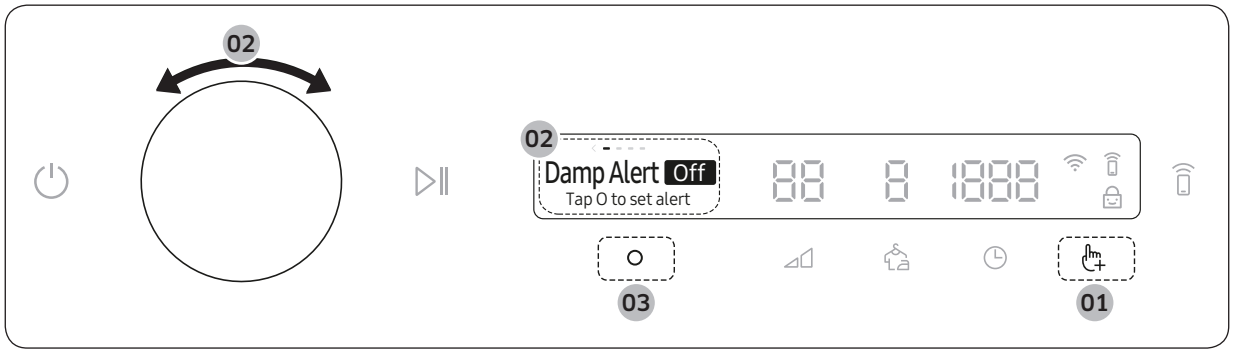

1. Pieskarieties ☝.
2. Pagrieziet **Navigācijas ciparnīca**, lai atlasītu vēlamo papildus funkciju.
3. Pieskarieties ○, lai mainītu izvēlētās funkcijas iestatījumus vai sāktu funkciju.

PIEZĪME

- Lai atgrieztos galvenajā ekrānā, vēlreiz pieskarieties ☝ un pagrieziet **Navigācijas ciparnīca**, lai atlasītu **Back (Atpakaļ)**, un pieskarieties ○.
- Ja izvēlētā funkcija netiek atbalstīta, tiek parādīts ziņojums "**Currently not supported (Pašlaik nav atbalstīts)**", un poga ○ netiek aktivizēta.
- Kad izvēlaties papildus funkciju, pirmajās desmit izmantošanas reizēs parādās īss palīdzības ziņojums.
- Ja 7 sekundes pēc ieiešanas papildus funkciju izvēlnē neveicat darbības ar vadības paneli, displejs atgriežas galvenajā ekrānā.

Brīdinājums par mitrumu

Šī funkcija brīdina, kad krekli un citi apģērba gabali, kam nepieciešama gludināšana, ir pietiekami sausi, lai būtu piemēroti gludināšanai.

1. Izvēlieties ciklu un pēc nepieciešamības mainiet cikla iestatījumus.
   - Šī funkcija ir pieejama ▭ Cotton (Kokvilna), Synthetics (Sintētikas izstrādājumi), Mixed Load (Jaukta veida) un Silent Dry (Klusā žāvēšana), kur Dry Level (Žāvēšanas līmenis) ◿ ir iestatīts uz 2 vai 3.
2. Pieskarieties ☝.
3. Pagrieziet **Navigācijas ciparnīca**, lai izvēlētos **Damp Alert (Brīdinājums par mitrumu)**, un pēc tam pieskarieties ○.
4. Pieskarieties ▷‖ un turiet nospiestu.

U-PJT_DRYER_SimpleUX_WEB_SSEC-00_EU_Latvian.indd 34 2021/11/12 15:01:36

Brīdinājums žāvēšanas laikā:

1. Pieskarieties ▷‖ un turiet nospiestu, lai pauzētu ciklu.
2. Atveriet durtiņas un izņemiet apģērba gabalus, ko vēlaties gludināt.
3. Aizveriet durtiņas un pēc tam pieskarieties ▷‖ un turiet nospiestu, lai izžāvētu atlikušos apģērba gabalus.

Mani cikli

Pievienojiet vai noņemiet ciklus, lai izveidotu personīgu ciklu sarakstu.

1. Pieskarieties ☝+.
2. Pagrieziet **Navigācijas ciparnīca**, lai izvēlētos **My Cycles (Mani cikli)**, un pēc tam pieskarieties ○.
   - Jūs varat rediģēt ciklu tikai, lai izveidotu personīgu ciklu, kad veļas žāvētājs nedarbojas.
3. Pagrieziet **Navigācijas ciparnīca**, lai atlasītu vēlamo ciklu.
4. Pieskarieties ○, lai pievienotu vai noņemtu atlasīto ciklu.
   - Cikla pievienošana un noņemšana tiek automātisko saglabāta.
5. Kad pabeidzat izveidot My Cycles (Mani cikli), pieskarieties ☝+, lai atgrieztos ciklu ekrānā.

PIEZĪME

No ciklu saraksta nevar noņemt ciklus ▭ Cotton (Kokvilna), Synthetics (Sintētikas izstrādājumi) un Iron Dry (Izžāvēts gludināšanai).

Atliktā izslēgšana

Veļas žāvētāju var iestatīt, lai tas automātiski pabeigtu žāvēšanu vēlāk, izvēloties atlikšanu par 1 līdz 24 stundām (ar 1 stundas pieaugumu). Displejā ir redzams laiks, kad žāvēšana tiks pabeigta.

1. Izvēlieties ciklu un pēc nepieciešamības mainiet cikla iestatījumus.
2. Pieskarieties ☝+.
3. Pagrieziet **Navigācijas ciparnīca**, lai izvēlētos **Delay End (Atliktā izslēgšana)**, un pēc tam pieskarieties ○.
4. Pagrieziet **Navigācijas ciparnīca**, lai izvēlētos vēlamo laiku, un pēc tam pieskarieties ○.
5. Pieskarieties ▷‖ un turiet nospiestu.
   - Lai atceltu Delay End (Atliktā izslēgšana), pieskarieties ⏻, lai pārstartētu veļas žāvētāju.

U-PJT_DRYER_SimpleUX_WEB_SSEC-00_EU_Latvian.indd 35 2021/11/12 15:01:36

Darbības

Bērnu drošības aizsardzība

Lai neļautu bērniem vai zīdaiņiem netīšām iedarbināt vai iestatīt veļas žāvētāju, funkcija **Bērnu drošības aizsardzība** bloķē visas pogas, izņemot ⏻ un ☝.

1. Aizveriet durtiņas.
2. Pieskarieties ☝.
3. Pagrieziet **Navigācijas ciparnīca**, lai izvēlētos **Bērnu drošības aizsardzība**, un pēc tam pieskarieties ○.
4. Pieskarieties ○, lai izvēlētos **On (Ieslēgts)** vai **Off (Izslēgts)**.
   - Ikona **Bērnu drošības aizsardzība** 🔒 ieslēdzas, kad ir ieslēgta funkcija.
   - Jūs nevarat ieslēgt funkciju Bērnu drošības aizsardzība, ja durvis ir atvērtas. Ja displejā tiek parādīta ziņa "**Door is open (Durvis ir atvērtas)**", kamēr mēģināt ieslēgt funkciju Bērnu drošības aizsardzība, aizveriet durvis un mēģiniet vēlreiz.

PIEZĪME

- Kad funkcija Bērnu drošības aizsardzība ir ieslēgta, visas pogas ir atspējotas, izņemot ⏻ un ☝.
- Ja pieskaraties pogai, kad ir ieslēgta funkcija Bērnu drošības aizsardzība, parādās brīdinājuma ziņojums "**Child Lock on (Ieslēgta funkcija Bērnu drošības aizsardzība)**".
- Ja jūs atverat un aizverat durvis, kas ir ieslēgta funkcija Bērnu drošības aizsardzība, parādās brīdinājuma ziņojumi "**Open door & check inside (Atveriet durvis un pārbaudiet iekšpusi)**" un "**Child Lock on (Ieslēgta funkcija Bērnu drošības aizsardzība)**".
- Lai noraidītu paziņojuma ziņojumu, izslēdziet funkciju Bērnu drošības aizsardzība vai arī atvienojiet iekārtu no barošanas avota.

U-PJT_DRYER_SimpleUX_WEB_SSEC-00_EU_Latvian.indd 36 2021/11/12 15:01:36

Sistēmas funkcijas

Sistēmas funkcijas izmantošana

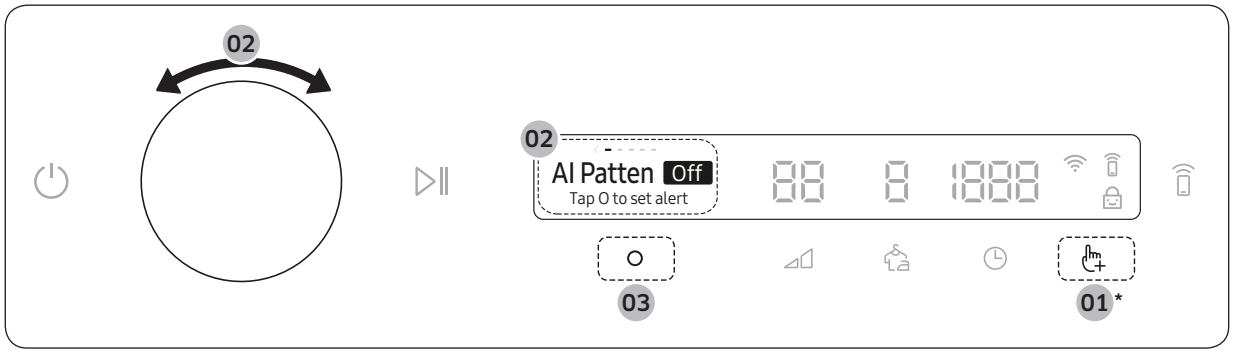

* Pieskarieties un uz 3 sekundēm turiet nospiestu.

1. Pieskarieties un uz 3 sekundēm turiet nospiestu ☝.
2. Pagrieziet **Navigācijas ciparnīca** un izvēlieties vēlamo sistēmas funkciju, un pēc tam pieskarieties ○.
3. Pieskarieties ○, lai mainītu izvēlētās funkcijas iestatījumus vai sāktu funkciju.

PIEZĪME

- Lai atgrieztos galvenajā ekrānā, vēlreiz pieskarieties ☝ un pagrieziet **Navigācijas ciparnīca**, lai atlasītu **Back (Atpakaļ)**, un pieskarieties ○.
- Ja 7 sekundes pēc ieiešanas sistēmas funkciju izvēlnē neveicat darbības ar vadības paneli, displejs atgriežas galvenajā ekrānā.

AI veids

Šī funkcija saglabā visbiežāk izmantotos ciklus un iestatījumus.

1. Pieskarieties un uz 3 sekundēm turiet nospiestu ☝.
2. Pagrieziet **Navigācijas ciparnīca**, lai izvēlētos **AI Pattern (AI veids)**, un pēc tam pieskarieties ○.
3. Pieskarieties, lai izvēlētos **On (Ieslēgts)** vai **Off (Izslēgts)**.
   - Noklusējuma iestatījums ir **On (Ieslēgts)**. Iestatiet uz **Off (Izslēgts)**, ja nevēlaties izmantot šo funkciju.
   - Kad jūs funkciju ieslēdzat, žāvētājs atceras bieži izmantotos ciklus un to iestatījumus (Dry Level (Žāvēšanas līmenis) ◿, Time (Laiks) ◷). un saglabāt tos bieži izmantotajā secībā.
   - Kad izslēdzat funkciju, visi saglabātie dati tiek atiestatīti.

Brīdinājums

Jūs varat iespējot/atspējot brīdinājumu skaņas.

1. Pieskarieties un uz 3 sekundēm turiet nospiestu ☝.
2. Pagrieziet **Navigācijas ciparnīca**, lai izvēlētos **Alarm (Brīdinājums)**, un pēc tam pieskarieties ○.
3. Pieskarieties ○, lai izvēlētos **On (Ieslēgts)** vai **Off (Izslēgts)**.
   - Noklusējuma iestatījums ir **On (Ieslēgts)**.

PIEZĪME

Iestatījums paliek nemainīgs, pat ja pārstartējat veļas žāvētāju.

U-PJT_DRYER_SimpleUX_WEB_SSEC-00_EU_Latvian.indd 37 2021/11/12 15:01:37

Darbības

Wi-Fi

Jūs varat ieslēgt vai izslēgt veļas žāvētāja Wi-Fi.

1. Pieskarieties un uz 3 sekundēm turiet nospiestu ☝.
2. Pagrieziet **Navigācijas ciparnīca**, lai izvēlētos **Wi-Fi**, un pēc tam pieskarieties ○.
3. Pieskarieties ○, lai izvēlētos **On (Ieslēgts)** vai **Off (Izslēgts)**.
   - Veļas žāvētāja Wi-Fi pēc rūpnīcas noklusējuma iestatījuma ir izslēgts. Tomēr veļas žāvētāja Wi-Fi automātiski ieslēdzas, kad jūs pirmo reizi ieslēdzat veļas žāvētāju. Pēc tam gala Wi-Fi iestatījums paliek nemainīgs neatkarīgi no veļas žāvētāja strāvas padeves statusa.
   - Kad ieslēdzat veļas žāvētāja Wi-Fi un pievienojat tīklam, veļas žāvētājs paliek pievienots tīklam, pat ja izslēdzat strāvas padevi.
   - Wi-Fi ᯤ norāda, ka veļas žāvētājs ir pievienots maršrutētājam, izmantojot Wi-Fi savienojumu.

Valoda

Jūs varat mainīt sistēmas valodu.

1. Pieskarieties un uz 3 sekundēm turiet nospiestu ☝.
2. Pagrieziet **Navigācijas ciparnīca**, lai izvēlētos **Language (Valoda)**, un pēc tam pieskarieties ○.
3. Pagrieziet **Navigācijas ciparnīca**, lai izvēlētos vēlamo valodu, un pēc tam pieskarieties ○.

Rūpn. uzstādījumu atiestatīšana

Jūs varat atiestatīt savu veļas žāvētāju.

1. Pieskarieties un uz 3 sekundēm turiet nospiestu ☝.
2. Pagrieziet **Navigācijas ciparnīca**, lai izvēlētos **Factory Reset (Rūpn. uzstādījumu atiestatīšana)**, un pēc tam pieskarieties ○.
   - Jūsu veļas žāvētājs tiek atiestatīts uz rūpnīcas iestatījumu.

U-PJT_DRYER_SimpleUX_WEB_SSEC-00_EU_Latvian.indd 38 2021/11/12 15:01:37

Īpašās funkcijas

Smart Control

Jūs varat savienoties ar SmartThings lietotni un vadīt savu veļas žāvētāju attālināti.

Žāvētāja savienošana

- Lejupielādējiet un atveriet lietojumprogrammu SmartThings savā mobilajā ierīcē.
- Pieskarieties un turiet ⏻, lai ieslēgtu veļas žāvētāju.
- Pieskarieties un turiet uz veļas žāvētāja.
  - **a.** Veļas žāvētājs pārslēdzas AP režīmā un izveido savienojumu ar mobilo ierīci.
  - **b.** Pieskarieties , lai autentificētu žāvētāju mobilajā ierīcē.
  - **c.** Kad autentifikācijas process ir pabeigts, veļas žāvētājs ir veiksmīgi pievienots lietojumprogrammai. Jūs varat izmantot dažādas lietotnē SmartThings pieejamās funkcijas.

PIEZĪME

- Ja jūsu veļas žāvētājs nesavienojas ar lietotni SmartThings, mēģiniet vēlreiz.
- Ja pēc veļas žāvētāja savienošanas ar lietotni SmartThings rodas interneta savienojuma problēma, pārbaudiet savu maršrutētāju.
- Ja Wi-Fi ir izslēgts, pieskarieties un turiet nospiestu uz 3 sekundēm, lai ieietu izvēlnē **Sistēmas funkcijas**, un atlasiet **Wi-Fi** un pieskarieties ○, lai to ieslēgtu.
- Ieslēdzot veļas žāvētāja Wi-Fi, jūs varat savienot veļas mazgājamo mašīnu, izmantojot lietotni SmartThings jūsu viedtālrunī, neatkarīgi no jūsu veļas žāvētāja barošanas padeves statusa. Tomēr veļas žāvētājs lietotnē SmartThings parādās bezsaistē, ja veļas žāvētāja Wi-Fi ir izslēgts.
- Aizveriet durvis pirms Smart Control funkcijas ieslēgšanas.
- Ja jūs izmantojat žāvētāju 20 reizes, neizveidojot savienojumu ar lietotni SmartThings, nākamajā reizē, kad jūs ieslēdzat žāvētāju, aptuveni uz 3 sekundēm parādās savienojums Smart Control.
- Ja veļas žāvētāja Wi-Fi nav savienots ar AP (Access point (Piekļuves punkts)), Wi-Fi izslēgsies, kad ieslēdzat strāvas padevi.

Saglabāt savienojumu

Iestatiet funkciju Stay Connect (Saglabāt savienojumu) lietotnē SmartThings. Jūsu žāvētājs paliek saistīts ar lietotni, lai jūs varētu izmantot žāvētāju, kad atrodaties ārpus mājas.

1. Ja ieslēdzat funkciju Stay Connect (Saglabāt savienojumu) lietotnē SmartThings, veļas žāvētājs pēc cikla pabeigšanas paliks gaidstāves strāvas taupīšanas režīmā.
   - Funkcija Stay Connect (Saglabāt savienojumu) paliks aktīva līdz 24 stundām, ja durvis ir aizvērtas.
2. Kad funkcija Stay Connect (Saglabāt savienojumu) ir aktīva, Smart Control un Wi-Fi ieslēdzas jūsu veļas žāvētāja displejā.
3. Ērti kontrolējiet žāvētāju, izmantojot lietotni SmartThings.

PIEZĪME

Veļas mazgājamā mašīna pārslēdzas uz gaidstāves strāvas taupīšanas režīmu, kad darbība ir apturēta, pat ja veļas mazgājamā mašīna nav savienota ar lietotni SmartThings.

U-PJT_DRYER_SimpleUX_WEB_SSEC-00_EU_Latvian.indd 39 2021/11/12 15:01:37

Darbības

SmartThings

Wi-Fi savienojums

Savā viedtālrunī dodieties uz **Settings (Iestatījumi)**, ieslēdziet bezvadu savienojumu un atlasiet AP (Access Point — piekļuves punkts).

- Šī iekārta atbalsta Wi-Fi 2,4 GHz protokolus.

Lejupielāde

Meklējiet lietotni SmartThings lietotņu veikalos (Google Play Store, Apple App Store, Samsung Galaxy Apps), izmantojot meklēšanas vārdu “SmartThings”. Lejupielādējiet un instalējiet lietotni savā ierīcē.

PIEZĪME

Lietotne var tikt mainīta bez iepriekšēja brīdinājuma, lai uzlabotu tās darbību.

Turklāt turpmākie lietotnes atjauninājumi vai lietotnes funkcijas var pārtraukt darboties lietojamības un drošības apsvērumu dēļ, pat ja operētājsistēma pašlaik atbalsta atjauninājumus.

Pieteikšanās

Vispirms piesakieties lietotnē SmartThings ar savu Samsung kontu. Lai izveidotu jaunu Samsung kontu, izpildiet lietotnē sniegtos norādījumus. Jums nav nepieciešama atsevišķa lietotne, lai izveidotu savu kontu.

PIEZĪME

Ja jums ir Samsung konts, izmantojiet to, lai pieteiktos. Reģistrēts Samsung viedtālruņa lietotājs automātiski piesakās sistēmā.

Iekārtas reģistrēšana lietotnē SmartThings

1. Pārliecinieties, vai viedtālrunis ir savienots ar bezvadu tīklu. Ja tā nav, dodieties uz **Settings (Iestatījumi)**, ieslēdziet bezvadu savienojumu un atlasiet AP (Access Point (Piekļuves punkts)).
2. Atveriet **SmartThings** savā viedtālrunī.
3. Ja redzams ziņojums “A new device is found (Atrasta jauna ierīce).”, atlasiet **Add (Pievienot)**.
4. Ja ziņojums netiek parādīts, atlasiet **+** un izvēlieties savu iekārtu pieejamo ierīču sarakstā. Ja jūsu iekārta sarakstā nav iekļauta, atlasiet **Device Type (Ierīces tips)** > **Specific Device Model (Konkrētais ierīces modelis)** un pievienojiet iekārtu manuāli.
5. Reģistrējiet savu iekārtu lietotnē SmartThings šādi:
   a. Pievienojiet iekārtu lietotnē SmartThings. Pārliecinieties, vai iekārta ir savienota ar SmartThings.
   b. Kad reģistrācija ir pabeigta, iekārta ir redzama jūsu viedtālrunī.

U-PJT_DRYER_SimpleUX_WEB_SSEC-00_EU_Latvian.indd 40 2021/11/12 15:01:37

Atvērtā koda paziņojums

Šajā izstrādājumā iekļautā programmatūra ietver atvērtā koda programmatūru. Jūs varat iegūt pilnu atbilstošo avota kodu trīs gadu laika periodā no šī izstrādājuma pēdējā piegādes datuma, sazinoties ar mūsu atbalsta komandu, apmeklējot http://opensource.samsung.com (Lūdzu, izmantojiet izvēlni “Vaicājums”.)

Tāpat ir iespējams iegūt pilnu atbilstošo avota kodu fiziskā datu nesējā, piemēram, CD-ROM kompaktdiskā. Par to tiks iekasēta minimāla samaksa.

Tālāk norādītais URL http://opensource.samsung.com/opensource/SMART_AT_051/seq/0 ved uz atvērto avota licences informāciju, kas saistīta ar šo produktu. Šis piedāvājums ir spēkā ikvienam šīs informācijas saņēmējam.

PIEZĪME

Ar šo Samsung apliecina, ka šī radioiekārta atbilst Direktīvai 2014/53/ES un attiecīgajām Apvienotās Karalistes likumā noteiktajām prasībām. ES atbilstības deklarācijas un Apvienotās Karalistes atbilstības deklarācijas pilns teksts ir pieejams šādā tīmekļa vietnē: Oficiālā atbilstības deklarācija ir atrodama tīmekļa vietnē http://www.samsung.com, dodieties uz Support (Atbalsts) > Support home (Atbalsta sākumlapa) un ievadiet modeļa nosaukumu.

Wi-Fi maks. raidītāja jauda: 20 dBm pie 2,412 GHz–2,472 GHz

U-PJT_DRYER_SimpleUX_WEB_SSEC-00_EU_Latvian.indd 41 2021/11/12 15:01:37

Darbības

Žāvēšanas restīšu izmantošana (tikai atbilstošiem modeļiem)

Iestatiet žāvēšanas laiku līdz pat 150 minūtēm, atbilstoši žāvējamās veļas mitrumam un svaram. Veļas žāvēšanai izmantojot žāvēšanas restītes, ieteicams cikls Time Dry (Žāvēšana ar taimeri).

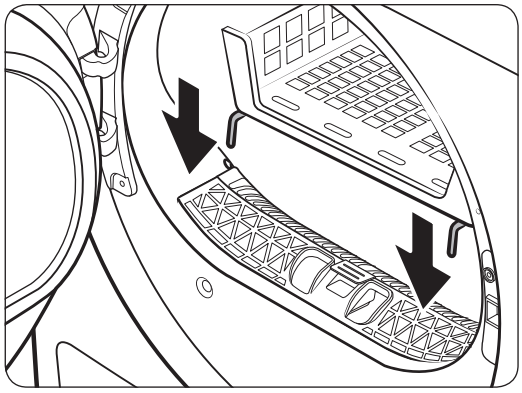

1. Novietojiet žāvēšanas restītes trumulī, ievietojot priekšējās restīšu kājiņas durvju starpsienas caurumos.

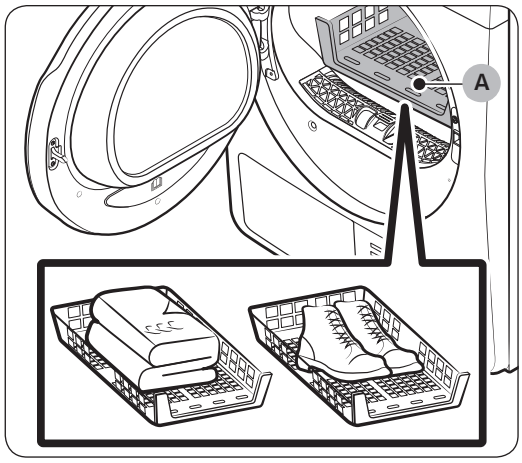

A. Žāvēšanas restītes

2. Novietojiet apģērbu uz restītēm tā, lai starp apģērba gabaliem būtu pietiekami daudz brīvas vietas gaisa cirkulācijai. Žāvējot apģērbu, salokiet un novietojiet drēbes uz restītēm salocītā veidā. Žāvējot apavus, novietojiet tos uz restītēm tā, lai apavu pazoles būtu pavērstas uz leju.
3. Aizveriet durtiņas, un pieskarieties ⏻. Pagrieziet **Navigācijas ciparnīca**, lai atlasītu **Time Dry (Žāvēšana ar taimeri)** un pēc tam pieskarieties ◷, lai atlasītu žāvēšanas laiku.
4. Pieskarieties ▷‖ un turiet nospiestu.

U-PJT_DRYER_SimpleUX_WEB_SSEC-00_EU_Latvian.indd 42 2021/11/12 15:01:37

Ieteikumi žāvēšanai

Apģērba gabali (maks. 1,5 kg)	Apraksts
Mazgājami džemperi (salokiet un novietojiet plakaniski uz restītēm)	Žāvējot veļu, izmantojot restītes, salokiet un novietojiet drēbes uz restītēm salocītā veidā, lai novērstu to burzīšanos.
Pildītas rotaļlietas (pildītas ar kokvilnu vai poliestera šķiedrām)	
Mīkstās rotaļlietas (ar putu vai gumijas pildījumu)	
Putu gumijas spilveni	
Sporta apavi	Lai žāvētu sporta apavus, novietojiet tos uz restītēm tā, lai apavu pazoles būtu pavērstas uz leju.

⚠ **UZMANĪBU**

- Žāvējot putu gumijas, plastmasas vai gumijas izstrādājumus ar karsta gaisa iestatījumu, tie var tikt deformēti un pastāv ugunsgrēka risks.
- Lai novērstu apavu bojājumus, izmantojiet žāvēšanas restītes.

U-PJT_DRYER_SimpleUX_WEB_SSEC-00_EU_Latvian.indd 43 2021/11/12 15:01:37

Apkope

Ūdens tvertnes iztukšošana

Iztukšojiet ūdens tvertni pēc katras lietošanas, lai novērstu noplūdes.

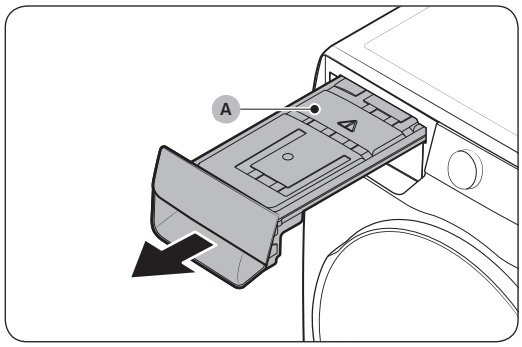

1. Izņemiet no žāvētāja **ūdens tvertni (A)**.
   - Ar vienu roku velciet ūdens tvertnes rokturi, līdz tvertne ir pa pusei ārā.
   - Kad ūdens tvertne ir pa pusei ārā, atbalstiet tvertnes apakšu ar otru roku un lēni ar abām rokām to izvelciet ārā.

⚠ **UZMANĪBU**

- Ūdens tvertne ir smaga. Lēnām izņemiet ūdens tvertni, izmantojot abas rokas, saglabājot tvertni nemainīgā līmenī.
- Izņemot pilnu ūdens tvertni, ievērojiet piesardzību. Tā ir ļoti smaga un, nokrītot zemē, var radīt traumas.

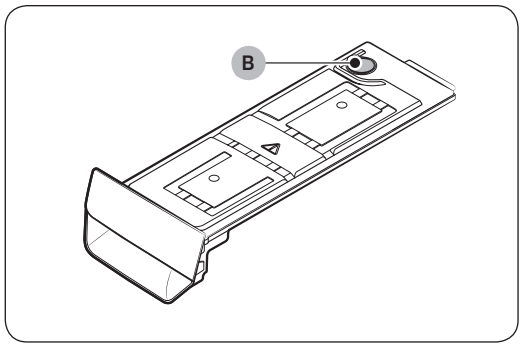

2. Izlejiet ūdeni, izmantojot ūdens tvertnē esošo **noplūdes atveri (B)**, un tad iztīriet ūdens tvertnes iekšpusi.
   - Sajauciet nelielu daudzuma neitrāla mazgāšanas līdzekļa remdenā ūdenī. Piepildiet ūdens tvertni ar maisījumu, izmantojot **noplūdes atveri (B)** un atstāj to uz 30 minūtēm. Pēc tam izskalojiet tvertni ar tīru ūdeni un pilnībā nožāvējiet.
3. Novietojiet ūdens tvertni atpakaļ vietā.

PIEZĪME

Ja veļas žāvētājs parāda ziņojumu "**Empty the tank (Iztukšojiet ūdens tvertni)**" un apstājas, kamēr notiek žāvēšana, iztukšojiet ūdens tvertni un pieskarieties un turiet ▷‖. Ziņojums "**Empty the tank (Iztukšojiet ūdens tvertni)**" pazudīs, un žāvētājs atsāks žāvēšanu.

U-PJT_DRYER_SimpleUX_WEB_SSEC-00_EU_Latvian.indd 44 2021/11/12 15:01:38

Tīrīšana

⚠ **BRĪDINĀJUMS**

- Netīriet veļas žāvētāju, izsmidzinot ūdeni tieši uz tā virsmas.
- Netīriet veļas žāvētāju ar benzolu, krāsas šķīdinātāju, spirtu vai acetonu. Tas var izraisīt krāsas izmaiņas, deformāciju, bojājumus, elektriskās strāvas triecienu vai aizdegšanos.
- Pirms veļas žāvētāja tīrīšanas pārliecinieties, ka esat atvienojis strāvas vadu.

Ārpuse

Tīriet to ar mīkstu, mitru drāniņu. Neizmantojiet abrazīvus tīrīšanas līdzekļus. Neizmantojiet un nenovietojiet veļas žāvētāja tuvumā/uz tā virsmas asus vai smagus priekšmetus. Uzglabājiet mazgāšanas līdzekļus un veļu uz īpaša paliktņa (nopērkams atsevišķi) vai atsevišķā kastē.

Vadības panelis

Tīriet to ar mīkstu, mitru drāniņu. Neizmantojiet abrazīvus tīrīšanas līdzekļus. Nesmidziniet tīrīšanas līdzekļus tieši uz paneļa virsmas. Nekavējoties noslaukiet, ja kāds šķidrums ir izšļakstījies vai nopilējis uz vadības paneļa.

Tvertne

Tīriet ar mitru drāniņu, kas iepriekš samitrināta nerūsējošā tērauda virsmu tīrīšanai piemērotā, neabrazīvā tīrīšanas līdzeklī.

Noslaukiet tīrīšanas līdzekļa paliekas ar tīru, sausu drāniņu.

Durvis

Svešas vielas var radīt piesārņojumu vai uzkrāties durvju iekšpusē. Notīriet durvju iekšpusi, izmantojot mīksta auduma gabalu vai suku.

⚠ **UZMANĪBU**

Neatraujiet durvju gumijas blīvējumu.

Veļas plūksnu filtrs

Iztīriet veļas plūksnu filtru pēc katras izmantošanas reizes.

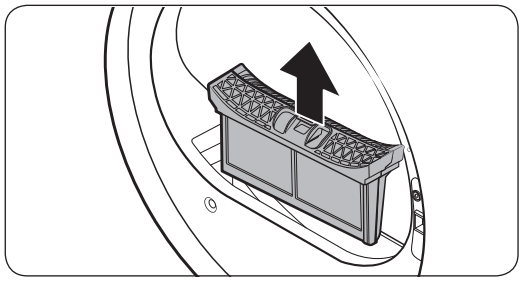

1. Atveriet žāvētāja durvis, satveriet plūksnu filtra augšējo daļu un velciet, lai filtru izņemtu.
   - Pēc filtra izņemšanas neatraujiet gumijas blīvējumu.

U-PJT_DRYER_SimpleUX_WEB_SSEC-00_EU_Latvian.indd 45 2021/11/12 15:01:38

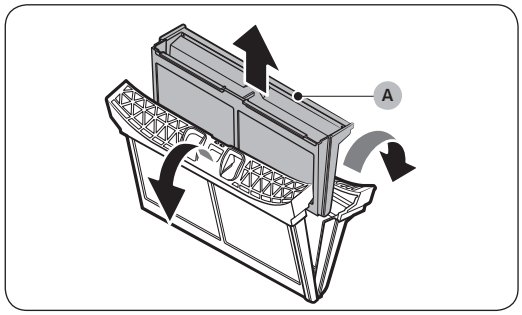

2. Atveriet ārējo filtru un pēc tam izņemiet **iekšējo filtru (A)**.

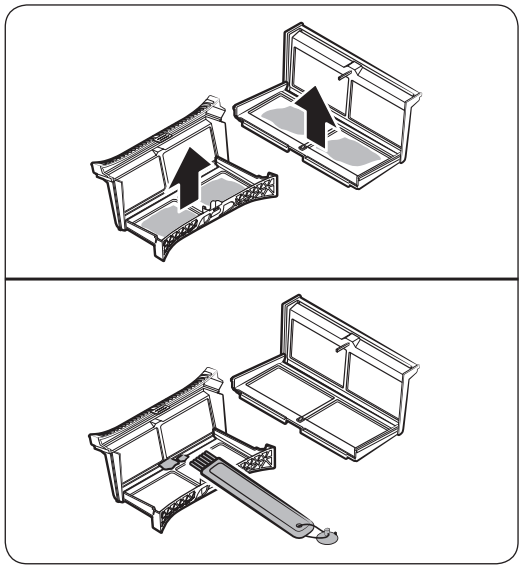

3. Atveriet ārējo filtru un iekšējo filtru.
4. Iztīriet veļas plūksnas no abiem filtriem un pēc tam notīriet filtrus ar tīrīšanas suku.

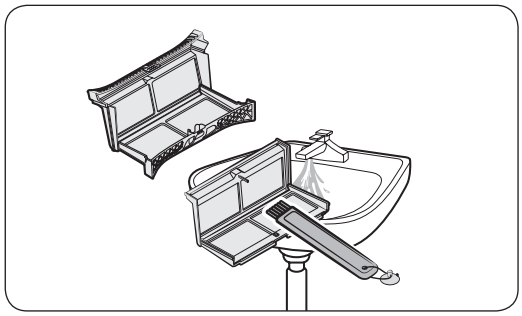

PIEZĪME

Lai rūpīgi iztīrītu filtrus, tīriet tos tekošā ūdenī un pēc tam pilnībā nožāvējiet.

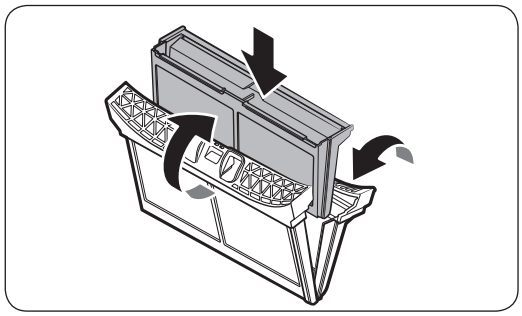

5. Ievietojiet iekšējo filtru ārējā filtrā un tad ievietojiet veļas pūku filtru tā sākotnējā pozīcijā.

U-PJT_DRYER_SimpleUX_WEB_SSEC-00_EU_Latvian.indd 46 2021/11/12 15:01:38

⚠ UZMANĪBU

- Iztīriet veļas pūku filtru pēc katras žāvēšanas reizes. Pretējā gadījumā var pasliktināties žāvēšanas veiktspēja.
- Ja filtra virsma ir mitra, pirms lietošanas ļaujiet tai pilnībā nožūt.
  - Mitra filtra ievietošana var izraisīt pelējuma un/vai smakas rašanos un/vai pazeminātu žāvēšanas efektivitāti.
- Tīrot vai izņemot plūksnu filtru, nekratiet to vai nepiesitiet uz tā. To darot, var sabojāt filtru.
- Bezrūpīga ārējo un iekšējo filtru atvēršana, piemērojot pārāk lielu spēku, var filtrus sabojāt.

Siltummainis

Kad ir pienācis laiks tīrīt siltummaini, žāvētājs jūs brīdinās, parādot ziņojumu "**Clean heat exchanger (Veiciet siltummaiņa tīrīšanu)**".

Netīrs siltummainis kavēs iekārtas veiktspēju, tāpēc tas ir regulāri jātīra.

PIEZĪME

- Temperatūras atšķirību izraisītas kondensācijas dēļ ap siltummaini var izveidoties ūdens pilieni. Tas ir normāli, un tā nav noplūdes pazīme.
- Ja ilgāku laiku neplānojat izmantojot žāvētāju, atveriet siltummaiņa vāku un to izvēdiniet.

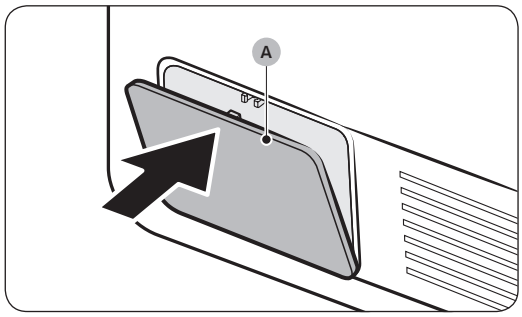

1. Uzmanīgi uzspiediet uz **ārējā vāciņa (A)** augšdaļas, lai atvērtu to.

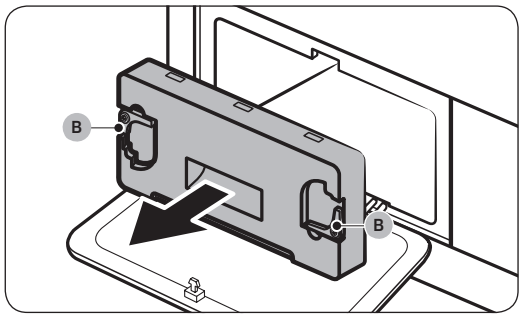

2. Atbloķējiet iekšējā vāciņa **fiksatorus (B)** un velciet iekšējo vāciņu, lai to noņemtu.

U-PJT_DRYER_SimpleUX_WEB_SSEC-00_EU_Latvian.indd 47 2021/11/12 15:01:38

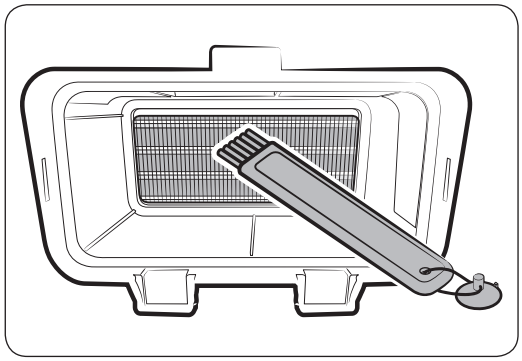

3. Notīt siltummainī sakrājušos putekļus, izmantojot komplektā iekļauto suku.
   - Pēc tīrīšanas ar suku noslauciet atlikušos putekļus, izmantojot gludu, mitru drānu.

⚠ UZMANĪBU

- Lai izvairītos no traumām un apdegumiem, nepieskarieties vai netīriet siltummaini ar plikām rokām.
- Siltummaiņa tīrīšanas laikā uzmanieties, lai nesabojātu tā ribas.

PIEZĪME

Ja siltummainis ir pilnīgi sauss un tāpēc to ir grūti tīrīt, izsmidziniet uz siltummaiņa nelielu daudzumu ūdens un tīriet, izmantojot suku.

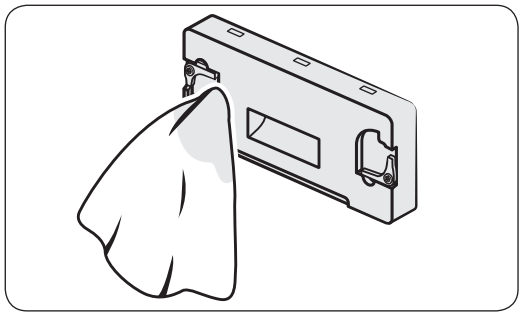

4. Notīriet iekšējo vāciņu ar mīkstu, mitru drāniņu.
   - Ap iekšējo vāciņu var būt mitrums un/vai svešas vielas.

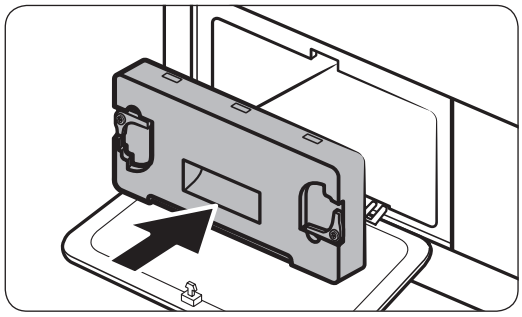

5. Ievietojiet iekšējo vāciņu tā sākotnējā pozīcijā un tad nobloķējiet fiksējošās skavas.
6. Aizveriet siltummaiņa ārējo vāciņu.

PIEZĪME

- Pēc siltummaiņa tīrīšanas pieskarieties ○, lai noraidītu paziņojuma ziņojumu. Ziņojums paliek ieslēgts, kamēr tas nav noraidīts.
- Ja brīdinājums nepazūd pēc tā noraidīšanas, atvienojiet un pēc tam pievienojiet strāvas kabeli vai noņemiet un atkārtoti ievietojiet siltummaiņa iekšējo vāciņu.

U-PJT_DRYER_SimpleUX_WEB_SSEC-00_EU_Latvian.indd 48 2021/11/12 15:01:39

Traucējummeklēšana

Kontrolpunkti

Ja esat saskāries ar veļas žāvētāja darbības problēmu, vispirms aplūkojiet tālāk redzamo tabulu un pamēģiniet ieteiktos risinājumus.

Problēma	Rīcība
Veļas žāvētājs neieslēdzas.	• Pārliecinieties, ka žāvētājs ir pievienots strāvai. • Pārliecinieties, ka durtiņas ir kārtīgi aizvērtas. • Pārbaudiet drošinātāju vai atiestatiet jaudas slēdzi. • Ja cikla laikā atvērāt durvis, vēlreiz pieskarieties un turiet ▷II. • Iztīriet filtru. • Pārliecinieties, ka nav aktivizēta funkcija Bērnu drošības aizsardzība.
Žāvētājs neuzsilst.	• Pārbaudiet drošinātāju vai atiestatiet jaudas slēdzi. • Pārbaudiet plūksnu filtru un siltummaini. Ja nepieciešams, iztīriet tos. • Iespējams, veļas žāvētājs ir žāvēšanas cikla dzesēšanas fāzē.
Apģērba gabali nav izžāvēti.	Pārbaudiet augstāk minētos punktus. Papildus: • Nepārslogojiet veļas žāvētāju. Ja žāvētājs ir pārpildīts, apģērba gabalu žāvēšana aizņems vairāk laika. • Žāvējiet smagos audumus atsevišķi no viegliem audumiem. • Apģērba gabals(-i) ir pārāk mazs(-i), un tvertnes iekšpusē netiek grieztas pietiekami daudz. • Iztīriet filtru. • Veiciet siltummaiņa tīrīšanu. • Ja novadcaurule ir pievienota, pārliecinieties, ka ūdens tiek novadīts pareizi.
Žāvētājs ir pārāk skaļš.	• Pārbaudiet, vai žāvētājā nav monētu, vaļīgu pogu, naglu un citu objektu, un nekavējoties to izņemiet. • Pārbaudiet veļas plūksnu filtru. Izņemiet visus priekšmetus, kas iestrēguši plūksnu filtra iekšpusē. • Pārliecinieties, ka veļas žāvētājs ir nolīmeņots un tas stingri balstās uz grīdas. • Veļas žāvētājs darbības laikā var nedaudz dūkt, kā iemesls ir gaisa kustība caur tā tvertni un ventilatoru. Tas ir normāli.
Apģērba gabali nav izžāvēti vienmērīgi.	• Šuves, kabatas un citi blīvi apģērba elementi žūst ilgāk kā pārējais apģērbs. Tas ir normāli. • Sašķirojiet biezu un plānu audumu apģērbus atsevišķi.
No žāvētāja nāk aromāts.	• Krāsu, laku, tīrīšanas līdzekļu un citu sadzīves priekšmetu aromāts varētu būt izplatījies gaisā un nonācis žāvētājā. Ja ievērojat šādu aromātu, pirms žāvētāja izmantošanas to pilnībā izvēdiniet. • Ja žāvēšana tiek veikta slēgtā telpā, žāvētājs var izraisīt apkārtējās vides temperatūras paaugstināšanos. Pārliecinieties, lai telpā būtu atvērts logs un nodrošināta ventilācija. • Nemēģiniet žāvēt mitrus priekšmetus pēc tam, kad tie ilgu laiku ir bijuši atstāti veļas mazgājamajā mašīnā vai žāvētājā.

U-PJT_DRYER_SimpleUX_WEB_SSEC-00_EU_Latvian.indd 49 2021/11/12 15:01:39

Traucējummeklēšana

Problēma	Rīcība
Veļas žāvētājs izslēdzas pirms apģērba gabali ir sausi.	• Ievietotās veļas porcija ir pārāk maza. Ielieciet dažus papildu apģērba gabalus, piemēram, dvieļus un mēģiniet žāvēšanu veikt vēlreiz.
Uz drēbēm ir plūksnas.	• Pirms apģērba gabalu ievietošanas žāvētājā vienmēr pārliecinieties, ka plūksnu filtrs ir tīrs. Kad žāvējat apģērba gabalus priekšmetus, kas rada lielu daudzumu plūksnu, var būt nepieciešams tīrīt plūksnu filtru cikla vidū. • Daži audumi (piemēram, balti dvieļi) rada vairāk plūksnu un jāžāvē atsevišķi no audumiem, kam plūksnas viegli pielīp (piemēram, melnām lina biksēm). • Pārbaudiet kabatu iekšpusi, lai pārliecinātos, ka tās pirms žāvēšanas ir tukšas.
Apkārtējās vides temperatūra ap žāvētāju palielinās vai ap to ir mitruma aromāts.	• Siltumsūkņa žāvētāji žāvēšanas procesa laikā cirkulē apkārtējo gaisu žāvētāja iekšpusē un ārpusē, lai dzesētu sistēmu. Izmantojot žāvētāju slikti ventilētā telpā, atkarībā no darbības vides, var paaugstināt apkārtējā gaisa mitruma līmeni un/vai izraisīt mitruma aromātu. Izmantojot žāvētāju, nodrošiniet pareizu ventilāciju.
Ūdens netiek novadīts.	• Pārbaudiet, vai novadcaurule nav savijusies vai saliekusies. Iztaisnojiet cauruli, ja tā ir savijusies vai saliekusies un stingri pievienojiet to grīdas notekai. • Pārbaudiet, vai novadcaurule ir sasalusi. Ja caurule ir sasalusi, iegremdējiet to siltā ūdenī, lai caurule varētu atkust un iztukšoties. Atvienojiet cauruli un pārbaudiet, vai novadīšana notiek pareizi.

Ja problēmu neizdodas novērst, sazinieties ar vietējo Samsung klientu apkalpošanas centru.

U-PJT_DRYER_SimpleUX_WEB_SSEC-00_EU_Latvian.indd 50 2021/11/12 15:01:39

Informācijas kodi

Ja radušās veļas žāvētāja darbības problēmas, ekrānā var būt redzams informācijas kods. Aplūkojiet zemāk redzamo tabulu un pamēģiniet ieteiktos risinājumus.

Informācijas kods	Nozīme	Rīcība
Door is open (Durvis ir atvērtas)	Žāvētāja darbība ar atvērtām durvīm	• Aizveriet durvis un sāciet no jauna. • Ja problēma nepazūd, sazinieties ar servisa centru. • Pārbaudīt, vai ir ieslēgta funkcija Bērnu drošības aizsardzība. Ja ir ieslēgta funkcija Bērnu drošības aizsardzība, atverot durvis, var tikt parādīts šis ziņojums, pat ja žāvētājs nedarbojas.
Open door & check inside (Atveriet durvis un pārbaudiet iekšpusi) (Child Lock on (Ieslēgta funkcija Bērnu drošības aizsardzība))	Ir aktivizēta funkcija Bērnu drošības aizsardzība. Atveriet durvis un pārbaudiet tvertnes iekšpusi.	• Ja funkcija Bērnu drošības aizsardzība ir ieslēgta, izslēdziet funkciju Bērnu drošības aizsardzība vai arī izslēdziet barošanu.
Check filter (Nepieciešama filtra pārbaude)	Veļas plūksnu filtra problēma	• Pārbaudiet veļas plūksnu filtra montāžu. • Ja problēma nepazūd, sazinieties ar servisa centru.
Check inner cover of heat exchanger (Pārbaudiet siltummaiņa iekšējo vāciņu)	Siltummaiņa iekšējā pārklājuma problēma	• Pārbaudiet siltummaiņa iekšējo pārklājumu. • Ja problēma nepazūd, sazinieties ar servisa centru.
Check drainage (Pārbaudiet novadīšanu) / Empty the tank (Iztukšojiet ūdens tvertni)	Novadīšanas darbības traucējumi Novadīšanas sūkņa darbības traucējumi Sasalusi novadcaurule Pilna ūdens tvertne	• Pārliecinieties, ka novadcaurule nav saliekta vai bojāta. • Ja caurule ir sasalusi, aptiniet to ar siltā ūdenī samitrinātu dvieli aptuveni desmit minūtes, lai cauruli atkausētu. • Iztukšojiet ūdens tvertni, ieslēdziet žāvētāju un sāciet no jauna. • Ja problēma nepazūd, sazinieties ar servisa centru.
tC	Gaisa temperatūras sensora problēma	• Iztīriet plūksnu filtru vai siltummaini. • Ja problēma nepazūd, sazinieties ar servisa centru.
tC5	Kompresora temperatūras sensora problēma	• Pagaidiet divas līdz trīs minūtes. • Pieslēdziet strāvu un sāciet no jauna.

U-PJT_DRYER_SimpleUX_WEB_SSEC-00_EU_Latvian.indd 51 2021/11/12 15:01:39

Traucējummeklēšana

Informācijas kods	Nozīme	Rīcība
3C	Pārbaudiet motora darbību.	• Mēģiniet no jauna palaist ciklu. • Ja problēma nepazūd, sazinieties ar servisa centru.
AC6	Pārbaudiet sakarus starp galveno un invertora PBA.	• Mēģiniet no jauna palaist ciklu. • Ja problēma nepazūd, sazinieties ar servisa centru.
HC	Kompresora pārkaršana	• Sazinieties ar servisa centru.

Ja kāds no informācijas kodiem turpina parādīties ekrānā, sazinieties ar vietējo Samsung klientu apkalpošanas centru.

U-PJT_DRYER_SimpleUX_WEB_SSEC-00_EU_Latvian.indd 52 2021/11/12 15:01:39

Pielikums

Audumu kopšanas tabula

Audumu kopšanas veidus apzīmē šādi simboli. Apģērbu kopšanas etiķetes satur simbolus, kas vajadzības gadījumā norāda pareizo žāvēšanas, balināšanas, žāvēšanas un gludināšanas, kā arī ķīmiskās tīrīšanas veidu. Simbolu izmantošana palīdz nodrošināt vietējo un importēto preču ražotāju sniegtās informācijas konsekvenci.

Lai auduma kalpošanas laiks būtu maksimāli ilgs un lai samazinātu ar mazgāšanu saistītas problēmas, ievērojiet uz etiķetes sniegtos tīrīšanas norādījumus.

Mazgāšana

95	95 °C karstā mazgāšana.
60	60 °C krāsainu apģērbu mazgāšana.
60	60 °C krāsainu apģērbu mazgāšana. (“Easy care” (Vieglā apkope) krāsainu apģērbu mazgāšana)
40	40 °C krāsainu apģērbu mazgāšana.
40	40 °C maiga mazgāšana.
40	40 °C ļoti maiga mazgāšana.
30	30 °C smalku audumu mazgāšana.
30	30 °C maiga smalku audumu mazgāšana.
30	30 °C ļoti maiga smalku audumu mazgāšana.
	Mazgāt ar rokām.
	Nemazgāt.

PIEZĪME

Mazgāšanas cilindrā redzamie skaitļi norāda maksimālās mazgāšanas temperatūras Celsija grādos, kuras nedrīkst pārsniegt.

Balināšana

	Atļauti visi balinātāji.
	Ir atļauts tikai skābekļa balinātājs.
	Nebalināt.

Žāvēšana

	Žāvēšana žāvētājā / žāvēšana 80 °C temperatūrā, izmantojot normālu žāvēšanas procesu.
	Žāvēšana žāvētājā / žāvēšana 60 °C temperatūrā, izmantojot maigu žāvēšanas procesu.
	Nežāvēt žāvētājā
	Žāvēt uz auklas.
	Žāvēt uz auklas notecinot.
	Žāvēt izklātu.
	Žāvēt izklātu notecinot.
	Žāvēt uz auklas ēnā.
	Žāvēt uz auklas notecinot ēnā.
	Žāvēt izklātu ēnā.
	Žāvēt izklātu notecinot ēnā.

PIEZĪME

- Punkti norāda žāvētāja žāvēšanas līmeni.
- Līnijas norāda žāvēšanas veidu un vietu.

U-PJT_DRYER_SimpleUX_WEB_SSEC-00_EU_Latvian.indd 53 2021/11/12 15:01:41

Pielikums

Gludināšana

	Gludināt ar 200 °C maksimālo gludināmās virsmas temperatūru.
	Gludināt ar 150 °C maksimālo gludināmās virsmas temperatūru.
	Gludināt ar 110 °C maksimālo gludināmās virsmas temperatūru. Jāievēro piesardzība, izmantojot tvaika gludekļus (strādāt bez tvaika).
	Negludināt.

PIEZĪME

Punkti norāda gludināšanas temperatūras diapazonus (regulators, tvaiks, ceļojumu gludekļi un gludināšanas iekārtas).

Profesionālā apkope

P	Profesionāla ķīmiskā tīrīšana ar perhloretilēnu un/vai ogļūdeņražiem (smagie benzīni), izmantojot parastu procesu.
P	Profesionāla ķīmiskā tīrīšana ar perhloretilēnu un/vai ogļūdeņražiem (smagie benzīni), izmantojot maigu procesu.
F	Profesionāla ķīmiskā tīrīšana ar ogļūdeņražiem (smagie benzīni), izmantojot parastu procesu.
F	Profesionāla ķīmiskā tīrīšana ar ogļūdeņražiem (smagie benzīni), izmantojot maigu procesu.
	Netīrīt ķīmiski.
W	Profesionāla mitrā tīrīšana.
W	Maiga profesionāla mitrā tīrīšana.
W	Ļoti maiga profesionāla mitrā tīrīšana.
W	Netīrīt ar mitro tīrīšanu.

PIEZĪME

- Burti aplītī norāda šķīdinātājus (P, F), kurus izmanto ķīmiskajā vai mitrajā tīrīšanā (W).
- Parasti līnija zem simbola norāda maigāku apstrādi (piem., maigs cikls vienkārši kopjamām vienībām). Dubulta līnija norāda apkopes līmeņus ar īpaši maigu apstrādi.

Vides aizsardzība

- Šī iekārta ir izgatavota no atkārtoti pārstrādājamiem materiāliem. Ja iekārta jāutilizē, lūdzu, ievērojiet vietējos atkritumu savākšanas noteikumus. Nogrieziet strāvas vadu tā, lai iekārtu nevarētu pievienot strāvas avotam. Noņemiet durtiņas, lai dzīvnieki un mazi bērni nevarētu tikt ieslēgti iekārtā.
- Iekārta satur fluorētas siltumnīcas efektu izraisošas gāzes.
  Hermētiski noslēgts aprīkojums.
  Nepieļaujiet gāžu noplūdi atmosfērā.
  Dzesētājviela (tips): R-134a (GWP = 1430)
  Dzesētājviela (uzpilde): 0,43 kg, 0,615 tCO2e

U-PJT_DRYER_SimpleUX_WEB_SSEC-00_EU_Latvian.indd 54 2021/11/12 15:01:42

Specifikācijas

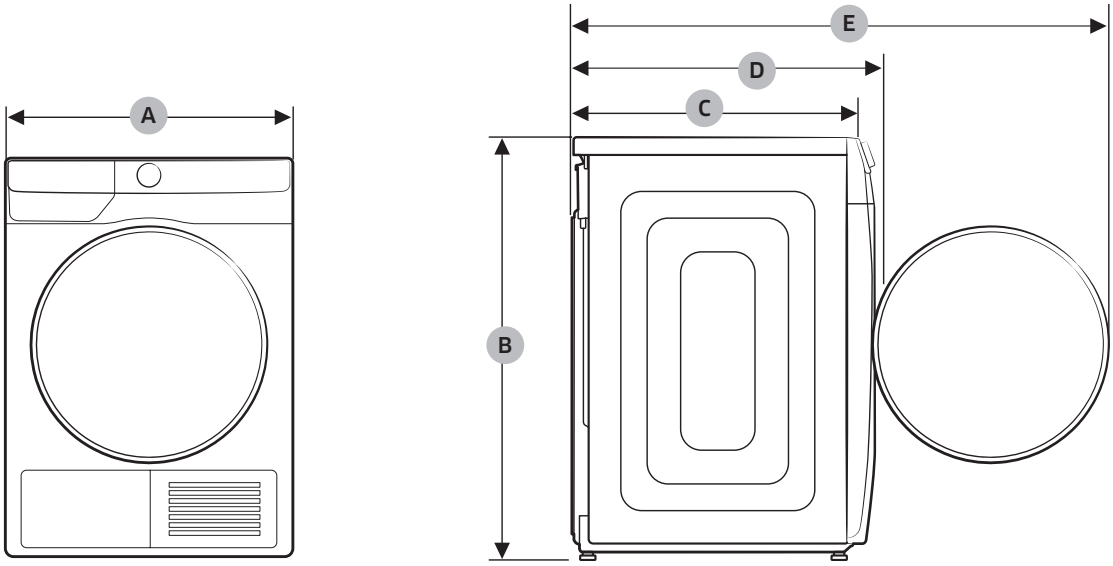

TIPS		VEĻAS ŽĀVĒTĀJS AR IEVIETOŠANAS LŪKU PRIEKŠPUSĒ	
MODEĻA NOSAUKUMS		DV9*T7***** DV8*T7***** DV9*T6***** DV8*T6***** DV9*T5***** DV8*T5*****	DV9*T8*****
IZMĒRI	A	600 mm	600 mm
	B	850 mm	850 mm
	C	600 mm	600 mm
	D	650 mm	660 mm
	E	1100 mm	1110 mm
SVARS		50,0 kg	54,0 kg
ELEKTROSISTĒMAS PRASĪBAS	AC 220–240 V / 50 Hz	780–800 W	
PIEĻAUJAMĀ IZMANTOŠANAS TEMPERATŪRA		5-35 °C	

U-PJT_DRYER_SimpleUX_WEB_SSEC-00_EU_Latvian.indd 55 2021/11/12 15:01:42

Kontaktinformācija

JAUTĀJUMI VAI KOMENTĀRI?

VALSTS	ZVANIET	VAI APMEKLĒJIET MŪS TIEŠSAISTĒ
UK	0333 000 0333	www.samsung.com/uk/support
IRELAND (EIRE)	0818 717100	www.samsung.com/ie/support
GERMANY	06196 77 555 77	www.samsung.com/de/support
FRANCE	01 48 63 00 00	www.samsung.com/fr/support
SPAIN	91 175 00 15	www.samsung.com/es/support
PORTUGAL	808 207 267	www.samsung.com/pt/support
LUXEMBURG	261 03 710	www.samsung.com/be_fr/support
NETHERLANDS	088 90 90 100	www.samsung.com/nl/support
BELGIUM	02-201-24-18	www.samsung.com/be/support (Dutch) www.samsung.com/be_fr/support (French)
NORWAY	21629099	www.samsung.com/no/support
DENMARK	707 019 70	www.samsung.com/dk/support
FINLAND	030-6227 515	www.samsung.com/fi/support
SWEDEN	0771 726 786	www.samsung.com/se/support
AUSTRIA	0800 72 67 864 (0800-SAMSUNG)	www.samsung.com/at/support
SWITZERLAND	0800 726 786	www.samsung.com/ch/support (German) www.samsung.com/ch_fr/support (French)
HUNGARY	0680SAMSUNG (0680-726-7864)	www.samsung.com/hu/support
CZECH	800 - SAMSUNG (800-726786)	www.samsung.com/cz/support
SLOVAKIA	0800 - SAMSUNG (0800-726 786)	www.samsung.com/sk/support
CROATIA	072 726 786	www.samsung.com/hr/support
BOSNIA	055 233 999	www.samsung.com/ba/support
North Macedonia	023 207 777	www.samsung.com/mk/support
MONTENEGRO	020 405 888	www.samsung.com/support
SLOVENIA	080 697 267 (brezplačna številka)	www.samsung.com/si/support
SERBIA	011 321 6899	www.samsung.com/rs/support
Kosovo	0800 10 10 1	www.samsung.com/support
ALBANIA	045 620 202	www.samsung.com/al/support
BULGARIA	0800 111 31 - Безплатен за всички оператори *3000 - Цена на един градски разговор или според тарифата на мобилният оператор 09:00 до 18:00 - Понеделник до Петък	www.samsung.com/bg/support

U-PJT_DRYER_SimpleUX_WEB_SSEC-00_EU_Latvian.indd 56 2021/11/12 15:01:42

VALSTS	ZVANIET	VAI APMEKLĒJIET MŪS TIEŠSAISTĒ
ROMANIA	0800872678 - Apel gratuit *8000 - Apel tarifat în reţea	www.samsung.com/ro/support
ITALIA	800-SAMSUNG (800.7267864)	www.samsung.com/it/support
CYPRUS	8009 4000 only from landline, toll free	www.samsung.com/gr/support
GREECE	80111-SAMSUNG (80111 726 7864) only from land line (+30) 210 6897691 from mobile and land line	
POLAND	801-172-678* lub +48 22 607-93-33* * (opłata według taryfy operatora)	http://www.samsung.com/pl/support/
LITHUANIA	8-800-77777	www.samsung.com/lt/support
LATVIA	8000-7267	www.samsung.com/lv/support
ESTONIA	800-7267	www.samsung.com/ee/support

U-PJT_DRYER_SimpleUX_WEB_SSEC-00_EU_Latvian.indd 57 2021/11/12 15:01:42

Piezīmēm

Piezīmēm

SAMSUNG