Trauku mazgājamā mašīna

Lietotāja rokasgrāmata

DW6*R707*/DW6*R705*/DW6*R704*sērija

SAMSUNG

Saturs

Brīdinājumi un piesardzība 4

Informācija par drošības norādēm 4
Svarīgi drošības simboli 4
Instrukcijas par WEEE 5
Svarīgi drošības noteikumi 6
Trauku mazgājamās mašīnas lietošanas instrukcijas 8
Instrukcijas par bērnu drošību 9
Instrukcijas, kas jāievēro, uzstādot trauku mazgājamo mašīnu 10

Uzstādīšana 13

Iepakojuma saturs 13
Uzstādīšanas prasības 16
Uzstādīšanas instrukcijas 18
Līste 35
Durvju aizsargs (DW6*R70**U*sērija) 37

Pirms darba sākšanas 38

Īsumā par trauku mazgājamo mašīnu 38
Trauku mazgājamai mašīnai nepiemēroti materiāli 40
Plauktu lietošanas pamatnorādes 41
Mazgāšanas līdzekļa nodalījums 45
Skalošanas līdzekļa tvertne 47
Sāls uzglabāšana 48
Skārienpaliktņa reakcija 49
Iestatīšanas režīms 50

Darbības 52

Vadības panelis 52
Cikla pārskats 54
Soļi vienkāršam sākumam 55
Sāls uzglabāšana 56
Aizkavētais starts 58
Vadības bloķētājs 58

Tehniskā apkope 59

Tīrīšana 59
Ilgtermiņa aprūpe 62

Problēmu novēršana 63

Pārbaudes punkti 63
Informācijas kodi 66

Ciklu diagramma 67

Pielikums 69

Transportēšana/pārvietošana 69
Aizsardzība pret salu 69
Atbrīvošanās no trauku mazgājamās mašīnas videi draudzīgā veidā 69
Specifikācijas 70

Standarta testam 71

Izstrādājuma informācija 73

Brīdinājumi un piesardzība

Apsveicam ar jaunās Samsung trauku mazgājamās mašīnas iegādi! Šajā rokasgrāmatā ir ietverta svarīga informācija par jūsu ierīces uzstādīšanu, lietošanu un apkopi. Lūdzu, rūpīgi izlasiet šo rokasgrāmatu, lai pilnībā izmantotu trauku mazgājamās mašīnas īpašības un sniegtās iespējas.

Informācija par drošības norādēm

Rūpīgi izlasiet šo rokasgrāmatu, lai uzzinātu par drošu un efektīvu jaunās ierīces īpašību un funkciju izmantošanu. Glabājiet to drošā vietā netālu no ierīces, lai vajadzības gadījumā tā būtu pieejama. Izmantojiet ierīci tikai tiem mērķiem, kas norādīti šajā rokasgrāmatā.
Brīdinājumi un svarīgi drošības norādījumi šajā rokasgrāmatā neattiecas uz visiem iespējamiem apstākļiem un situācijām. Tā ir jūsu atbildība būt apdomīgam, piesardzīgam un uzmanīgam, uzstādot, apkopjot un darbinot trauku mazgājamo mašīnu.
Tā kā šīs lietošanas instrukcijas aptver dažādus modeļus, jūsu trauku mazgājamās mašīnas īpašības var nedaudz atšķirties no šajā rokasgrāmatā aprakstītajām un ne visas brīdinājuma zīmes var būt atbilstošas. Ja jums ir kādi jautājumi vai neskaidrības, sazinieties ar tuvāko servisa centru vai meklējiet palīdzību un informāciju tiešsaistē www.samsung.com.

Svarīgi drošības simboli

Ko nozīmē lietotāja rokasgrāmatā izmantotās ikonas un zīmes:

⚠ **BRĪDINĀJUMS**

Briesmas vai bīstamas darbības, kas var izraisīt smagas traumas, nāvi un/vai īpašuma bojājumus.

⚠ **UZMANĪBU**

Briesmas vai bīstamas darbības, kas var izraisīt traumas un/vai īpašuma bojājumus.

PIEZĪME

Norāda, ka pastāv miesas bojājumu vai materiālo zaudējumu risks.
Šie brīdinājuma simboli palīdz novērst kaitējumu jums un citiem. Lūdzu, ņemiet tos vērā. Glabājiet šīs instrukcijas drošā vietā un nodrošiniet, lai ar tām iepazītos arī jaunie lietotāji. Nododiet tās jaunajam īpašniekam.

Instrukcijas par WEEE

Pareiza produkta likvidēšana (nolietotas elektriskās un elektroniskās ierīces)(piemērojams valstīs ar atsevišķām savākšanas sistēmām)

Šis marķējums uz produkta, piederumiem vai instrukcijām norāda, ka izstrādājumu un tā elektroniskos piederumus (piemēram, lādētāju, austiņas, USB kabeli) nedrīkst izmest kopā ar citiem sadzīves atkritumiem. Lai novērstu iespējamo kaitējumu videi vai cilvēku veselībai, ko rada nekontrolēta atkritumu likvidēšana, lūdzam minētās ierīces nošķirt no citiem atkritumiem un nodot otrreizējai pārstrādei, lai veicinātu ilgtspējīgu materiālo resursu atkārtotu izmantošanu. Mājsaimniecības lietotājiem jāsazinās vai nu ar mazumtirgotāju, pie kura iegādājās šo produktu, vai vietējo pašvaldību, lai uzzinātu, kur un kā viņi var nodot šos izstrādājumus ekoloģiski drošai pārstrādei. Rūpnieciskajiem lietotājiem jāsazinās ar piegādātāju un jāpārbauda pirkuma līguma noteikumi un nosacījumi. Šo produktu un tā elektroniskos piederumus nedrīkst jaukt kopā ar citiem rūpnieciskajiem atkritumiem.

Lai iegūtu informāciju par Samsung saistībām vides jomā un konkrētiem izstrādājumu normatīvajiem pienākumiem, piemēram, REACH, WEEE, Baterijas, apmeklējiet mūsu ilgtspējības lapu, kas pieejama vietnē Samsung.com

Brīdinājumi un piesardzība

Svarīgi drošības noteikumi

Lai samazinātu ugunsgrēka, elektrošoka vai cilvēku ievainošanas risku, ierīces lietošanas laikā ievērojiet galvenos piesardzības pasākumus, tostarp:

1. Ierīce nav paredzēta lietošanai personām (ieskaitot bērnus) ar ierobežotām fiziskām, sensorām vai garīgām spējām, vai arī personām, kam trūkst pieredzes un zināšanu, ja vien par šo personu drošību atbildīgā persona nodrošina atbilstošu uzraudzību vai instrukcijas.
2. **Lietojot Eiropā:** Ierīci drīkst lietot bērni no astoņu gadu vecuma, kā arī personas ar ierobežotām fiziskām, sensorām vai garīgām spējām vai nepietiekamu pieredzi un zināšanām, ja šīm personām ir nodrošināta atbilstoša uzraudzība vai norādījumi par ierīces lietošanu drošā veidā, kā arī norādīti ar lietošanu saistītie riski. Bērni nedrīkst rotaļāties ar ierīci. Bērni nedrīkst veikt tīrīšanu un apkopi bez uzraudzības.
3. Uzraugiet, lai bērni nespēlētos ar ierīci.
4. Ja strāvas vads ir bojāts, lai novērstu drošības riskus, tas jānomaina ražotājam, ražotāja servisa pārstāvim vai līdzīgi kvalificētām personām.
5. Jālieto tikai jaunie šļūteņu komplekti, kas ietilpst ierīces iepakojumā, bet vecos nav vēlams lietot atkārtoti.

6. Ja ierīcei ir pamatnē iestrādātas atveres, raugiet, lai tās nenosprostotu paklājs.
7. **Lietojot Eiropā:** Bērni līdz trīs gadu vecumam drīkst lietot ierīci tikai pieaugušas personas uzraudzībā.
8. **UZMANĪBU:** Lai izvairītos no nejaušas pārkaršanas, šo ierīci nedrīkst barot caur ārēju ieslēgšanas ietaisi, piemēram, taimeri, kā arī pievienot to ķēdei, kuru utilītprogramma regulāri ieslēdz un izslēdz.
9. **BRĪDINĀJUMS**: Naži un citi galda piederumi jāieliek groziņā tā, lai to asie gali būtu vērsti lejup, vai jānogulda horizontāli.

Ierīce paredzēta izmantošanai mājsaimniecībā un līdzīgās vidēs:

- veikalu virtuvēs, birojos un citās darba vidēs;
- dzīvojamās ēkās;
- saimniecībās un hoteļos, moteļos un viesu izmitināšanas vidēs;
- viesnīcās.

Brīdinājumi un piesardzība

Trauku mazgājamās mašīnas lietošanas instrukcijas

Šī trauku mazgājamā mašīna nav paredzēta komerciālai lietošanai. Tā ir paredzēta lietošanai mājsaimniecībās un līdzīgās darba un dzīvošanai paredzētās vidēs, piemēram:

- veikalos;
- birojos un izstādes zālēs;

kā arī iemītnieku lietošanai tādās iestādēs kā:

- hosteļi un viesu mājas.

To drīkst izmantot tikai kā mājsaimniecības ierīci atbilstoši lietotāja rokasgrāmatā norādītajam, lai nomazgātu traukus un galda piederumus. Ražotājs neatbalsta citu lietošanas veidu, tas var būt bīstami.

Ražotājs neuzņemas atbildību par bojājumiem, kas radušies nepareizas vai neatbilstošas lietošanas dēļ.

Trauku mazgājamajā mašīnā nedrīkst izmantot šķīdinātājus. Sprādzienbīstamība.

Neieelpojiet un neļaujiet nonākt elpceļos trauku mazgājamajā mašīnā izmantojamajam mazgāšanas līdzeklim. Trauku mazgājamajā mašīnā izmantojamie mazgāšanas līdzekļi satur kairinošas vai korozīvas vielas, kas to norīšanas gadījumā var izraisīt dedzinošas sajūtas degunā, mutē un kaklā vai apgrūtināt elpošanu. Ja mazgājamais līdzeklis ir norīts vai ieelpots, nekavējoties sazinieties ar ārstu.

Neatstājiet ierīces durvis atvērtas bez vajadzības, jo aiz tām var paklupt.

Nesēdiet un neatspiedieties pret atvērtajām durvīm. Šāda darbība var apgāzt un sabojāt trauku mazgājamo mašīnu, turklāt jūs varat savainoties.

Izmantojiet mazgāšanas līdzekli un skalošanas līdzekli, kas paredzēts mājas trauku mazgājamajām mašīnām. Nelietojiet šķidro trauku mazgāšanas līdzekli.

Nelietojiet spēcīgu skābes bāzes tīrīšanas līdzekli.

Nepildiet skalošanas līdzekļa nodalījumā pulverveida vai šķidro mazgāšanas līdzekli. Tas nopietni bojās nodalījumu.

Nejauši iepildot sāls nodalījumā pulverveida vai šķidro trauku mazgāšanas līdzekli, tiks bojāts ūdens mīkstinātājs. Pirms iepildīšanas nodalījumā pārliecinieties, vai esat izvēlējušies pareizo trauku mazgājamās mašīnas sāls iepakojumu.

Reaktivācijai izmantojiet tikai īpašo rupjo sāli, kas paredzēts trauku mazgājamajām mašīnām, jo cita sāls var saturēt nešķīstošas piedevas, kas var kavēt mīkstinātāja darbību.

Ja ierīcei ir atsevišķs groziņš galda piederumiem (atkarībā no modeļa), piederumi labāk nomazgāsies un izžūs, ja tos pareizi sakārtosiet grozā ar rokturiem uz leju. Taču, lai izvairītos no savainojuma riska, nažus, dakšas utt. kārtojiet ar rokturiem uz augšu.

Plastmasas priekšmetus, kuri nav paredzēti mazgāšanai karstā ūdenī, piemēram, vienreiz lietojamās plastmasas kārbiņas vai plastmasas galda piederumus un traukus nevajadzētu mazgāt trauku mazgājamajā mašīnā. Trauku mazgājamās mašīnas augstā temperatūra var tos izkausēt vai sabojāt to formu.

Ja jūsu modelim ir **aizkavētā starta** funkcija, pirms mazgāšanas līdzekļa pievienošanas pārliecinieties, vai dozators ir sauss. Ja nepieciešams, nosusiniet to. Ieliekot mazgāšanas līdzekli mitrā dozatorā, tas salips, tāpēc var pilnībā neizšķīst.

Naži un citi galda piederumi jāieliek groziņā tā, lai to asie gali būtu vērsti lejup, vai jānogulda horizontāli.

Instrukcijas par bērnu drošību

Šī ierīce nav rotaļlieta. Lai nepieļautu savainošanās risku, neļaujiet bērniem tai piekļūt un rotaļāties trauku mazgājamajā mašīnā vai tai līdzās, vai arī izmantot tās vadības paneli. Viņi nesapratīs, kādu risku tā var radīt. Viņi drīkst darboties virtuvē tikai pieaugušā uzraudzībā. Pastāv risks, ka bērni rotaļu laikā var sevi ieslēgt trauku mazgājamajā mašīnā.

Ierīci drīkst lietot bērni no astoņu gadu vecuma, kā arī personas ar ierobežotām fiziskām, sensorām vai garīgām spējām vai nepietiekamu pieredzi un zināšanām, ja šīm personām ir nodrošināta atbilstoša uzraudzība vai norādījumi par ierīces lietošanu drošā veidā, kā arī norādīti ar lietošanu saistītie riski. Bērni nedrīkst rotaļāties ar ierīci.

Bērni nedrīkst veikt tīrīšanu un apkopi bez uzraudzības.

Vecāki bērni var lietot trauku mazgājamo mašīnu tikai tad, ja viņiem ir saprotami izskaidrota tās darbība un viņi spēj to droši lietot, apzinoties nepareizas lietošanas radītās sekas.

NEĻAUJIET BĒRNIEM NONĀKT SASKARĒ AR MAZGĀŠANAS LĪDZEKĻIEM!

Trauku mazgājamajā mašīnā izmantojamie mazgāšanas līdzekļi satur kairinošas un korozīvas vielas, kas to norīšanas gadījumā var izraisīt dedzinošas sajūtas mutē, degunā un kaklā vai apgrūtināt elpošanu.

Neļaujiet bērniem piekļūt trauku mazgājamajai mašīnai, ja tās durvis ir atvērtas. Mazgāšanas nodalījumā joprojām var atrasties mazgāšanas līdzeklis.

Ja jūsu bērns ir norijis vai ieelpojis mazgājamo līdzekli, nekavējoties sazinieties ar ārstu.

Brīdinājumi un piesardzība

Instrukcijas, kas jāievēro, uzstādot trauku mazgājamo mašīnu

Pirms ierīces uzstādīšanas pārbaudiet, vai tai nav vizuāli redzamu bojājumu. Nekādā gadījumā nelietojiet bojātu ierīci. Bojāta ierīce var būt bīstama.

Trauku mazgājamo mašīnu drīkst pievienot strāvas padevei tikai caur atbilstoši pievienotu kontaktrozeti. Kontaktrozetei jābūt viegli pieejamai pēc trauku mazgājamās mašīnas uzstādīšanas, lai to jebkurā brīdī varētu atvienot no strāvas avota. (Skatiet sadaļu **“Īsumā par trauku mazgājamo mašīnu” 38**. lpp.)

Kontaktrozetes nedrīkst atrasties aiz trauku mazgājamās mašīnas. Ja trauku mazgājamā mašīna tiek piespiesta pie kontaktrozetes, pastāv pārkaršanas un aizdegšanās risks.

Trauku mazgājamo mašīnu nedrīkst uzstādīt virs plīts virsmas. Augstā izstarojošā temperatūra, ko dažkārt rada plīts virsma, var bojāt trauku mazgājamo mašīnu. Šī paša iemesla dēļ to nevajadzētu uzstādīt līdzās atklātai liesmai vai citām ierīcēm, kas izstaro siltumu, piemēram, sildītājiem.

Nepievienojiet trauku mazgājamo mašīnu ūdens apgādes sistēmai, pirms tā ir pilnībā uzstādīta un tās durvju atsperes pieregulētas.

Pirms ierīces pievienošanas pārbaudiet savienojuma datus, kas redzami uz datu plāksnītes (spriegums un pievienotā slodze), lai pārliecinātos, vai tie ir atbilstoši strāvas padevei. Ja šaubāties, konsultējieties ar kvalificētu elektriķi.

Šīs ierīces elektrodrošību var garantēt tikai tad, ja tās dati atbilst efektīvai zemējuma sistēmai. Visbūtiskāk ir tas, lai tiktu ievērotas un regulāri pārbaudītas drošības pamatprasības, un šaubu gadījumā elektrības sistēmu mājā pārbaudītu kvalificēts elektriķis.

Ražotājs nav atbildīgs par neatbilstošas zemējuma sistēmas sekām (piemēram, elektrošoku).

Nepievienojiet ierīci galvenajai strāvas padevei caur sadalītāju vai pagarinātāju. Tie negarantē nepieciešamo iekārtas drošību (var pastāvēt, piemēram, pārkaršanas risks).

Šo ierīci var uzstādīt tikai mobilos objektos, piemēram, kuģos, ja tajā kvalificēts inženieris ir veicis atbilstošu risku novērtējumu.

Ūdens pieslēguma plastmasas korpusam ir elektrisks komponents. Korpusu nedrīkst iegremdēt ūdenī.

Ūdens drošības šļūtenē ir elektrības vadi. Nekad nesaīsiniet ūdens ieplūdes šļūteni pat, ja tā ir pārāk gara.

Ierīci var uzstādīt, apkopt un remontēt tikai atbilstoši kvalificēta un kompetenta persona, strikti ievērojot spēkā esošos nacionālos un vietējos drošības noteikumus.

Nekvalificētu personu veikts remonts un cita veida darbi var būt bīstami. Ražotājs nav atbildīgs par nekvalificētu personu veiktu darbu.

Integrētā ūdensizturīgā sistēma piedāvā aizsardzību pret ūdens radītiem bojājumiem, ja tiek ievēroti šādi noteikumi:

- trauku mazgājamā mašīna ir pareizi uzstādīta un pievienota sanitārajam mezglam;
- trauku mazgājamā mašīna tiek atbilstoši apkopta, kā arī pēc vajadzības tiek mainītas tās detaļas;
- ja ierīci paredzēts ilgāku laiku nelietot (piemēram, atvaļinājuma laikā), noslēdzošais krāns ir jānoslēdz;
- ūdensnecaurlaidības sistēma strādās arī tad, ja ierīce ir izslēgta. Tomēr ierīcei jāpaliek pieslēgtai elektropadevei.

Bojāta ierīce var būt bīstama. Ja trauku mazgājamā mašīna sabojājas, atvienojiet to no strāvas padeves un sazinieties ar izplatītāju vai servisa nodaļu.

Nekvalificēts remonts var lietotājam radīt neprognozējamu risku, un ražotājs par to neuzņemas atbildību. Remonts ir jāveic tikai sertificētam servisa tehniķim.

Bojātos komponentus drīkst aizstāt tikai ar oriģinālajām rezerves daļām. Tikai tad, kad šīs daļas ir nomainītas, iespējams garantēt drošu ierīces darbību.

Vienmēr atvienojiet trauku mazgājamo mašīnu no strāvas padeves, kamēr tiek veikta tās apkope (izslēdziet kontaktrozeti un atvienojiet strāvas vadu).

Ja pieslēguma kabelis ir bojāts, tas jāaizstāj ar īpašu kabeli, kuru var iegādāties pie ražotāja. Drošības apsvērumu dēļ nomaiņu drīkst veikt tikai servisa nodaļa vai sertificēta servisa tehniķis.

Valstīs, kurās pastāv tarakānu vai citu parazītu invāzijas iespēja, pievērsiet īpašu uzmanību tam, lai ierīce un tās apkārtne vienmēr būtu tīra. Garantija nesedz tarakānu vai citu kaitēkļu radītu bojājumu.

Brīdinājumi un piesardzība

Kļūmes gadījumā vai tīrīšanas nolūkos ierīce tiek pilnībā atslēgta no elektrības padeves, ja:

- elektropadeve ir atslēgta, bet strāvas vads ir atvienots no kontaktrozetes, vai
- elektropadeve ir atslēgta, vai
- elektropadeves drošinātāji ir atvienoti, vai
- ieskrūvējamie drošinātāji ir izskrūvēti (valstīs, kur tas ir piemērojams).

Neveiciet ierīcē nekādas izmaiņas, ja ražotājs to nav atļāvis.

Nekad neatveriet ierīces korpusu. Elektrisko savienojumu vai to sastāvdaļu un mehānisko daļu dzesēšana ir ļoti bīstama un var izraisīt darbības traucējumus vai elektrošoku.

Kamēr uz ierīci attiecas garantija, remontu drīkst veikt tikai ražotāja apstiprināts servisa tehniķis. Pretējā gadījumā garantija nebūs derīga.

Uzstādot produktu, pārliecinieties, lai augšpusē, pa kreisi un pa labi, un aiz produkta būtu pietiekami daudz vietas ventilācijai. Ja starp produktu un izlietni nav pietiekami daudz vietas, izlietne var tikt bojāta vai rasties pelējums.

Pārliecinieties, vai jūsu trauku mazgājamās mašīnas ūdens cietības līmeņa iestatījums ir piemērots jūsu reģionam. (Skatīt sadaļu “Sāls uzglabāšana” 48. lpp.)

Uzstādīšana

Iepakojuma saturs

Pārbaudiet, vai produkta iepakojumā ir iekļautas visas daļas. Ja jums ir jautājumi par trauku mazgājamo mašīnu vai tās daļām, sazinieties ar vietējo Samsung klientu centru vai jūsu mazumtirgotāju. Trauku mazgājamās mašīnas faktiskais izskats var atšķirties atkarībā no modeļa un valsts.

⚠ **UZMANĪBU**

Bērnu drošībai, pēc trauku mazgājamās mašīnas izsaiņošanas, noglabājiet iepakojuma materiālus tiem nepieejamā vietā.

Tikai DW6*R707* modeļiem

Augšējās malas apdare (1)

FBI (pilnībā iebūvētiem, DW6*R70BB) modeļiem uzstādīšanas komplekts (nav iekļauts)**

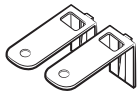

Augšējais kronšteins (2)

Ø4 X 14 skrūve (10)

Aizsargājoša uzlīme (1)

Plastmasas uzmava (2)

Ø3.5 X 45 skrūve (4)

Ø3.5 X 16 skrūve (2)

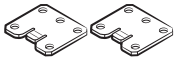

Durvju kronšteins (2)

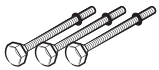

Regulējamā kājiņa (3)

Pielāgotā paneļa fiksators (koka paneļu turētāji, 2)

Ø3.5 X 25 skrūve (2)

Ø3.9 X 13 skrūve (4)

Uzstādīšana

SBI (daļēji iebūvēti, DW6*R70S*) modeļi**

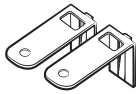
Augšējais kronšteins (2)

Ø4 X 14 skrūve (2)

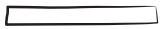
Aizsargājoša uzlīme (1)

Plastmasas uzmava (2)

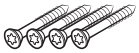
Ø3.5 X 45 skrūve (4)

Ø3.5 X 16 skrūve (2)

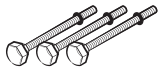
Regulējamā kājiņa (3)

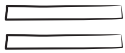
Stiprinājums ar āķi un cilpu (2)

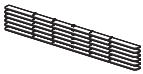
Starplikas koks (6)

Ø3,9 X 13 skrūve (4)

BU (apakšā iebūvēti, DW6*R70U*) modeļi**

Augšējie kronšteini (2)

Ø4 X 14 skrūves (2)

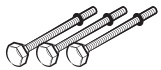
Regulējamā kājiņa (3)

Ø3,5 X 16 skrūves (2)

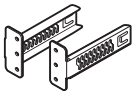
Durvju aizsarga kronšteins (2)

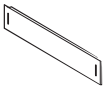
Durvju aizsargs

Plastmasas uzmava (2)

Durvju aizsarga skrūve (4)

Durvju aizsarga uzgrieznis (4)

Aizsargājoša uzlīme (1)

Ø3,9 X 13 skrūve (4)

Uzstādīšanas komplekts (nav iekļauts)

Šļūtenes spaile

Nepieciešamie darbarīki (nav iekļauti)

Aizsargbrilles

Cimdi

Kabatas lukturis

Uzgriežņu atslēga (22 mm) priekšējai kājiņai

Torx T15 skrūvgriezis

Knaibles

Asknaibles

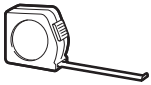

Mērlenta

Zīmulis

Phillips skrūvgriezis

Plakanais skrūvgriezis

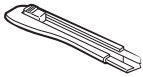

Darba nazis

Līmenis

Cilindriskais zāģis (80–100 mm)

Uzstādīšana

Uzstādīšanas prasības

Lai novērstu ugunsgrēka, elektriskās strāvas trieciena vai miesas bojājumu risku, elektroinstalācija un zemēšana jāveic kvalificētam speciālistam.

Barošana

- Individuāla 220–240 V, 50 Hz pieslēguma strāva, kas paredzēta trauku mazgājamai mašīnai.
- Jaudas kabelis, kura maksimālais strāvas stiprums ir 16 A (maks. 11 A trauku mazgājamai mašīnai)

⚠ **BRĪDINĀJUMS**

- Neizmantojiet pagarinātāju.
- Izmantojiet tikai to strāvas kontaktdakšu, kas ietilpst komplektā ar trauku mazgājamo mašīnu.
- Kad uzstādīšana ir pabeigta, pārliecinieties, vai strāvas kontaktdakša nav saliekta vai bojāta.

Zemējums

Ilgstošam zemējumam trauku mazgājamai mašīnai jābūt pareizi savienotai ar zemētu metālu vai ilgtermiņa elektroinstalācijas sistēmu. Zemējuma vadam jābūt savienotam ar strāvas vadiem un zemējuma ligzdu vai trauku mazgājamās mašīnas vadu.

⚠ **BRĪDINĀJUMS**

- Nesavienot zemējuma vadu ar plastmasas cauruļvadiem, gāzes vadiem vai karstā ūdens caurulēm. Nepareizi savienoti zemējuma vadi var izraisīt elektriskās strāvas triecienu.
- Nemainiet trauku mazgājamās mašīnas strāvas kontaktdakšu. Ja strāvas kontaktdakša nav piemērota kontaktligzdai, lūdziet kvalificētam elektriķim uzstādīt atbilstošu kontaktligzdu.

Ūdens padeve

- Ūdens padeves līnijai jāspēj izturēt ūdens spiediens no 0,04 līdz1 MPa.
- Ūdens temperatūrai jābūt zem 60°C.
- Ūdens krānam ir jāpiestiprina noslēgkrāns ar 3/4 collu ārējo vītni.

Lai samazinātu noplūdes risku:

- Pārliecinieties, ka ūdens krāni ir viegli pieejami.
- Kad trauku mazgājamā mašīna netiek lietota, aizgrieziet ūdens krānu.
- Regulāri pārbaudiet, vai ap ūdens šļūtenes armatūru nav noplūdes.
- Lai apturētu jebkādu noplūdi, izolējiet ūdens līnijas savienojumus un saduras, izmantojot teflona lenti vai blīvējošu savienojumu.

Aqua Stop (ūdens noplūdes novēršanas sistēma)

Aqua Stop ir elektrisks komponents, kas paredzēts ūdens noplūdes novēršanai. Aqua Stop ir piestiprināts pie ūdens šļūtenes un automātiski aptur ūdens plūsmu šļūtenes bojājumu gadījumā.

⚠ **UZMANĪBU**

- Aqua Stop jālieto uzmanīgi.
- Ūdens šļūteni, kas pievienota Aqua Stop nedrīkst locīt vai griezt. Ja Aqua Stop ir bojāts, nekavējoties aizgrieziet ūdens krānus un atvienojiet strāvas kontaktdakšu. Pēc tam sazinieties ar vietējo Samsung klientu centru vai kvalificētu tehniķi.

Drenāža

Ja izmantojat īpaši trauku mazgājamai mašīnai paredzētu pieslēgumu kanalizācijai, savienojiet izplūdes šļūteni ar kanalizācijas pieslēgumu, kas atrodas no 30 cm līdz 70 cm augstumā virs zemes. Izplūdes šļūtenes savienošana ar kanalizācijas pieslēgumu, kas atrodas vairāk nekā 80 cm virs zemes, var izraisīt drenētā ūdens plūšanu atpakaļ.

Grīdas segums

Drošības apsvērumu dēļ, trauku mazgājamā mašīna jāuzstāda uz stingras pamatnes. Lai samazinātu vibrācijas, var būt nepieciešams stiprināt koka grīdas. Izvairieties no uzstādīšanas uz paklāja vai mīkstām flīzēm. Paklāji un mīkstas flīzes var izraisīt vibrācijas, kas var likt trauku mazgājamai mašīnai kustēties darbošanās laikā.

⚠ **BRĪDINĀJUMS**

Neuzstādiet trauku mazgājamo mašīnu uz vāji balstītām konstrukcijām.

Apkārtējā temperatūra

Neuzstādiet trauku mazgājamo mašīnu vietā, kas pakļauta sasalšanas temperatūrai. Trauku mazgājamās mašīnas ūdens krānā, sūknī un šļūtenē vienmēr būs neliels daudzums ūdens. Ja ūdens sasals trauku mazgājamā mašīnā vai šļūtenēs, tas var sabojāt trauku mazgājamo mašīnu un tās daļas.

Pārbaudes režīms

Pēc trauku mazgājamās mašīnas uzstādīšanas pārliecinieties, vai tā ir pieslēgta pareizi.

Uzstādīšana

Uzstādīšanas instrukcijas

Uzstādīšanas procedūra var atšķirties atkarībā no modeļa.

1. DARBĪBA Izvēlēties atrašanās vietu

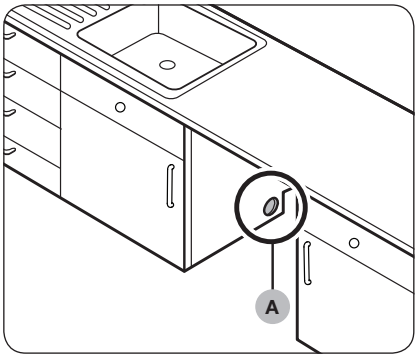

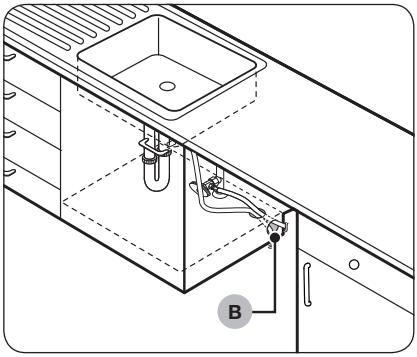

Izvēlieties atrašanās vietu, kas atbilst šādiem nosacījumiem.

- Atrašanās vietai jābūt uz cietas pamatnes, kas ir piemērota trauku mazgājamās mašīnas svaram.
- Atrašanās vietai jābūt netālu no izlietnes ar vieglu piekļuvi ūdens padevei, kanalizācijas sistēmai un elektrības kontaktligzdai.
- Atrašanās vietai jābūt piemērotai ērtai trauku ievietošanai trauku mazgājamā mašīnā.
- Atrašanās vietai jābūt gana plašai, lai trauku mazgājamās mašīnas durvis varētu viegli atvērt un nodrošināt pietiekami daudz vietas starp trauku mazgājamo mašīnu un skapja malām.
- Aizmugures siena nedrīkst būt aizšķērsota.

Uzstādīšana jaunā vietā

Ja trauku mazgājamā mašīna tiek uzstādīta jaunā vietā, veiciet sekojošās darbības pirms traku mazgājamās mašīnas uzstādīšanas.

1. Izmantojot cilindrisko zāģi, iegrieziet caurumu izlietnes skapja sānos (A).
2. Ja pamatne izlietnes skapja iekšpusē ir pacelta virs virtuves grīdas un ir augstāka par trauku mazgājamās mašīnas savienojumiem, iegrieziet caurumu skapja grīdā un skapja sānā (B).

PIEZĪME

- Ja nomaināt veco trauku mazgājamo mašīnu, pārbaudiet, vai esošie savienojumi ir saderīgi ar jauno trauku mazgājamo mašīnu; nepieciešamības gadījumā nomainiet savienojumus.
- Jums var būt nepieciešams izgriezt caurumu skapja pretējā pusē atbilstoši elektrības kontaktligzdas atrašanās vietai.

Skapja izmēri

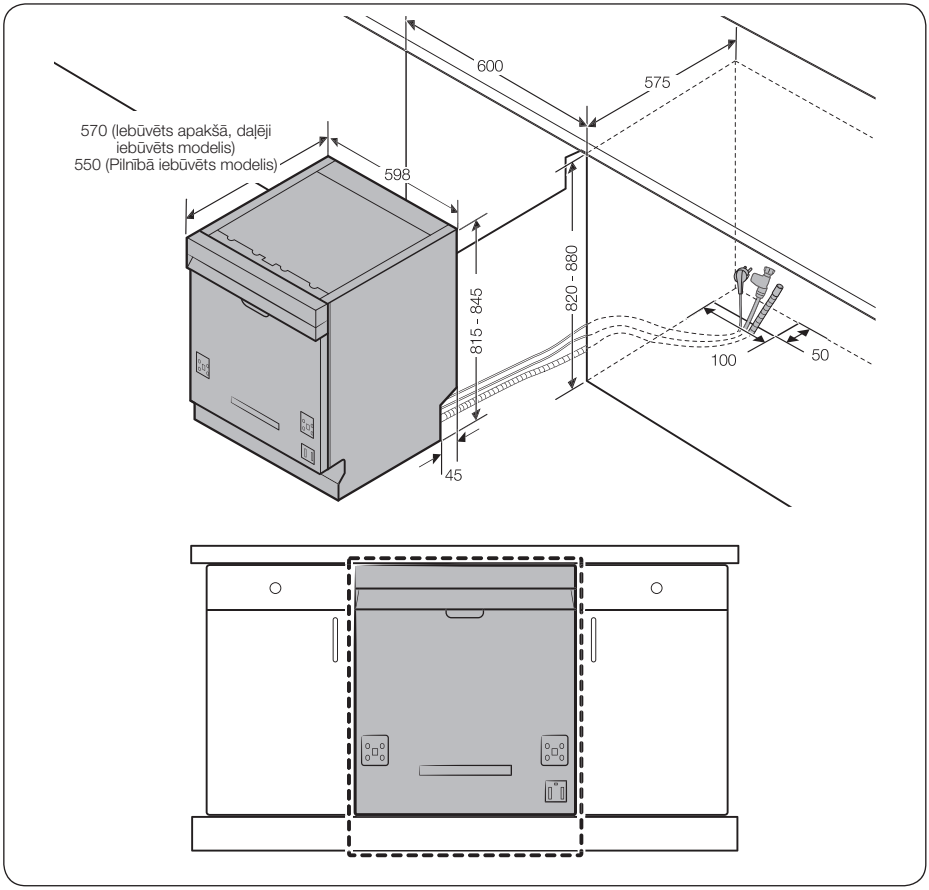

PIEZĪME

Pārbaudiet, vai attālums starp grīdu un darba virsmas apakšējo daļu ir vairāk nekā 850 mm. Ja ir, tad ievietojiet uzstādīšanas komplektā iekļauto regulējamo kājiņu. Plašāku informāciju skatiet nākamajā sadaļā. Ja attālums ir mazāks par 850 mm, skatiet 3. DARBĪBU.

Uzstādīšana

2. DARBĪBA Lai ievietotu regulējamo kājiņu (izņemot brīvi stāvošajam modelim)

Ja attālums starp grīdu un darba virsmas apakšējo daļu ir vairāk nekā 850 mm, pirms uzstādīšanas ievietojiet regulējamo kājiņu trauku mazgājamās mašīnas pamatnē esošajā caurumā.

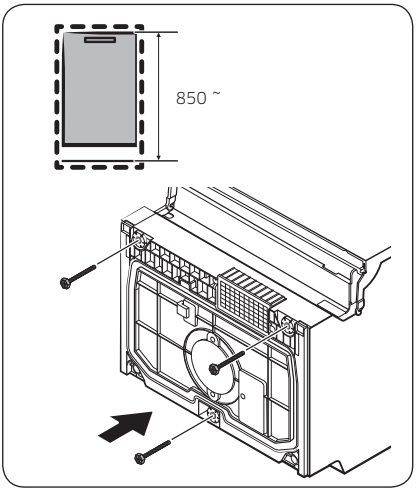

1. Novietojiet trauku mazgājamo mašīnu uz aizmugurējās daļas.

⚠ **UZMANĪBU**

Nenovietojiet trauku mazgājamo mašīnu uz sāniem.
Var gadīties ūdens izplūde.

2. Atrodiet uzstādīšanas komplektā iekļauto regulējamo kājiņu, pēc tam ievietojiet regulējamo kājiņu trauku mazgājamās mašīnas apakšā esošajā caurumā, kā parādīts attēlā.

3. DARBĪBA Pārbaudiet ūdens līniju

- Ūdens līnijas spiedienam jābūt 0,04–1,0 MPa.
- Pārliecinieties, ka ūdens temperatūra nepārsniedz 60˚C. Ūdens, kas pārsniedz 60°C, var izraisīt trauku mazgājamās mašīnas darbības traucējumus.
- Pirms ūdens padeves līnijas pievienošanas trauku mazgājamajai mašīnai pārbaudiet, vai ūdens padeves vārsts ir aizgriezts.

4. DARBĪBA Novietojiet šļūtenes

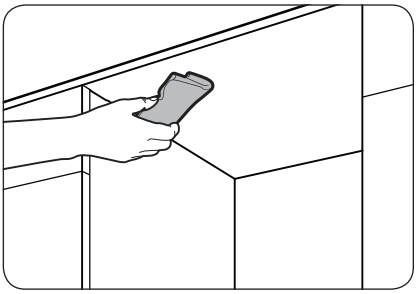

1. Notīriet virtuves virsmas apakšpusi.

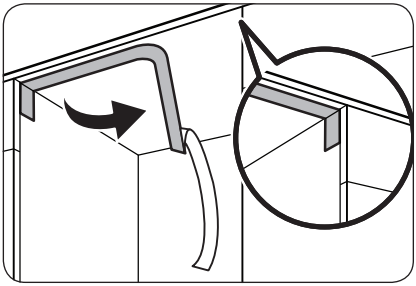

2. Pielīmējiet aizsargājošo uzlīmi, kā parādīts attēlā.

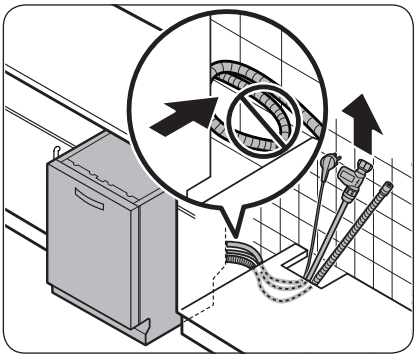

3. Izvelciet strāvas kontaktdakšu, ūdens šļūteni un izplūdes šļūteni caur izlietnes caurumu.

⚠ **UZMANĪBU**

- Ievērojiet piesardzību, lai nesagrieztu vai nepiespiestu strāvas kontaktdakšu vai šļūtenes.
- Nenoņemiet brūno papīru trauku mazgājamās mašīnas aizmugurē. Papīrs ir domāts, lai pasargātu aizmugurējo pusi no netīrumiem.

Uzstādīšana

5. DARBĪBA Uzstādiet pielāgoto paneli (pilnībā iebūvētiem un daļēji iebūvētiem modeļiem)

FBI (pilnībā iebūvētais, DW6*R70BB) modelis**

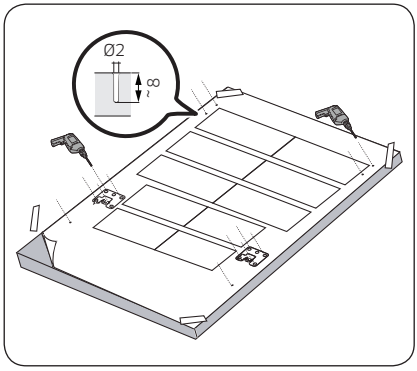

1. Novietojiet uzstādīšanas veidni pielāgotā paneļa aizmugurē un īslaicīgi piestipriniet to, izmantojot caurspīdīgu līmlenti. Ņemiet vērā, ka pielāgotā paneļa aizmugure tiks piestiprināta trauku mazgājamās mašīnas durvīm.

⚠ **UZMANĪBU**

- Pielāgotā paneļa augšmalai jābūt vienā līmenī ar uzstādīšanas veidnes augšmalu.
- Pielāgotā paneļa svaram jābūt 3–7 kg.

2. Atzīmējiet 14 punktus, kā norādīts uzstādīšanas veidnē.

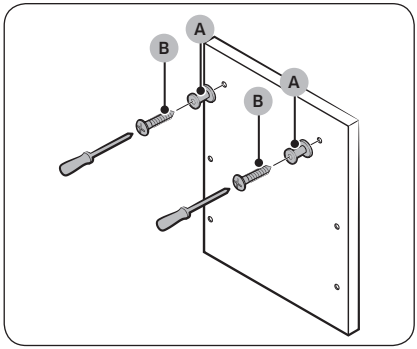

3. Noņemiet uzstādīšanas veidni un piestipriniet **pielāgotā paneļa stiprinājumus (A)** ar **divām skrūvēm (B, Ø3,5 X 25)** kā parādīts attēlā.

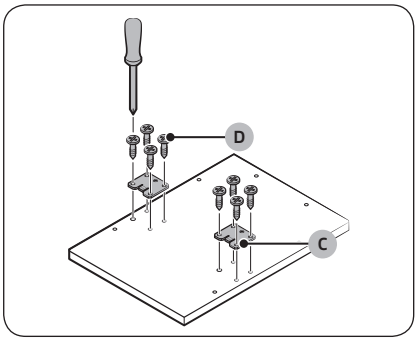

4. Piestipriniet **durvju kronšteinu (C)** ar astoņām **skrūvēm (D, Ø4 X 14)** kā parādīts attēlā.

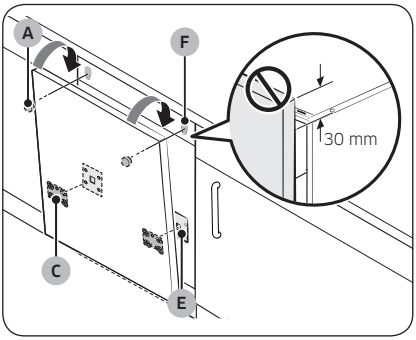

5. Piestipriniet durvju kronšteinus (C) pie pielāgotā paneļa, izmantojot caurumus (E) uz trauku mazgājamās mašīnas durvīm, lai fiksētu pielāgoto paneli.
6. Turot pielāgoto paneli, piestipriniet to pie durvīm un ievietojiet pielāgotā paneļa stiprinājumus (A) caurumos (F), kā parādīts attēlā.
7. Piespiediet pielāgoto paneli uz leju, lai to nofiksētu

⚠ **UZMANĪBU**

Pielāgotais panelis nedrīkst atrasties tālāk nekā 30 mm no trauku mazgājamās mašīnas virsmas.

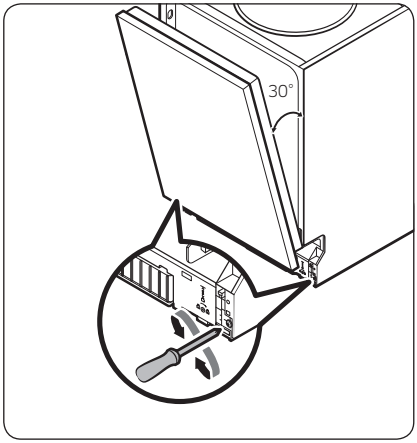

8. Noregulējiet atsperu līmeni, kamēr durvis ir atvērtas aptuveni 30 grādu leņķī. Durvīm vajadzētu turēties vienā pozīcijā, nevis atkrist vaļā.

⚠ **UZMANĪBU**

- Neregulējiet atsperu līmeni, kamēr durvis ir pilnībā atvērtas.
- Ja pielāgotais panelis sver vairāk nekā 7 kg, durvis var krist vaļā.
- Nav ieteicams izmantot pielāgotus paneļus,
  kuru svars pārsniedz 7 kg.

Uzstādīšana

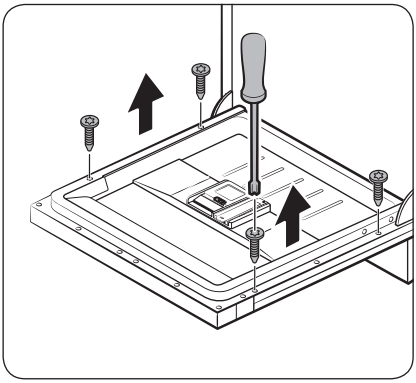

9. Atveriet trauku mazgājamās mašīnas durvis un izņemiet četras skrūves.

⚠ **UZMANĪBU**

Durvis jāatver uzmanīgi. Ja atsperu līmenis nav atbilstoši noregulēts, durvis var negaidīti atvērties vai aizvērties, kas var izraisīt miesas bojājumus.

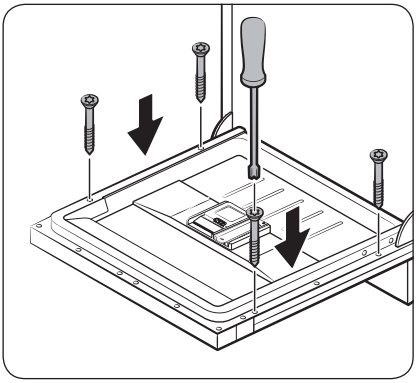

10. Piestipriniet pielāgoto paneli pie durvīm, ieskrūvējot četras skrūves (3,5 X 45).

SBI (daļēji iebūvēti, DW6*R70S*) modeļi**

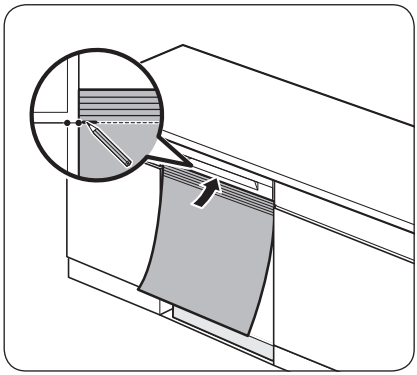

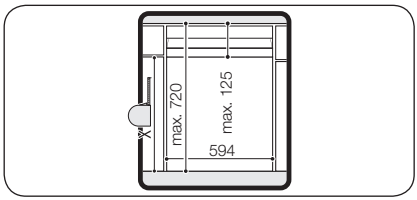

1. Pilnībā novietojiet trauku mazgājamo mašīnu zem virtuves virsmas.
2. Izlīdziniet uzstādīšanas veidnes augšdaļu ar trauku mazgājamās mašīnas durvju roktura apakšpusi.
3. Uzstādīšanas veidnes augšējā pusē atzīmējiet vietu skapja augšējā malā.

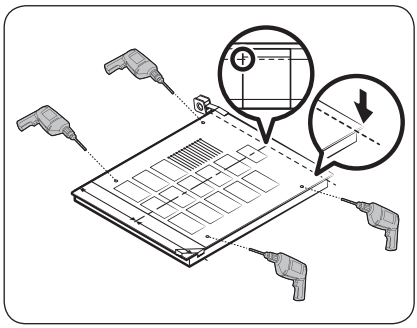

4. Ielieciet uzstādīšanas veidni pielāgotā paneļa aizmugurē. Nostādiet, lai atzīmes uzstādīšanas veidnē atrastos pielāgotā paneļa augšējā malā.
5. Izmantojiet caurspīdīgu līmlenti, lai īslaicīgi piestiprinātu uzstādīšanas veidni pie pielāgotā paneļa.
6. Pielāgotajā panelī, atbilstoši uzstādīšanas veidnei, atzīmējiet četru skrūvju caurumu atrašanās vietas.
7. Noņemiet uzstādīšanas veidni.

PIEZĪME

Pielāgotā paneļa aizmugure tiks piestiprināta trauku mazgājamās mašīnas durvīm.
Lūdzu, pārliecinieties, ka pielāgotā paneļa augstums ir maks. 595 mm.

⚠ UZMANĪBU

Pielāgotā paneļa svaram jābūt 3–6 kg.

Uzstādīšana

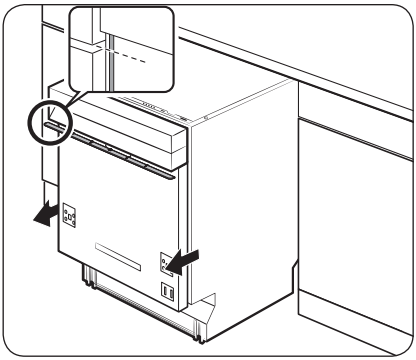

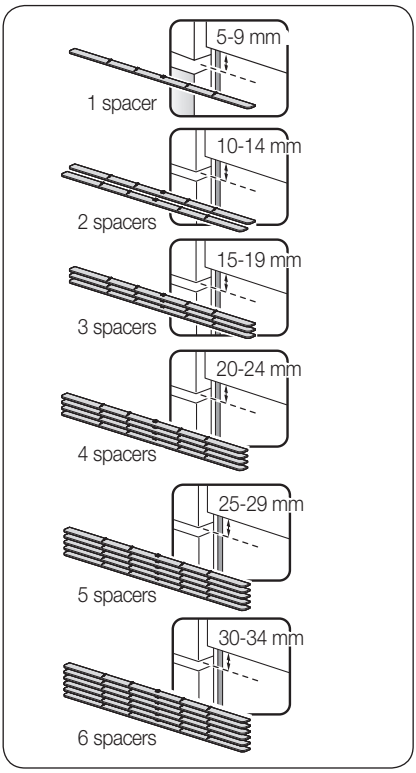

8. Izvelciet trauku mazgājamo mašīnu līdz pusei ārā no darba virsmas apakšas.
9. Pievienojiet vienas vai vairākas koka starplikas, kuru kopējais augstums aizpilda spraugu starp izlietnes skapi un vadības paneli.
- Sprauga šeit ir tāda pati kā iepriekš 5. darbībā veiktais mērījums.
- Par novietojumu un starpliku skaitu skatiet attēlus kreisajā pusē.

⚠ **UZMANĪBU**

Neļaujiet koka starpliku kopējam augstumam pārsniegt izmērīto augstuma starpību. Pretējā gadījumā pielāgotais panelis var nederēt.

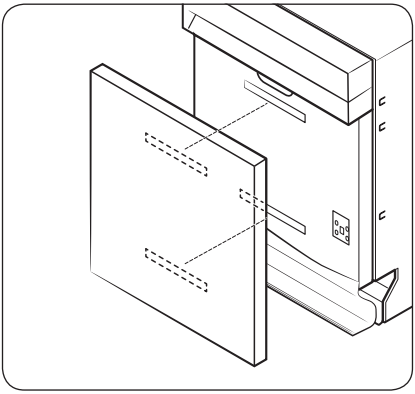

10. Pievienojiet divus stiprinājumus ar āķi un cilpu pie pielāgotā paneļa durvju ārpuses un aizmugures, kā parādīts attēlā.

11. Savienojiet āķa un cilpas stiprinājumus, lai nofiksētu pielāgoto paneli.

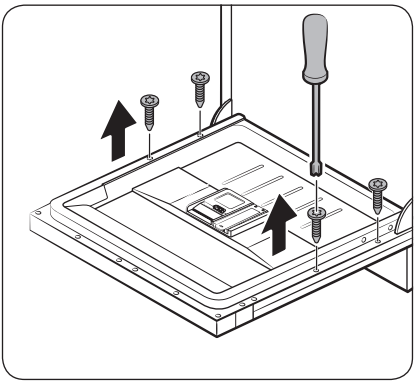

12. Atveriet trauku mazgājamās mašīnas durvis un izņemiet četras skrūves.

⚠ **UZMANĪBU**

Durvis jāatver uzmanīgi. Ja atsperu līmenis nav atbilstoši noregulēts, durvis var negaidīti atvērties vai aizvērties, kas var izraisīt miesas bojājumus.

Uzstādīšana

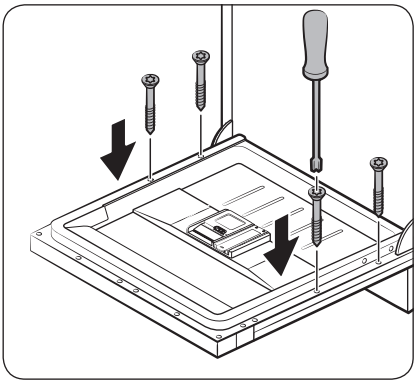

13. Piestipriniet pielāgoto paneli pie durvīm, ieskrūvējot četras skrūves (Ø4 X 43).

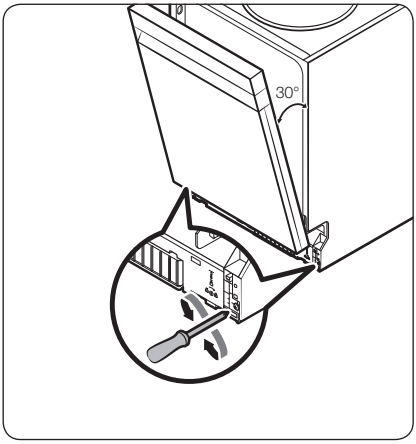

14. Noregulējiet atsperu līmeni, kamēr durvis ir atvērtas aptuveni 30 grādu leņķī. Durvīm vajadzētu turēties vienā pozīcijā, nevis atkrist vaļā.

⚠ **UZMANĪBU**

- Neregulējiet atsperu līmeni, kamēr durvis ir pilnībā atvērtas.
- Ja pielāgotais panelis sver vairāk nekā 6 kg, durvis var krist vaļā.
- Nav ieteicams izmantot pielāgotus paneļus, kuru svars pārsniedz 6 kg.

6. DARBĪBA Pievienojiet apdari (DW6*R707 modeļiem)

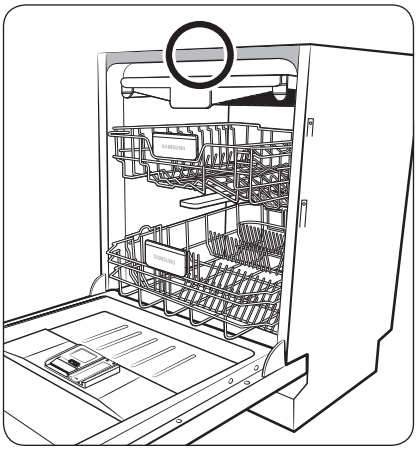

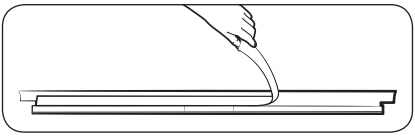

Apdare var palīdzēt samazināt DW6*R707*modeļu trokšņu līmeni.

1. Lai uzstādītu augšējās puses apdari, noņemiet abpusējās līmlentes aizsargājošo plēvi apdares aizmugurē.

Uzstādīšana

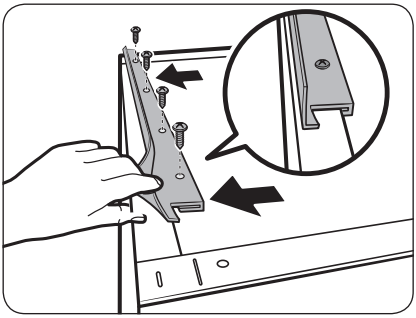

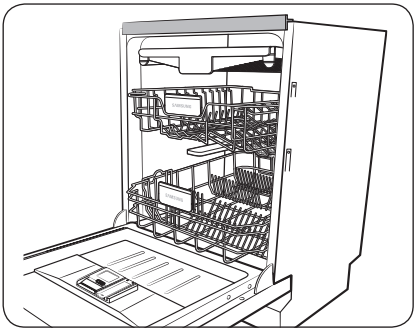

2. Ievietojiet apdares āķa formu caurules augšējā stiprinājuma aizmugurē.
3. Piestipriniet dotās skrūves četriem caurumiem.

7. DARBĪBA Izlīdziniet trauku mazgājamo mašīnu

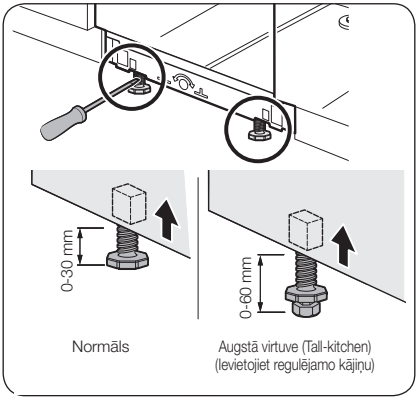

Jūs varat regulēt trauku mazgājamās mašīnas augstumu, lai to izlīdzinātu. Ņemiet vērā, ka šo darbību laikā trauku mazgājamā mašīna ir ievietota līdz pusei.

1. Izmantojiet līmeņrādi, lai pārbaudītu, vai trauku mazgājamā mašīna ir līdzena.
2. Lai noregulētu priekšējo augstumu, izmantojiet plakanas galvas (-) skrūvgriezi.

- Lai samazinātu augstumu, pagrieziet kājiņu pretēji pulksteņrādītāja virzienam.
- Lai palielinātu augstumu, pagrieziet kājiņu pulksteņrādītāja virzienā.

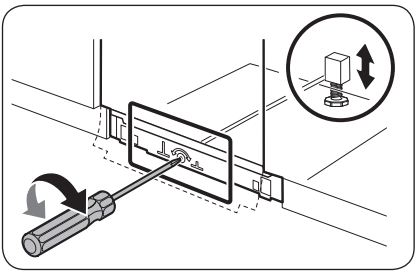

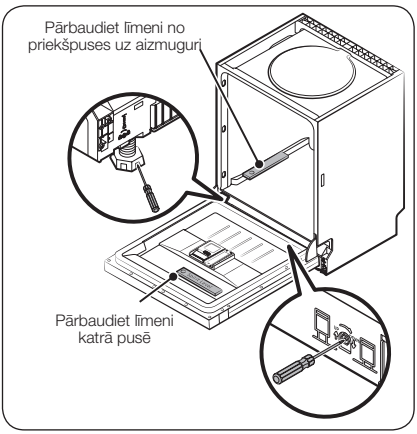

3. Lai regulētu aizmugurējo augstumu, ievietojiet krusta (+) skrūvgriezi trauku mazgājamās mašīnas apakšpuses centrā.
- Lai samazinātu augstumu, pagrieziet skrūvgriezi pulksteņrādītāja virzienā.
- Lai palielinātu augstumu, pagrieziet skrūvgriezi pretēji pulksteņrādītāja virzienam.
- Novietojiet šķidro līmeņrādi uz durvīm un plaukta ierīces iekšpusē atbilstoši attēlā redzamajam un pārbaudiet, vai līmenis ir pareizs.

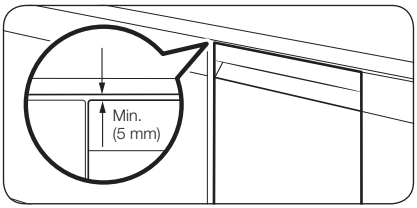

4. Starp trauku mazgājamās mašīnas augšdaļu un darba virsmas apakšu atstājiet vismaz 5 mm atstarpi.

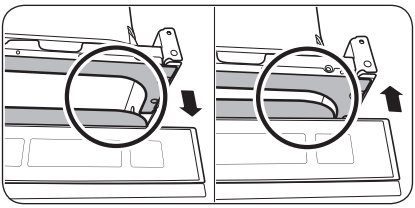

5. Kad izlīdzināšana ir pabeigta, pārbaudiet, vai durvis pareizi atveras un aizveras.

Uzstādīšana

8. DARBĪBA Nostipriniet trauku mazgājamo mašīnu

Jūs varat izmantot kronšteinus, lai nostiprinātu trauku mazgājamo mašīnu pie virtuves virsmas. Varat arī ieurbt sānos caurumus, lai nostiprinātu trauku mazgājamo mašīnu pie skapju sāniem.

Pie virtuves virsmas, izmantojot kronšteinus

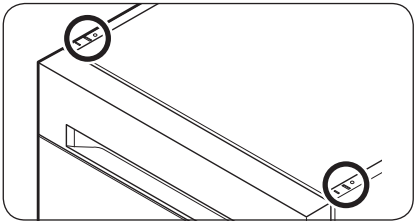

1. Ievietojiet komplektācijā iekļautos kronšteinus trauku mazgājamās mašīnas augšējos priekšējos caurumos kā norādīts.

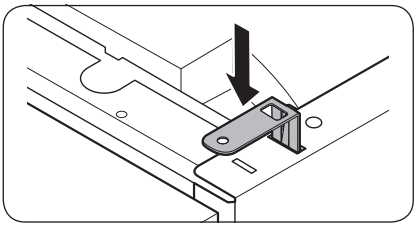

2. Pilnībā novietojiet trauku mazgājamo mašīnu zem virtuves virsmas.

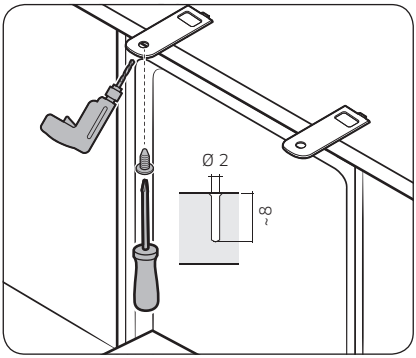

3. Ieskrūvējiet divas skrūves (Ø4 X 14), lai piestiprinātu kronšteinus.

PIEZĪME

Pēc trauku mazgājamās mašīnas piestiprināšanas pie virtuves virsmas, paliek pāri dažas skrūves. Jūs varat šīs skrūves vienkārši izmest vai, ja vēlaties, izmantot tās, lai nostiprinātu trauku mazgājamās mašīnas malas pie skapja.

4. Pievienojiet ūdens šļūteni, bet neatgrieziet ūdens krānu līdz brīdim, kamēr uzstādīšana nav pabeigta.

Pie sāniem

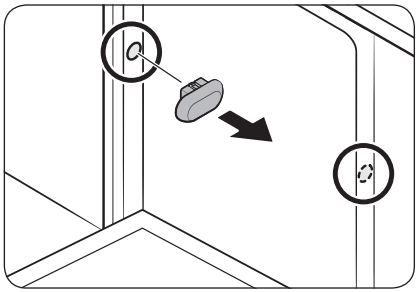

⚠ **UZMANĪBU**

Plastmasas uzmavu nesamontēšana var izraisīt ūdens noplūdi, kas var izraisīt ugunsgrēku vai elektriskās strāvas triecienu.

1. Noņemiet plastmasas uzmavas.

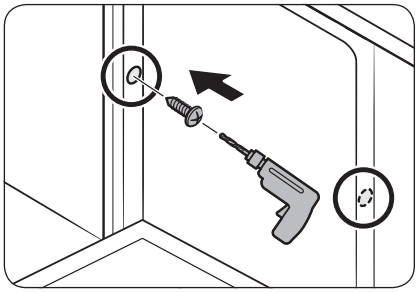

2. Ieskrūvējiet divas skrūves (Ø3,5 X 16) divās attiecīgajās vietās (atzīmētas attēlā).
3. Pēc skrūvju ieskrūvēšanas, ievietojiet komplektācijā iekļautās plastmasas uzmavas divās attiecīgajās vietās.
4. Pievienojiet ūdens šļūteni, bet neatgrieziet ūdens krānu līdz brīdim, kamēr uzstādīšana nav pabeigta.

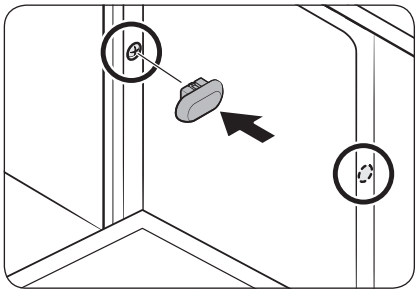

Uzstādīšana

9. DARBĪBA Savienojiet ūdens izplūdes šļūteni.

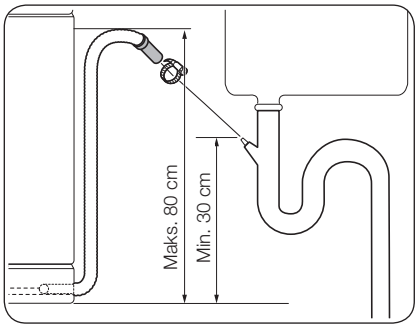

1. Savienojiet izplūdes šļūteni ar kanalizācijas noteku.

⚠ **UZMANĪBU**

- Drenāžas sistēma jāuzstāda pareizi, lai izplūdes procesa laikā izplūdes šļūtene neatvienotos no kanalizācijas notekas.
- Pārliecinieties, ka izplūdes šļūtene, padeves šļūtene un strāvas vads nav sagriezti vai salocīti.

10. DARBĪBA Gala pārbaude

1. No trauku mazgājamās mašīnas iekšpuses noņemiet visas putas, papīra iepakojumu un nevajadzīgās daļas.
2. Ieslēdziet slēdzi.
3. Atveriet ūdens padeves vārstu, lai trauku mazgājamā mašīnā ieplūstu ūdens.
4. Pieslēdziet trauku mazgājamo mašīnu pie strāvas un ieslēdziet to. Pēc tam izvēlieties un palaidiet Quick cycle (Ātrais cikls).
5. Pārbaudiet, vai trauku mazgājamā mašīna bez sarežģījumiem ieslēdzas un vai nerodas ūdens noplūde trauku mazgājamā mašīna darbošanās laikā. Pārliecinieties, vai nav ūdens noplūdes abos ūdensvada galos un kanalizācijas šļūtenes savienotājā.

Līste

Jūs varat piestiprināt līstes atbilstoši modelim vai uzstādīšanas nosacījumiem.

Līste

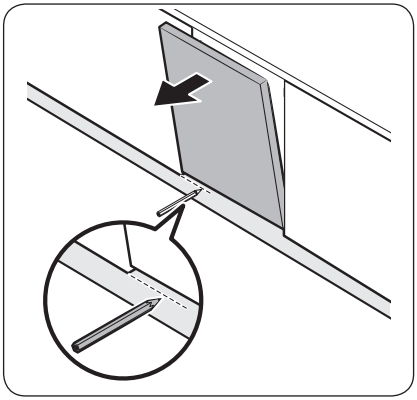

1. Novietojiet līsti uz trauku mazgājamās mašīnas apakšējās daļas.
2. Atveriet trauku mazgājamās mašīnas durvis un uz līstes uzzīmējiet vadlīniju vietā, kur tā nosprosto durvis.

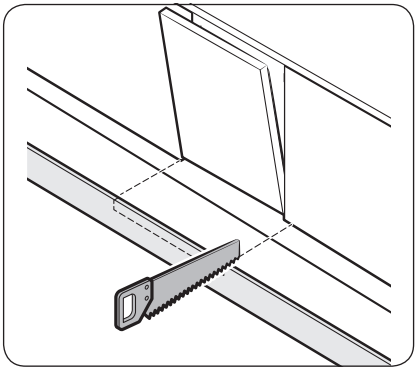

3. Sekojiet vadlīnijai un sagrieziet līsti, izmantojot zāģi.

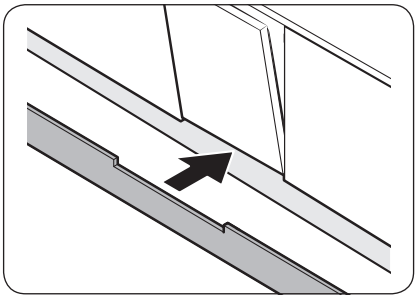

4. Piestipriniet sagriezto līsti trauku mazgājamās mašīnas apakšējai daļai. Pārliecinieties, vai līste netraucē trauku mazgājamās mašīnas durvīm.

Uzstādīšana

Iepriekš sagriezta līste (DW6*R70U* sērijas modeļiem)**

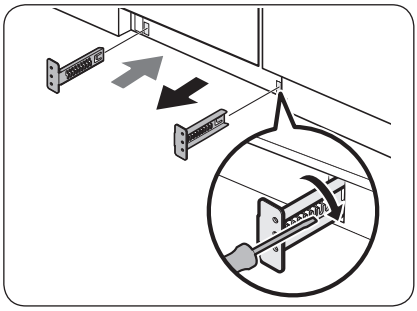

1. Ievietojiet komplektācijā iekļautos stiprinājumus trauku mazgājamās mašīnas apakšā. Novietojiet tos pareizā stāvoklī.
- Pareizo stiprinājumu secību un vietu skatiet attēlā pa kreisi.

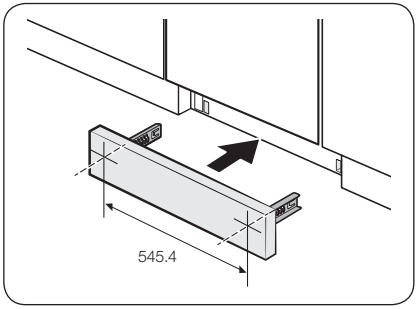

2. Vispirms ievietojiet iepriekš nogrieztu līsti stiprinājumā un pēc tam pievelciet skrūves, lai piestiprinātu to. Skatiet attēlu kreisajā pusē un pārliecinieties, vai kronšteini ir novietoti pareizajā vietā.

⚠ **UZMANĪBU**

Pārliecinieties, vai līste netraucē trauku mazgājamās mašīnas durvju atvēršanai un aizvēršanai.

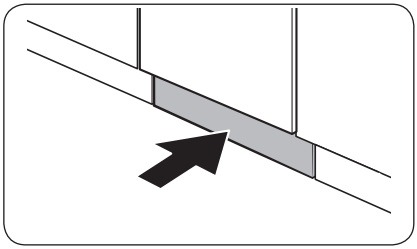

3. Iebīdiet līstes ar stiprinājumiem trauku mazgājamās mašīnas apakšā, kā parādīts attēlā.

Durvju aizsargs (DW6*R70**U*sērija)

Ja vēlaties uzstādīt durvju aizsargu, rīkojieties šādi.

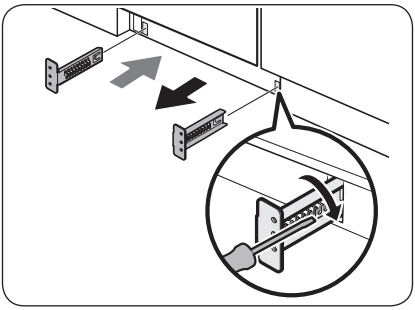

1. Ievietojiet komplektācijā iekļautos stiprinājumus trauku mazgājamās mašīnas apakšā. Novietojiet tos pareizā stāvoklī.
- Pareizo stiprinājumu secību un vietu skatiet attēlā pa kreisi.
2. Vispirms ievietojiet durvju aizsargu stiprinājumā un pēc tam pievelciet četras aizsarga skrūves un uzgriežņus, lai nostiprinātu aizsargu vietā.

PIEZĪME

Ja trauku mazgājamā mašīna ir pacelta, izlīdzinot kājiņu, pārvietojiet durvju aizsargu uz leju tā, lai tā derētu apakšā.

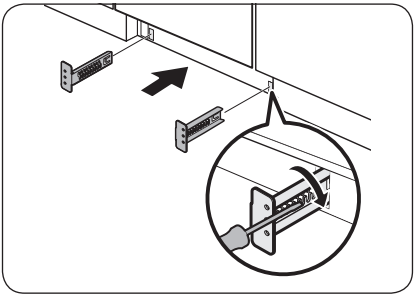

3. Iebīdiet aizsargu ar stiprinājumiem trauku mazgājamās mašīnas apakšā, kā parādīts attēlā.

UZMANĪBU

Pārliecinieties, vai durvju aizsargs netraucē trauku mazgājamās mašīnas durvju atvēršanai un aizvēršanai.

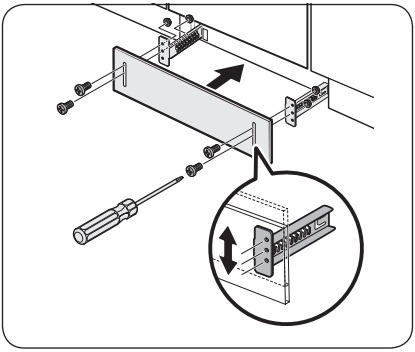

Pirms darba sākšanas

Rūpīgi sekojiet līdzi šiem norādījumiem, lai nodrošinātu pareizu trauku mazgājamās mašīnas uzstādīšanu un novērstu negadījumus, mazgājot traukus.

Īsumā par trauku mazgājamo mašīnu

DW6*R707*/ DW6*R705* modeļi

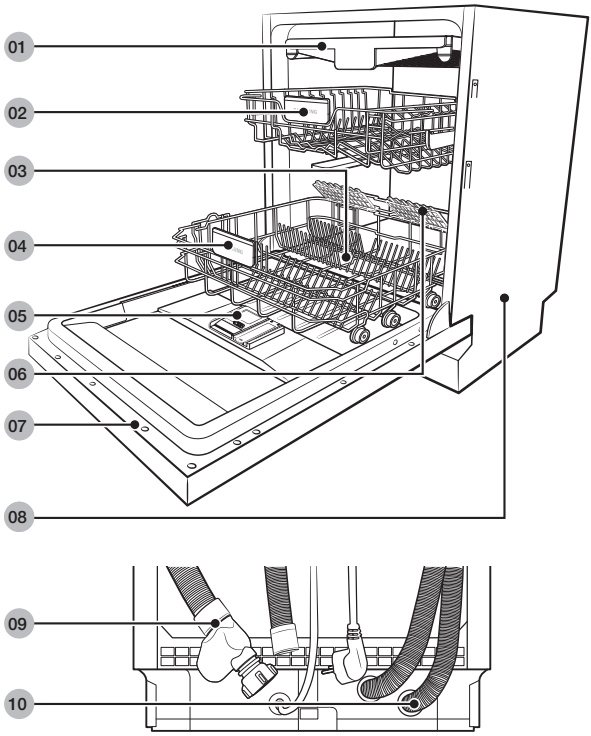

01 Galda piederumu plaukts

02 Augšējais plaukts

03 Sāls uzglabāšana

04 Apakšējais plaukts

05 Dozators

06 Glāžu balsts (DW6*R707* modeļiem)

07 Durvis

08 Pamats

09 Ieplūdes šļūtene

10 Izplūdes šļūtene

DW6*R704* modeļi

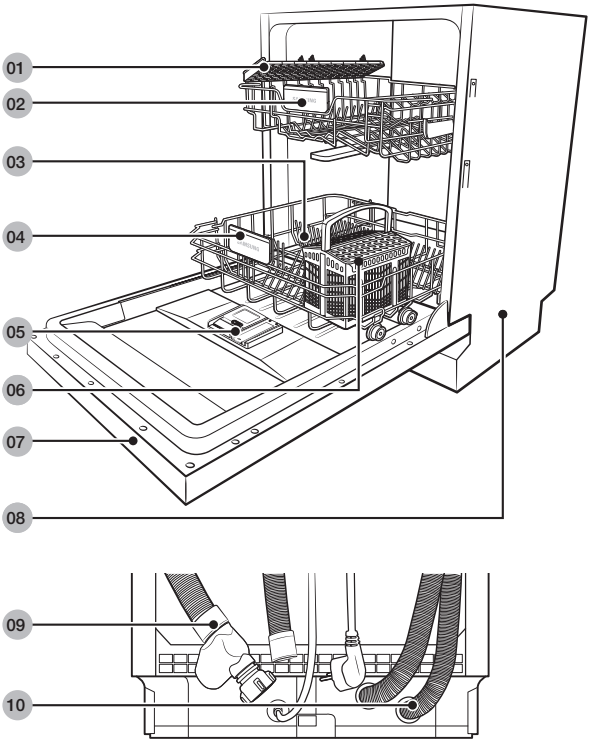

01 Nažu plaukts
02 Augšējais plaukts
03 Sāls uzglabāšana
04 Apakšējais plaukts
05 Dozators
06 Galda piederumu grozs
07 Durvis
08 Pamats
09 Ieplūdes šļūtene
10 Izplūdes šļūtene

Pirms darba sākšanas

⚠ **UZMANĪBU**

- Nemazgājiet priekšmetus, kas ir pārklāti ar pelniem, smiltīm, vasku, smērvielām vai krāsu. Šie materiāli bojās trauku mazgājamo mašīnu. Pelni neizšķīst un izplatīsies trauku mazgājamā mašīnā.
- No traukiem noņemiet pārtikas atliekas, piemēram, kaulus, augļu sēklas utt., un atkritumus, piemēram, zobu bakstāmos, papīra salvetes utt. Pārtikas paliekas un atkritumi var radīt troksni, izraisīt trauku mazgājamās mašīnas darbības traucējumus un bojāt traukus un trauku mazgājamo mašīnu.

Trauku mazgājamai mašīnai nepiemēroti materiāli

⚠ **BRĪDINĀJUMS**

Mazgāt drīkst tikai tādus materiālus kā stikls, porcelāns un galda piederumus, kurus ražotājs ir atzinis par saderīgiem ar trauku mazgājamo mašīnu. Nemazgājiet alumīniju (piem., tauku filtrus). Trauku mazgājamā mašīna var bojāt alumīniju vai ārkārtējos gadījumos izraisīt smagu ķīmisku reakciju.

Nemazgājiet trauku mazgājamā mašīnā šādus materiālus.

- Vara, misiņa, alvas, ziloņkaula un alumīnija izstrādājumus vai izstrādājumus ar līmvielu
- Plastmasas izstrādājumus, kas nav karstumizturīgi
- Amatniecības izstrādājumus, senlietas, vērtīgas vāzes un dekoratīvus stikla izstrādājumus
- Keramiku vai glazēti keramikas izstrādājumus
- Koka galda piederumus un traukus vai priekšmetus ar koka daļām
- Trauslus stikla traukus vai stikla traukus, kas satur svina kristālu. Pēc biežas mazgāšanas stikla trauki var zaudēt spodrumu.

PIEZĪME

Sudraba izstrādājumi, kas ir nonākuši saskarē sēru saturošu pārtiku, var mainīt krāsu. Pārtikas produkti ar sēra saturu ietver olu dzeltenumus, sīpolus, majonēzi, sinepes, zivis, zivju sālījumu un marinādes.

Plauktu lietošanas pamatnorādes

Augstuma regulēšana

Augšējā plaukta augstumu var noregulēt, lai apakšējā plauktā varētu ietilpt lielāki trauki. Atkarībā no augšējās plaukta augstuma, apakšējā plauktā var novietot šķīvjus ar diametru līdz 30 cm, un augšējā plauktā var novietot šķīvjus ar diametru līdz 18 cm (ja uzstādīts galda piederumu plaukts) vai līdz 25 cm (ja nav uzstādīts galda piederumu plaukts).

⚠ **UZMANĪBU**

- Noregulējiet augšējā plaukta augstumu pirms trauku novietošanas uz plaukta. Plaukta regulēšana pēc trauku ievietošanas var bojāt traukus.
- Regulējot augstumu, jātur abi rokturi, citādi var rasties grūtības pareizi aizvērt trauku mazgājamās mašīnas durvis.

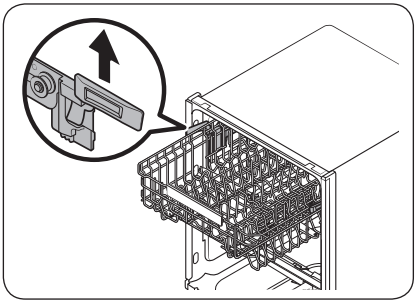

- Lai paceltu augšējo plauktu, pavelciet to uz augšu. Regulējamais rokturis nofiksēsies, bet augšējais plaukts pacelsies.
- Lai nolaistu augšējo plauktu, turiet abus regulējamos rokturus, kas atrodas augšējā plaukta kreisajā un labajā pusē, un vienmērīgi velciet to uz leju.

Augšējā plaukta izņemšana

⚠ **UZMANĪBU**

- Nelietojiet trauku mazgājamo mašīnu bez augšējā plaukta. Pretējā gadījumā rodas troksnis un trauku mazgājamā mašīna nedarbojas pareizi.
- Tā kā augšējais plaukts ir izņemams, vienmēr pārliecinieties, ka esat to ievietojuši atpakaļ pareizi, lai nodrošinātu trauku mazgājamās mašīnas netraucētu darbību.

Pavelciet augšējo plauktu uz priekšu, līdz tas ir pilnībā izvilkts, un pēc tam nedaudz paceliet, lai to izņemtu. Skatiet sekojošos attēlus.

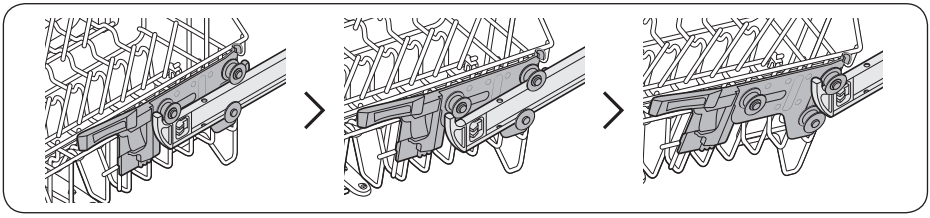

Pirms darba sākšanas

Trauku ievietošana

Apakšējais plaukts

Lielos priekšmetus, kurus ir grūti nomazgāt (piemēram, katlus, kastroļus, vākus, servēšanas šķīvjus un bļodas) iesakām novietot apakšējā plauktā.
Servēšanas šķīvjus un vākus ieteicams novietot plauktu malās, lai tie netraucētu augšējās sprauslas griešanos. Katli, servēšanas bļodas utt. vienmēr jānovieto ar dibenu augšup.
Dziļie katli jāpavērš slīpi, lai no tiem izlītu ūdens.
Apakšējais plaukts ir aprīkots ar saliekamiem zariem ērtai lielāku katlu un pannu ievietošanai.

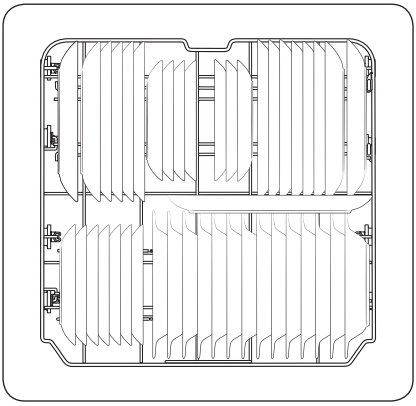

DW6*R707*/ DW6*R705* modeļi

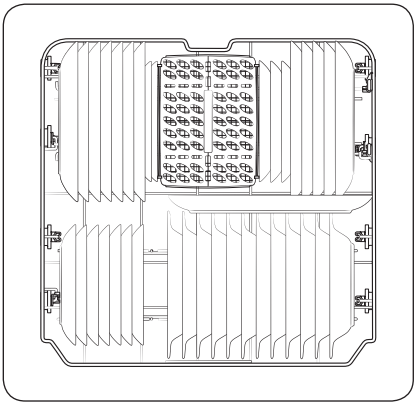

DW6*R704* modeļi

PIEZĪME

Garus priekšmetus, servēšanas galda piederumus, salātu karotes un lielos nažus vajadzētu novietot plauktā, lai netraucētu sprauslu griešanos.

Saliekamo zaru lietošana

Lai labāk izkārtotu katlus un pannas, zarus var noliekt lejup, kā redzams attēlā.

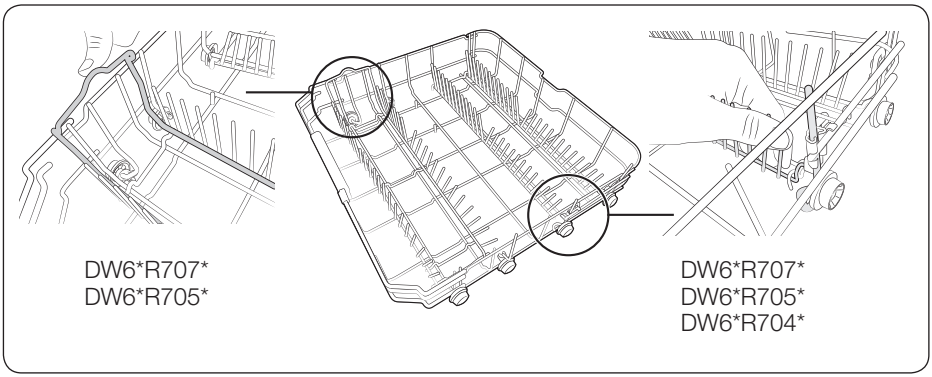

Augšējais plaukts

Augšējais plaukts ir paredzēts trauslākiem un vieglākiem traukiem, piemēram, glāzēm, kafijas un tējas krūzēm un apakštasītēm, kā arī šķīvīšiem, mazām bļodām un sekliem kastroļiem (ja vien tie nav ļoti netīri). Novietojiet traukus un gatavošanas traukus tā, lai tos neizkustinātu ūdens strūkla. Glāzes, krūzes un bļodas vienmēr lieciet ar dibenu augšup.

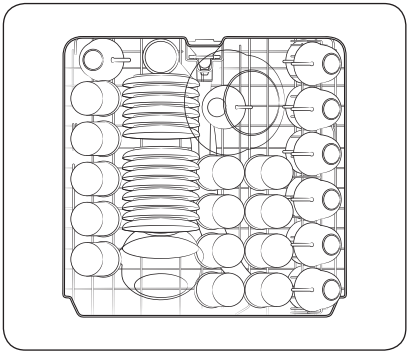

DW6*R707*/ DW6*R705* modeļi

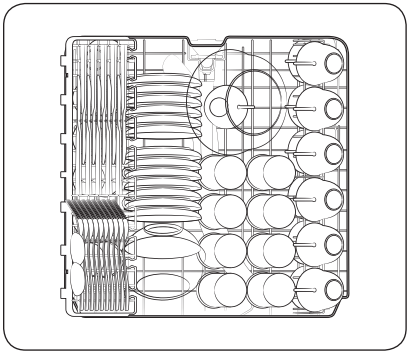

DW6*R704* modeļi

Pirms darba sākšanas

Galda piederumu plaukts (DW6*R707*/DW6*R705* modeļi)

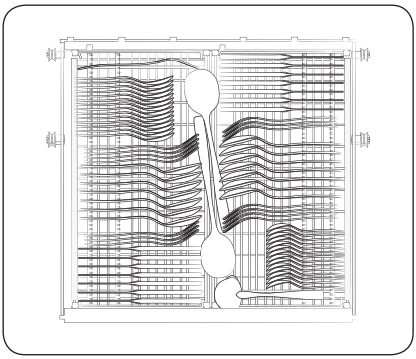

Galda piederumu plaukts ir vislabāk piemērots plakaniem galda, virtuves un servēšanas piederumiem. Izmantojiet galda piederumu plauktu, lai šķirotu plakanus galda piederumus vai ēdamrīkus.

PIEZĪME

Galda piederumu plaukts ir izņemams, ja augšējā plauktā ir nepieciešams vairāk vietas, lai nomazgātu lielākus priekšmetus.

Glāžu balsta izmantošana (DW6*R707* modeļiem)

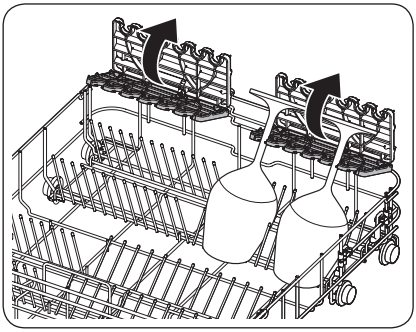

Glāžu balsts ir īpaši piemērots vīna glāzēm. Pakariet vīna glāzes uz glāžu balstiem. Kad tie netiek izmantoti, salieciet glāžu balstu atpakaļ.

Mazgāšanas līdzekļa nodalījums

Visos trauku mazgājamās mašīnas ciklos ir nepieciešams lietot mazgāšanas līdzekli, iepildot to attiecīgajā nodalījumā. Lai nodrošinātu vislabāko veiktspēju, lietojiet mazgāšanas līdzekli atbilstoši izvēlētā cikla rekomendācijai.

⚠ **BRĪDINĀJUMS**

- Nenorijiet trauku mazgājamās mašīnas mazgāšanas līdzekli. Izvairieties no mazgāšanas līdzekļu izgarojumu ieelpošanas. Trauku mazgājamās mašīnas mazgāšanas līdzeklis satur kairinošas vielas un kodīgas ķīmiskās vielas, kas var izraisīt elpceļu problēmas. Ja esat norijuši trauku mazgājamās mašīnas mazgāšanas līdzekli vai ieelpojuši tā izgarojumus, nekavējoties vērsieties pēc medicīniskās palīdzības.
- Glabājiet trauku mazgājamās mašīnas mazgāšanas līdzekli bērniem nepieejamā vietā.

⚠ **UZMANĪBU**

Lietojiet tikai trauku mazgājamajai mašīnai paredzēto mazgāšanas līdzekli. Citi mazgāšanas līdzekļi ir pārāk putojoši, kas var traucēt trauku mazgājamās mašīnas darbību vai pat sabojāt to.

Mazgāšanas līdzekļa iepildīšana

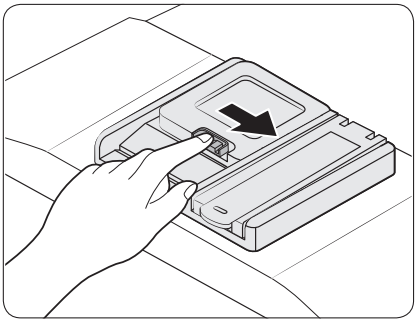

1. Atveriet mazgāšanas līdzeklim paredzētā ūdens automāta vāciņu, pastumjot tā drošības bloķētāju pa labi.

PIEZĪME

Vāciņam jābūt atvērtam līdz pat cikla beigām.

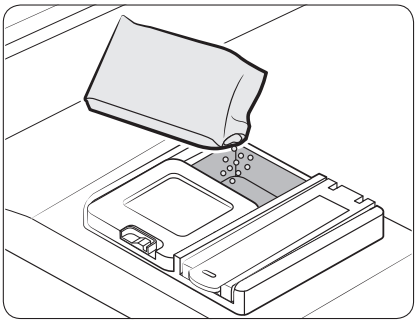

2. Iepildiet ieteicamo mazgāšanas līdzekļa daudzumu galvenajā mazgāšanas nodalījumā.

Pirms darba sākšanas

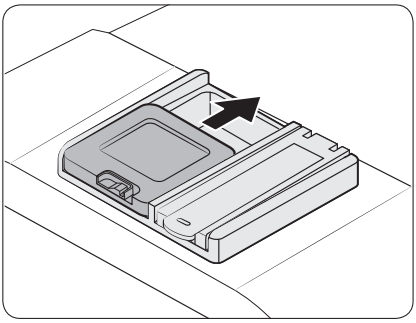

3. Aizveriet vāciņu, pabīdot to uz augšu.

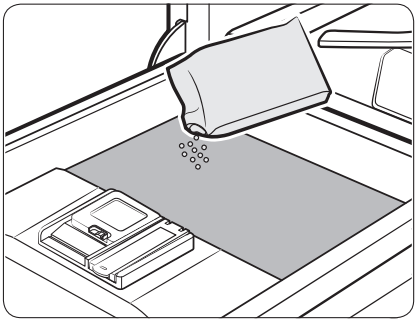

4. Ja mazgājamie priekšmeti ir ļoti netīri, uzlejiet nelielu daudzumu mazgāšanas līdzekļa uz durvīm, lai iegūtu labākus rezultātus.

PIEZĪME

Papildu mazgāšanas līdzeklis tiks pievienots sākotnējās mazgāšanas procesa laikā.

Vāciņš atveras automātiski, lai mazgāšanas laikā izdalītu mazgāšanas līdzekli.

Skalošanas līdzekļa tvertne

Skalošanas līdzeklis ierīcē nodrošina optimālu žāvēšanu. Kad skalošanas līdzekļa uzpildīšanas indikators vadības panelī ir iededzies, uzpildiet skalošanas līdzekli. Izmantojiet tikai šķidru skalošanas līdzekli. Pulverveida skalošanas līdzeklis nosprostos dozatora atvērumu un radīs trauku mazgājamās mašīnas darbības traucējumus.

UZMANĪBU

- Skalošanas līdzekļa tvertnē nedrīkst iepildīt jebkāda veida mazgāšanas līdzekli.
- Nepiepildiet tvertni pārmērīgi. Pārmērīgs daudzums skalošanas līdzekļa cikla laikā var izraisīt pārplūšanu.

Skalošanas līdzekļa iepildīšana

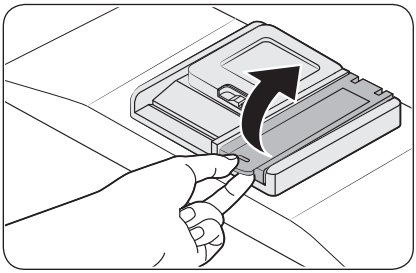

1. Atveriet skalošanas līdzekļa tvertnes vāciņu.

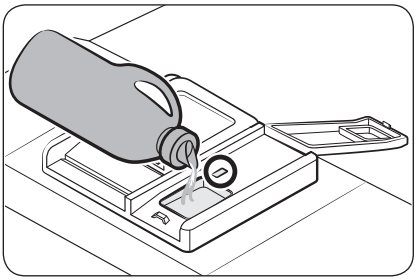

2. Iepildiet skalošanas līdzekli tam paredzētajā tvertnē.

PIEZĪME

Pildot skalošanas līdzekli, novērtējiet līmeni caur skata lodziņu.

UZMANĪBU

Tvertni piepildiet tikai līdz maksimālā līmeņa indikatoram. Ja iepildīts pārāk daudz skalošanas līdzekļa, tas mazgāšanas laikā var pārplūst.

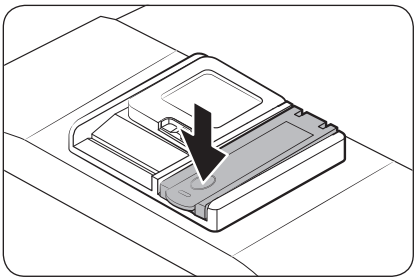

3. Aizveriet skalošanas līdzekļa tvertnes vāciņu.

Pirms darba sākšanas

Sāls uzglabāšana

⚠ **UZMANĪBU**

- Izmantojiet tikai trauku mazgājamām mašīnām paredzētu sāli. Nelietojiet cita veida sāli vai šķīdinātājus. Tas var bojāt sāls uzglabāšanas un ūdens mīkstināšanas sistēmu.
- Lai novērstu koroziju pārmērīga sāls vai sālsūdens līmeņa dēļ, vienmēr piepildiet sāls uzglabāšanas tvertni pirms mazgāšanas cikla sākšanas.

Sāls uzglabāšanas tvertnes piepildīšana

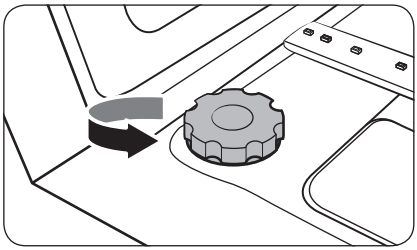

1. Atveriet durvis.
2. Lai atvērtu, pagrieziet vāciņu pretēji pulksteņrādītāja virzienam.

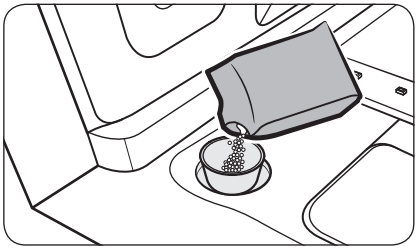

3. Piepildiet sāls uzglabāšanas tvertni ar ūdeni (tikai, ja trauku mazgājamā mašīna tiek izmantota pirmo reizi).
4. Ieberiet trauku mazgājamās mašīnas sāli.

⚠ **UZMANĪBU**

- Maksimālā ietilpība ir aptuveni 1 kg. Nepārsniedziet svara ierobežojumu.
- Ierobežojuma pārsniegšana var ietekmēt trauku mazgājamās mašīnas darbību.

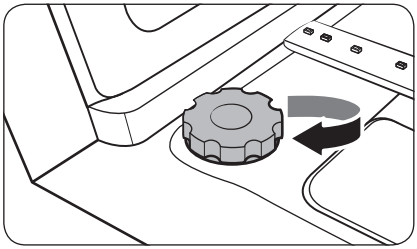

5. Pagrieziet vāciņu pulksteņrādītāja virzienā, lai aizvērtu.

PIEZĪME

- Lai attīrītu trauku mazgājamo mašīnu no sāls vai sālsūdens, palaidiet *Quick* ciklu.
- Atkarībā no sāls graudu lieluma var paiet laiks, līdz sāls izšķīdīs un indikators ( ) izslēgsies.

Sāls indikators

Indikators ( ) ieslēdzas, ja nākamajiem pāris cikliem nepietiek sāls.

Skārienpaliktņa reakcija

Lai skārienjutīgais vadības panelis nezaudētu reakcijas jutīgumu, ievērojiet šīs norādes:

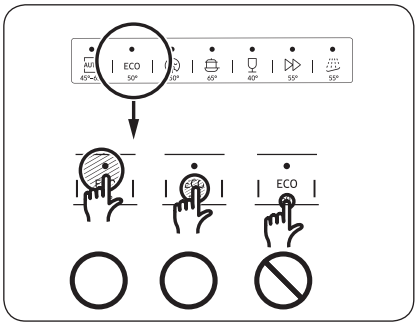

- Pieskarieties katras pogas vidum ar vienu pirkstu.
- Nepieskarieties vairāk nekā vienai pogai vienlaicīgi, izņemot gadījumus, kad tas ir norādīts.
- Regulāri tīriet vadības paneļa virsmu ar mīkstu, mitru drānu.

Pirms darba sākšanas

Iestatīšanas režīms

Jūs varat mainīt skaņas, automātisko durvju atvēršanas funkcijas skalošanas palīglīdzekļu līmeņa un ūdens cietības iestatījumus atbilstoši savām vēlmēm.

Piekļūšana iestatīšanas režīmam

1. Ieslēdziet trauku mazgājamo mašīnu.
2. Nospiediet un piecas sekundes turiet cikla AUTO pogu nospiestu 60 sekunžu laikā pēc trauku mazgājamās mašīnas ieslēgšanas.
   - Kad esat piekļuvuši iestatīšanas režīmam, displejā parādīsies “0:00”.

Skaņas iestatīšana

Skaņu var ieslēgt vai izslēgt.

1. Nospiediet pogu Lower rack only (tikai apakšējais plauks), lai izvēlētos skaņas iestatījumu izvēlni.
   - Displejā tiek parādīti pašreizējie iestatījumi. (Noklusējuma iestatījumi: “U1”)
2. Nospiediet AUTO cikla pogu, lai mainītu iestatījumu.
   - U0: Izslēgta skaņa
   - U1: Ieslēgta skaņa
3. Uzgaidiet piecas sekundes, lai saglabātu iestatījumus.

Automātisks durvju atvēršanas funkcijas iestatījums

Jūs varat iestatīt trauku mazgājamo mašīnu, lai pēc katra cikla automātiski atvērtos durvis efektīvākai žāvēšanai.

1. Nospiediet Speed Booster (Paātrināšana) pogu, lai izvēlētos automātiskās durvju atvēršanas funkcijas iestatīšanas izvēlni.
   - Displejā tiek parādīti pašreizējie iestatījumi. (Noklusējuma iestatījumi: “A1”)
2. Nospiediet AUTO cikla pogu, lai mainītu iestatījumu.
   - A0: Funkcija ir atspējota
   - A1: Funkcija ir iespējota
3. Uzgaidiet piecas sekundes, lai saglabātu iestatījumus.

Skalošanas līdzekļa līmeņa iestatīšana

Jūs varat mainīt cikla laikā izmantotā skalošanas līdzekļa daudzumu.

1. Nospiediet Sanitize (Dezinficēt) pogu, lai atlasītu skalošanas līdzekļa līmeņa iestatīšanas izvēlni.
   - Displejā tiek parādīti pašreizējie iestatījumi. (Noklusējuma iestatījumi: “d4”)
2. Nospiediet AUTO cikla pogu, lai mainītu iestatījumu.
   - Varat izvēlēties no d1 līdz d5 (minimālais – maksimālais).
3. Uzgaidiet piecas sekundes, lai saglabātu iestatījumus.

Ūdens cietības līmeņa iestatīšana

Jūs varat mainīt ūdens cietības līmeni atbilstoši Jūsu vietējam ūdens cietības līmenim. Šo iestatījumu mainīšana ietekmēs sāls patēriņu trauku mazgājamā mašīnā.

1. Nospiediet Delay Start (Aizkavētais starts) pogu, lai atlasītu ūdens cietības līmeņa iestatīšanas izvēlni.
   - Displejā tiek parādīti pašreizējie iestatījumi. (Noklusējuma iestatījumi: “H4”)
2. Nospiediet AUTO cikla pogu, lai mainītu iestatījumu.
   - Jūs varat izvēlēties no H1 līdz H6 (mīksts – ciets).
3. Uzgaidiet piecas sekundes, lai saglabātu iestatījumus.

PIEZĪME

- Mainiet iestatījumus atbilstoši tabulai “Sāls patēriņa regulēšana” sadaļā 56. lpp.
- * Ražotāja iestatījumi: H4 (EN50242)
- Trauku mazgājamā mašīna atjauno ūdens mīkstinātāju reizi 3–4 ciklos atkarībā no iestatījumiem. Taču trauku mazgājamā mašīna pirmajā ciklā pēc iestatījumu maiņas atjaunos ūdens mīkstinātāju.

Darbības

Vadības panelis

DW6*R707*, DW6*R705* modeļi

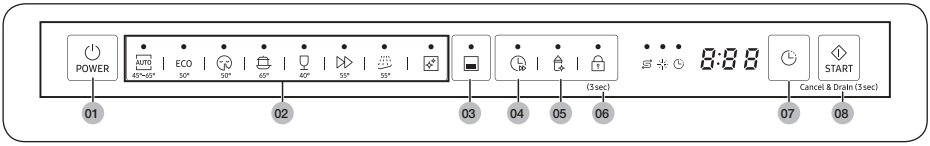

DW6*R704* modeļi

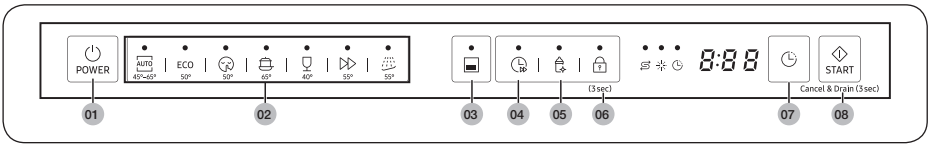

01 POWER (Ieslēgt)	Nospiediet, lai ieslēgtu vai izslēgtu trauku mazgājamo mašīnu.
02 *Cycle* (Cikls)	Nospiediet, lai atlasītu vēlamo mazgāšanas ciklu. Papildinformāciju skatiet sadaļā **“Ciklu pārskats” 54**. lpp.
03 *Lower rack only* (Tikai apakšējais plaukts)	Nospiediet, lai uzsāktu mazgāšanu, izmantojot tikai apakšējo plauktu, taupot elektroenerģiju.
04 *Speed Booster* (Paātrināšana)	Atlasiet šo opciju, lai samazinātu cikla laiku. Tas ir pieejams tikai ar AUTO, ECO, Intensive un Delicate cikliem.
05 *Sanitize* (Dezinficēt)	Nospiediet, lai palielinātu ūdens temperatūru līdz 69°C gala skalošanas procesa laikā, panākot dezinfekciju augstas temperatūras rezultātā. Šī opcija nav pieejama ar Delicate (Saudzīgais režīms) un Pre Wash (Sākotnējā mazgāšana).
06 Vadības bloķētājs	Vadības bloķētājs ļauj deaktivizēt vadības paneļa pogas, izņemot **POWER** pogu. Papildinformāciju skatiet sadaļā **“Vadības bloķētājs” 58**. lpp.
07 Delay Start *(Aizkavētais starts)*	Jūs varat aizkavēt cikla sākuma laiku līdz 24 stundām. Papildinformāciju skatiet sadaļā **“Aizkavētais starts” 58**. lpp.
08 *"START" Cancel & Drain* (Atcelt un iztukšot)	Nospiediet **START**, lai sāktu darbību. Pārliecinieties, ka durvis ir aizvērtas. **Cancel & Drain** (Atcelt un iztukšot): Lai atceltu pašreizējo ciklu un iztukšotu trauku mazgājamo mašīnu no ūdens, nospiediet un turiet **START** trīs sekundes.

Indikatori

No Salt (Nav sāls) indikators		Iedegas, kad sāls uzglabāšanas tvertnē beidzies sāls.
Skalošanas līdzekļa uzpildīšanas indikators		Iedegas, ja trauku mazgājamai mašīnai beidzies skalošanas līdzeklis.
Delay Start (Aizkavētais starts) indikators		Iedegas, ja ir aktivizēts aizkavētais starts.

Darbības

Cikla pārskats

DW6*R707*, DW6*R705* modeļi

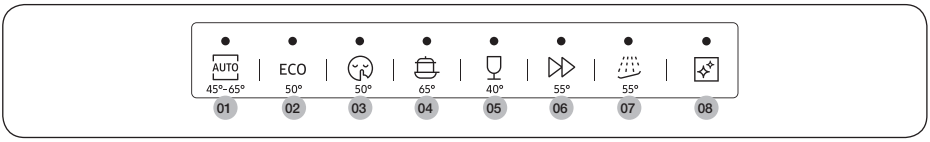

DW6*R704* modeļi

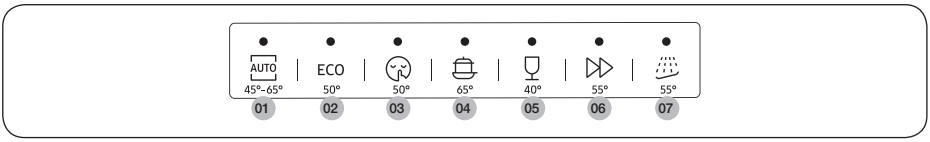

01 *POWER* (Ieslēgt)	Šis cikls nosaka netīrumu pakāpi un automātiski aktivizē optimālo ciklu, kas ir piemērots visiem priekšmetu netīrības līmeņiem.
02 *ECO*	Šis cikls samazina elektroenerģijas un ūdens patēriņu, kas ir piemērots mēreni netīriem traukiem.
03 *Extra Silence* (Papildu klusums)	Izvēlieties šo ciklu, lai mazgāšana būtu vienmērīgāka un klusāka. Šis cikls mazgā nedaudz lēnāk, bet rada par diviem decibeliem mazāku troksni nekā ECO programma.
04 *Intensive* (Intensīvais režīms)	Atlasiet šo ciklu ļoti netīriem traukiem.
05 *Delicate* (Saudzīgais režīms)	Atlasiet šo ciklu nedaudz netīriem, trausliem traukiem, piemēram, glāzēm. Dezinfekcijas funkcija šajā ciklā nav pieejama.
06 *Express* režīms	Mēreni netīriem ikdienas traukiem, ar īsu ciklu.
07 *Pre Wash* (Sākotnējā mazgāšana)	Pirms citas programmas palaišanas ar aukstu ūdeni tiek noskaloti netīrumi.
08 *Self Clean* (Pašattīrīšanās) (DW6*R707*, DW6*R705* modeļi)	Izvēlieties šo ciklu, lai iztīrītu trauku mazgājamās mašīnas iekšpusi. Pārbaudiet, vai trauku mazgājamā mašīna ir tukša.

Soļi vienkāršam sākumam

1. Atveriet durvis un ievietojiet trauku mazgājamā mašīnā traukus. Pārliecinieties, ka uz traukiem nav palikušas ēdienu paliekas un atkritumi.
2. Piepildiet mazgāšanas līdzekļa dozatoru. Lai iegūtu labākus rezultātus, pievienojiet skalošanas līdzekļus.
3. Nospiediet **POWER** un pēc tam atlasiet ciklu ar nepieciešamajām opcijām (**Lower rack only, Speed Booster, Sanitize,** un **Delay Start**). Dažas funkcijas var nebūt pieejamas atkarībā no cikla.

PIEZĪME

Ja esat atlasījis **Lower rack only** (Tikai apakšējais plaukts), pārliecinieties, ka trauki ir ievietoti apakšējā plauktā.

4. Nospiediet **START** un aizveriet durvis. Trauku mazgājamā mašīna sāk ciklu pēc pāris sekunžu drenāžas.

PIEZĪME

- Lai mainītu ciklu pēc tā sākuma, nospiediet un turiet **START** trīs sekundes, lai atceltu ciklu. Pēc tam atlasiet jaunu ciklu.
- Noklusējuma cikls ir ECO.
- Lai atsāktu mazgāšanu pēc tam, kad esat atvēruši durvis ar nolūku apturēt trauku mazgājamās mašīnas darbību, vienkārši aizveriet durvis.

Darbības

Sāls uzglabāšana

Ūdens mīkstinātājs ir paredzēts ūdens attīrīšanai no minerālvielām un sāls, kas varētu kaitēt vai negatīvi ietekmēt ierīces darbību. Jo augstāks ir minerālvielu un sāls saturs, jo cietāks ir ūdens. Mīkstinātājs jānoregulē atbilstoši ūdens cietībai jūsu reģionā.
Jūsu vietējā ūdens apgādes iestāde var sniegt informāciju par ūdens cietību jūsu reģionā.

Sāls patēriņa regulēšana

Šim trauku mazgājamās mašīnas modelim var koriģēt sāls patēriņu atkarībā no izmantotā ūdens cietības. Tas ir paredzēts, lai optimizētu un pielāgotu sāls patēriņa līmeni. Lai iestatītu sāls patēriņa līmeni, sekojiet šīm norādēm:

1. Ieslēdziet trauku mazgājamo mašīnu.
2. Nospiediet un piecas sekundes turiet cikla **AUTO** pogu nospiestu 60 sekunžu laikā pēc trauku mazgājamās mašīnas ieslēgšanas.
– Kad esat piekļuvuši iestatīšanas režīmam, displejā parādīsies “0:00”.
3. Nospiediet **Delay Start** (Aizkavētais starts) pogu, lai atlasītu ūdens cietības līmeņa iestatīšanas izvēlni.
– Displejā tiek parādīti pašreizējie iestatījumi. (Noklusējuma iestatījumi: “H4”)
4. Nospiediet **AUTO** cikla pogu, lai mainītu iestatījumu.
– Jūs varat izvēlēties no H1 līdz H6 (mīksts – ciets).
5. Uzgaidiet piecas sekundes, lai saglabātu iestatījumus.

PIEZĪME

- Ieteicams koriģēt iestatījumu atbilstoši tālāk redzamajai (vai rokasgrāmatas) tabulai.
- Ražotāja iestatījumi: H4 (EN50242)

Ūdens cietība				Ūdens cietības iestatījumi	Sāls patēriņš: (grami/cikls)	Autonomija (cikli/1 kg)
°dH	°fH	°Clark	mmol/l			
0–5	0–9	0–6	0–0,94	H1	0	/
6–11	10–20	7–14	1,0–2,0	H2	20	60
12-17	21–30	15–21	2,1–3,0	H3	30	50
18–22	31–40	22–28	3,1–4,0	H4	40	40
23–34	41–60	29–42	4,1–6,0	H5	50	30
35-55	61–98	43–69	6,1–9,8	H6	60	20

PIEZĪME

- 1 dH (vācu temp. sist.) = 0,178 mmol/l
- 1 Clark (britu sistēma) = 0,143 mmol/l
- 1 fH (franču sistēma) = 0,1 mmol/l
- Sazinieties ar savu vietējo ūdensapgādes nodrošinātāju, lai noskaidrotu ūdens cietību.

- **ŪDENS MĪKSTINĀTĀJS**
  Ūdens cietība daudzās vietās atšķiras. Ja trauku mazgājamajā mašīnā lieto cietu ūdeni, uz traukiem un galda piederumiem veidojas nogulsnes. Ierīcei ir īpašs ūdens mīkstinātājs, kurā lieto sāli, kas paredzēts kaļķa un minerālu likvidēšanai ūdenī.

Darbības

Aizkavētais starts

Jūs varat aizkavēt cikla sākuma laiku līdz 24 stundām vienas stundas intervālos. Lai palielinātu aizkaves laiku, nospiediet **Delay Start.** Displejā uzrādītā stunda norāda laiku, kad cikls sāksies.

1. Atveriet durvis un ievietojiet trauku mazgājamā mašīnā traukus.
2. Nospiediet **Delay Start** , lai mainītu laiku vienas stundas intervālos.
   - Nospiežot un turot pogu, laiks palielināsies, līdz atlaidīsit pogu.
3. Nospiediet **START** un aizveriet durvis.

PIEZĪME

Lai mainītu aizkaves laiku, kad trauku mazgājamā mašīna ir sākusi darbību, nospiediet **POWER** un restartējiet trauku mazgājamo mašīnu.

Vadības bloķētājs

Lai nepieļautu, ka bērni spēlējas ar trauku mazgājamo mašīnu, vadības bloķētājs bloķē visas pogas, izņemot **POWER**.

- Lai aktivizētu vadības bloķēšanu, nospiediet un turiet **Multi tab** trīs sekundes. Aktivizējot vadības bloķētāju, jūs nevarat atlasīt ciklu vai funkciju vai sākt darbību.
- Lai deaktivizētu vadības bloķēšanu, atkārtoti nospiediet un turiet **Multi tab** trīs sekundes.
- Vadības bloķētājs paliek aktīvs arī pēc trauku mazgājamās mašīnas restartēšanas. Lai atceltu vadības bloķēšanu, vispirms tā ir jādeaktivizē.

Tīrīšana

Regulāri tīriet trauku mazgājamo mašīnu, lai uzlabotu veiktspēju, samazinātu nepieciešamību pēc remonta un pagarinātu kalpošanas laiku.

Ārpuse

Izlietus šķidrumus uz trauku mazgājamās mašīnas virsmas ir jānotīra nekavējoties. Tīrot vadības paneli, izmantojiet mīkstu, mitru drānu, lai maigi noslaucītu izlietus šķidrumus un putekļus.

⚠ **UZMANĪBU**

- Neizmantojiet benzolu, vasku, atšķaidītāju, hlora balinātāju, alkoholu vai citas ķīmiskas vielas. Šie materiāli var izmainīt trauku mazgājamās mašīnas virsmas krāsu un izraisīt traipus.
- Trauku mazgājamā mašīnā ir elektriski komponenti. Neizsmidziniet ūdeni tieši uz trauku mazgājamās mašīnas. Nepakļaujiet elektriskos komponentus ūdenim.
- Nerūsējošā tērauda durvju panelim izmantojiet tīrīšanas līdzekli, kas paredzēts sadzīves tehnikai no nerūsējoša tērauda, un tīru, mīkstu drānu.

Iekšpuse

Regulāri tīriet trauku mazgājamās mašīnas iekšpusi, lai likvidētu netīrumus vai pārtikas daļiņas. Trauku mazgājamās mašīnas un tās durvju iekšpuse jāslauka ar mitru drānu.

⚠ **UZMANĪBU**

- Nenoņemiet priekšējo aizsargu (garo gumijas lenti, kas ietver trauku mazgājamās mašīnas atveri). Aizsargs nodrošina trauku mazgājamās mašīnas iekšpuses ciešu noslēgšanu.
- Izmantojiet mitru drānu, lai noņemtu kaļķakmens vai tauku nogulsnes trauku mazgājamā mašīnā. Vai arī iepildiet trauku mazgājamā mašīnā nelielu daudzumu mazgāšanas līdzekļa un palaidiet tukšu ciklu, izmantojot augstāko skalošanas temperatūru.

Tehniskā apkope

Sprauslas
Lai novērstu vai labotu sprauslu aizsērēšanu, izņemiet un notīriet katru sprauslu. Sprauslas izņemiet saudzīgi, jo tās var salūzt.

Augšējā sprausla

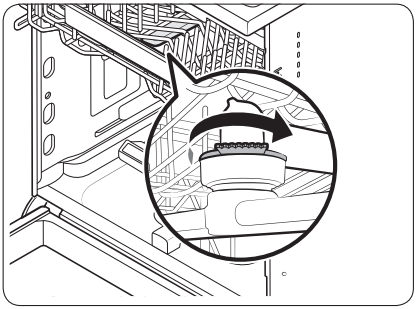

1. Atveriet durvis un izvelciet augšējo plauktu, lai piekļūtu augšējai sprauslai.
2. Atskrūvējiet un noņemiet uzgriezni, pēc tam izņemiet sprauslu.
3. Noņemiet aizsērējumu no sprauslas un rūpīgi iztīriet to.
4. Ievietojiet sprauslu atpakaļ un ar roku pievelciet uzgriezni.
5. Pagrieziet sprauslu ar roku, lai pārliecinātos, ka sprausla ir pareizi ievietota.

Apakšējā sprausla

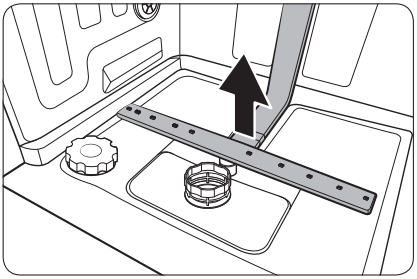

1. Atveriet durvis un izvelciet apakšējo plauktu. Apakšējā sprausla atrodas trauku mazgājamās mašīnas apakšdaļā.
2. Noņemiet aizsērējumu no sprauslas un rūpīgi iztīriet to.
3. Ievietojiet sprauslu atpakaļ.
4. Pagrieziet sprauslu ar roku, lai pārliecinātos, ka sprausla ir pareizi ievietota.

Filtrs
Mēs iesakām tīrīt filtru reizi mēnesī.

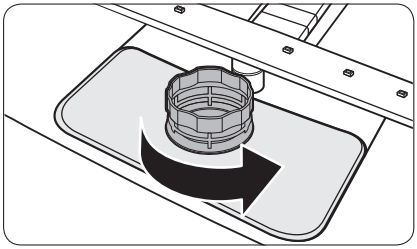

1. Atveriet durvis un vispirms izvelciet apakšējo plauktu.
2. Lai piekļūtu rupjajam filtram, pagrieziet filtra rokturi pretēji pulksteņrādītāja virzienam.

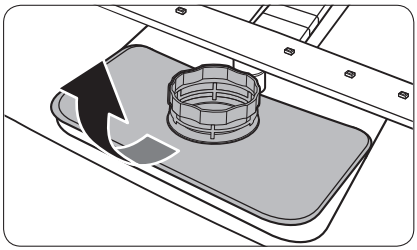

3. Izņemiet rupjo filtru un zem tā esošo cilindrisko mikrofiltru.

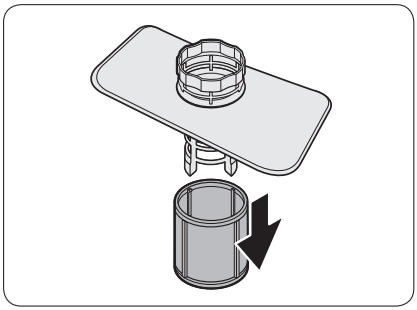

Tehniskā apkope

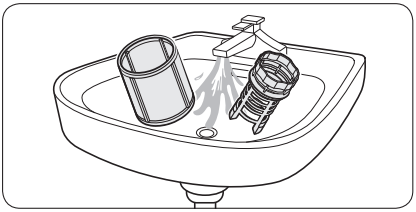

4. Notīriet jebkādus netīrumus no mikrofiltra un rupjā filtra.
5. Izskalojiet tos ar tekošu ūdeni un rūpīgi nosusiniet.

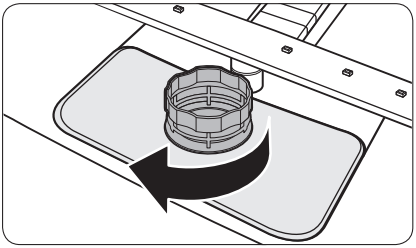

6. Ievietojiet abus filtrus atpakaļ atbilstošajā secībā.
7. Pagrieziet filtra rokturi pulksteņrādītāja virzienā, lai nofiksētu.

⚠ **UZMANĪBU**

Pārliecinieties, ka rupjais filtrs ir pareizi aizvērts. Nenostiprināts filtrs var samazināt filtrēšanas efektivitāti.

Ilgtermiņa aprūpe

Ja trauku mazgājamā mašīna netiks izmantota ilgāku laiku, vispirms pilnībā iztukšojiet iekārtu no ūdens un tad atvienojiet ūdens šļūteni. Aizgrieziet ūdens padeves vārstu un izslēdziet slēdzi. Ūdens, kas palicis šļūtenēs vai iekšējos komponentos, var sabojāt trauku mazgājamo mašīnu.

Pārbaudes punkti

Ja trauku mazgājamai mašīnai ir darbības problēmas, vispirms skatiet turpmāko tabulu un pamēģiniet ieteiktos risinājumus.

Simptoms	Iespējamais cēlonis	Rīcība
Trauku mazgājamo mašīnu nevar palaist.	Durvis nav pilnībā aizvērtas.	• Pārliecinieties, ka durvis ir pilnībā aizvērtas. • Pārliecinieties, ka augšējais plaukts ir pareizi savienots ar sprauslu. • Pārliecinieties, ka augšējais plaukts ir pareizi ievietots.
	Strāvas vads nav savienots.	• Savienojiet strāvas vadu.
	Netiek piegādāts ūdens.	• Pārliecinieties, ka ūdens padeves vārsts ir atvērts.
	Vadības panelis ir bloķēts.	• Deaktivizējiet vadības bloķētāju.
Trauku mazgājamā mašīna slikti ož.	Ir saglabājies ūdens no iepriekšējā cikla.	• Iztukšotā trauku mazgājamā mašīnā pievienojiet mazgāšanas līdzekli un palaidiet *Quick* ciklu. Šis risinājums attiecas tikai uz piemērotiem modeļiem.
Pēc cikla beigām trauku mazgājamā mašīnā vēl ir ūdens.	Izplūdes šļūtene ir salocīta vai aizsērējusi.	• Iztaisnojiet vai iztīriet šļūteni.

Problēmu novēršana

Simptoms	Iespējamais cēlonis	Rīcība
Ēdiena paliekas uz traukiem.	Atlasīts nepareizs cikls.	• Atlasiet ciklu, kas atbilst trauku netīruma pakāpei, kā norādīts šajā rokasgrāmatā.
	Filtri ir aizsērējuši vai nav pareizi nostiprināti.	• Iztīriet filtrus. • Pārliecinieties, ka filtri ir pareizi piestiprināti.
	Tika izmantots nepietiekams mazgāšanas līdzekļa daudzums.	• Izmantojiet mazgājamo līdzekli atbilstošā daudzumā mazgājamo trauku apjomam.
	Zems ūdens spiediens.	• Pārliecinieties, ka spiediens ir no 0,04 līdz 1,0 Mpa
	Sprauslas ir aizsērējušās.	• Rūpīgi iztīriet sprauslas.
	Trauki ir nepareizi iekrauti, vai trauku mazgājamā mašīna ir pārslogota.	• Pārvietojiet traukus, lai tie nenosprostotu sprauslas un/vai mazgāšanas līdzekļa dozatoru.
	Ūdens ir pārāk ciets.	• Pārbaudiet sāls uzpildes indikatoru un uzpildiet trauku mazgājamās mašīnas sāli.
Trauki nav pietiekami nožuvuši.	Dozatorā nav skalošanas līdzekļa, vai nav izmantots pietiekams daudzums skalošanas līdzekļa.	• Pievienojiet skalošanas līdzekli. • Pārbaudiet skalošanas līdzekļa iestatījumus.
	Ir ievietots pārāk liels daudzums trauku.	• Pārslodze var samazināt žāvēšanas efektivitāti. Ievietojiet traukus atbilstoši ieteikumiem.
	No glāzēm un krūzēm ir izlijis ūdens uz citiem traukiem iekārtas iztukšošanas laikā.	• Vispirms iztukšojiet apakšējo plauktu un tikai tad augšējo. Tad ūdens no augšējā plaukta nepilēs uz apakšā izkārtotajiem traukiem.
	Tika izmantotas vairākas mazgāšanas līdzekļa tabletes, neatlasot dezinfekcijas funkciju.	• Atlasiet dezinfekcijas funkciju vai izmantojiet skalošanas līdzekli.

Simptoms	Iespējamais cēlonis	Rīcība
Trauku mazgājamā mašīna ir pārāk trokšņaina	Trauku mazgājamā mašīna rada skaņu, kad dozatora vāciņš ir atvērts un darbojas drenāžas sūknis.	• Tas ir normāli.
	Trauku mazgājamā mašīna nav līdzena.	• Pārbaudiet, vai trauku mazgājamā mašīna ir nolīmeņota.
	Sprausla saskaras ar traukiem, radot troksni.	• Pārkārtojiet traukus.
Uz traukiem paliek dzeltens vai brūns pārklājums.	Kafijas un tējas biezumi.	• Izmantojiet ciklu ar augstāku temperatūru.
Indikatori neiedegas.	Strāvas vads nav savienots.	• Savienojiet strāvas vadu.
Sprauslas nepareizi rotē.	Sprauslas ir aizsērējušas ar pārtikas daļiņām.	• Iztīriet sprauslas.
Uz traukiem paliek balts pārklājums.	Ūdens ir pārāk ciets.	• Pārliecinieties, ka sāls piepildīšanas indikators un mīkstinātāja iestatījumi atbilst jūsu reģiona ūdens cietībai. • Pārliecinieties, ka sāls tvertnes vāciņš ir pareizi piestiprināts.
Uz vadības paneļa ir gaisa burbuļi un skrāpējumi.	Gaiss var iekļūt aizsargplēvē, izraisot EPS skrāpējumus.	• Noņemiet aizsargplēvi no vadības paneļa.

Problēmu novēršana

Informācijas kodi

Ja trauku mazgājamās mašīnas darbība ir traucēta, displejā ir redzams informācijas kods. Skatiet turpmāko tabulu un pamēģiniet ieteiktās darbības.

Kods	Rīcība
LC	**Noplūdes pārbaude** • Aizveriet ūdens padeves vārstu. Atrodiet savu jaudas slēdžu paneli un izslēdziet trauku mazgājamās mašīnas slēdzi. Pēc tam sazinieties ar uzstādītāju, lai to labotu. Ja darbības traucējumi netiek novērsti, sazinieties ar vietējo Samsung servisa centru.
4C	**Ūdens padeves pārbaude** • Ja ūdens padeve ir apturēta vai ja ūdens ieplūdes vārsts vai līnija ir sasalusi vai aizsprostota ar svešķermeņiem, pārbaudiet, vai ūdens padeves vārsts ir aizgriezts. Ja darbības traucējumi netiek novērsti, sazinieties ar vietējo Samsung servisa centru.
AC	**PCB sakaru pārbaude** • Neparasti sakari starp galveno PCB un papildu PCB. • Ja darbības traucējumi netiek novērsti, sazinieties ar autorizēto Samsung servisa centru.
HC	**Augstas temperatūras pārbaude** • Darbības pārbaude. Iztukšotā trauku mazgājamā mašīnā pievienojiet mazgāšanas līdzekli un palaidiet ciklu. Ja problēma netiek novērsta, atrodiet savu jaudas slēdžu paneli un izslēdziet trauku mazgājamās mašīnas slēdzi. Pēc tam sazinieties ar Samsung servisa centru.
tC	**Termistora pārbaude** • Temperatūras sensors ir bojāts (īssavienojums vai atvērts savienojums). Ja darbības traucējumi netiek novērsti, sazinieties ar vietējo Samsung servisa centru.
EC	**Mazgāšanas sūkņa pārbaude** • Mazgāšanas sūkņa nenormāla darbība. Ja darbības traucējumi netiek novērsti, sazinieties ar vietējo Samsung servisa centru.

Ja ekrānā atkārtoti parādās kāds informācijas kods, sazinieties ar vietējo Samsung servisa centru.

Ciklu diagramma

Cikls	AUTOMĀTISKA	ECO	Intensīvs režīms
Pārtikas palieku daudzums	Normāls	Normāls	Augsta
Ciklu secība	Sākotnējā mazgāšana (45°C) ▶ Galvenā mazgāšana (55°C–65°C) ▶ Skalošana ▶ Karstā skalošana (50°C–70°C) ▶ Žāvēšana ▶ Beigas	Sākotnējā mazgāšana ▶ Galvenā mazgāšana (50°C) ▶ Skalošana ▶ Karstā skalošana (48°C) ▶ Žāvēšana ▶ Pabeigts	Sākotnējā mazgāšana (50°C) ▶ Galvenā mazgāšana (65°C) ▶ Skalošana ▶ Karstā skalošana (58°C) ▶ Žāvēšana ▶ Pabeigts
Ūdens patēriņš (L)	8,5–18	9,9	16,6
Elektroenerģijas patēriņš (kWh)	0,85–1,55	0,832 (DW6*R707***/ DW6*R705***) 0,821 (DW6*R704***)	1,5
Cikla laiks (min)	150	210	205

Cikls	Saudzīgais režīms	Express režīms	* Sākotnējā mazgāšana
Pārtikas palieku daudzums	Apgaismojums	Normāls	Apgaismojums
Ciklu secība	Sākotnējā mazgāšana (40°C) ▶ Galvenā mazgāšana (50°C) ▶ Skalošana ▶ Karstā skalošana (50°C) ▶ Žāvēšana ▶ Pabeigts	Galvenā mazgāšana (60°C) ▶ Skalošana ▶ Karstā skalošana (55°C) ▶ Žāvēšana ▶ Pabeigts	Sākotnējā mazgāšana ▶ Beigas
Ūdens patēriņš (L)	13,5	15	4,1
Elektroenerģijas patēriņš (kWh)	0,95	0,95	0,02
Cikla laiks (min)	120	60	15

Ciklu diagramma

Cikls	Extra Silence (Papildu klusums)	** Self Clean (Pašattīrīšanās)
Pārtikas palieku daudzums	Normāls	–
Ciklu secība	Sākotnējā mazgāšana (35°C) ▶ Galvenā mazgāšana (60°C) ▶ Skalošana ▶ Karstā skalošana (55°C) ▶ Žāvēšana ▶ Pabeigts	Sākotnējā mazgāšana ▶ Galvenā mazgāšana (70°C) ▶ Skalošana ▶ Karstā skalošana (70°C) ▶ Žāvēšana ▶ Pabeigts
Ūdens patēriņš (L)	13	15
Elektroenerģijas patēriņš (kWh)	1,5	1,25
Cikla laiks (min)	270	145

* Sākotnējā mazgāšana: Šis cikls neaktivizē ne automātisko durvju funkciju (Auto Door), ne žāvēšanas procesu. Nav ieteicams ilgstoši lietot tikai ātrās mazgāšanas režīmu. Tas var pasliktināt ūdens mīkstinātāja darbību.

** Pašattīrīšanās: Tikai DW6*R707*/DW6*R705* modeļiem

PIEZĪME

- Cikla laiks ir atkarīgs no pieslēgtajām funkcijām un piegādātā ūdens spiediena un temperatūras.
- Trauku mazgājamā mašīna automātiski iztukšo atlikušo ūdeni, ja tā nav izmantota pēdējo piecu dienu laikā.
- Elektroenerģijas patēriņš ir atkarīgs no ūdens temperatūras un/vai noslodzes. Kad skalošanas līdzekļa tvertne ir tukša, laiks un temperatūra var nedaudz palielināties.
- Ja netiek izmantots skalošanas līdzeklis, cikla laiks un temperatūra var nedaudz palielināties.

Pielikums

Transportēšana/pārvietošana

Pārliecinieties, ka trauku mazgājamā mašīna ir tukša, un tai nav vaļīgu daļu. Vispirms iztukšojiet trauku mazgājamo mašīnu no ūdens šādi.

1. Atveriet durvis un ieslēdziet trauku mazgājamo mašīnu.
2. Atlasiet un palaidiet ECO ciklu.
3. Nospiediet START un aizveriet durvis.
4. Kad cikls ir pabeigts, atveriet durvis pēc piecām sekundēm.
5. Nospiediet un turiet START trīs sekundes, lai iztukšotu ūdeni.
6. Aizveriet durvis.
7. Kad iztukšošanas process ir pabeigts, atveriet durvis.
8. Izslēdziet trauku mazgājamo mašīnu un aizgrieziet ūdens vārstu.
9. Atvienojiet gan ūdens šļūteni, gan izplūdes šļūteni.

⚠ **UZMANĪBU**

Kamēr trauku mazgājamā mašīna tiek pārvietota, to nedrīkst kratīt vai svārstīt. No trauku mazgājamās mašīnas var iztecēt pārpalikušais ūdens.

Aizsardzība pret salu

Ja trauku mazgājamo mašīnu atstājat vietā, kur tā ir ilgstoši pakļauta sasalšanas riskam, pārliecinieties, ka trauku mazgājamā mašīna ir tukša. Sīkākai informācijai skatīt sadaļu “Transportēšana/pārvietošana”.

Atbrīvošanās no trauku mazgājamās mašīnas videi draudzīgā veidā

Jūsu trauku mazgājamā mašīna ir izgatavota no pārstrādājama materiāla. Ja nolemjat no tās atbrīvoties, lūdzu, ievērojiet vietējos atkritumu izmešanas noteikumus. Nogrieziet strāvas vadu, lai ierīci nevar pieslēgt strāvas avotam.
Noņemiet durvis, lai dzīvnieki un bērni nevarētu iesprūst ierīces iekšpusē.

Pielikums

Specifikācijas

MODELIS		DW6*R707*F* DW6*R705*F* DW6*R704*F*	DW6*R707*U* DW6*R705*U* DW6*R704*U*	DW6*R707*S* DW6*R705*S* DW6*R704*S*	DW6*R707*BB DW6*R705*BB DW6*R704*BB
Tips		Brīvi stāvošs	Iebūvēta apakšā	Daļēji iebūvēta	Pilnībā iebūvēta
Barošana		220–240 V~, 50 Hz			
Ūdens spiediens		0,04–1,0 Mpa			
Mazgāšanas ietilpība	**DW6*R707***	14 priekšmetiem			
	DW6*R705*	14 priekšmetiem			
	DW6*R704*	13 priekšmetiem			
Nominālā jauda		1760–2100 W			
Izmēri (platums x dziļums x augstums)		598 x 600 x 845 mm	598 x 570 x 815 mm		598 x 550 x 815 mm
Svars (neiesaiņots)		52,5 kg (707* modeļi) 51 kg (705*/704* modeļi)	44,5 kg (707* modeļi) 43 kg (705*/704* modeļi)	44,5 kg (707* modeļi) 43 kg (705*/704* modeļi)	43 kg (707* modeļi) 42 kg (705*/704* modeļi)

Standarta testam

PIEZĪME

Tālāk redzamajās diagrammās ir norādīts pareizais veids, kā sakārtot plauktus pēc Eiropas standartiem (EN50242: 2016).

DW6*R707*/ DW6*R705* modeļi

- Mazgāšanas tilpums: 14 priekšmetiem
- Pārbaudes standarts: EN 50242 / IEC 60436
- Augšējā plaukta pozīcija: zemākā pozīcija
- Mazgāšanas cikls: ECO
- Papildu opcijas: Nav
- Skalošanas līdzekļa līmeņa iestatījumi: 5
- Ūdens cietības līmeņa iestatījumi: H3
- Standarta mazgāšanas līdzekļa deva: sākotnējā mazgāšana 5 g + galvenā mazgāšana 30 g
- Tālāk esošajos attēlos parādīts trauku izkārtojums

Augšējais plaukts

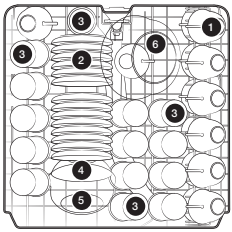

1. Krūzes
2. Apakštasītes
3. Glāzes
4. Maza servējamā bļoda
5. Vidēja servējamā bļoda
6. Liela servējamā bļoda
7. Deserta šķīvji
8. Pusdienu šķīvji
9. Zupas šķīvji
10. Ovālas paplātes

Apakšējais plaukts

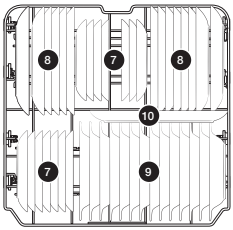

Galda piederumu plaukts

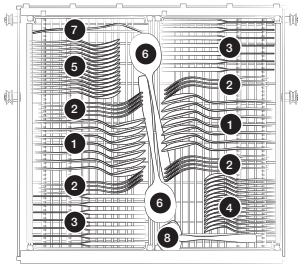

1. Ēdamkarotes
2. Dakšas
3. Naži
4. Tējkarotes
5. Deserta karotes
6. Servēšanas karotes
7. Servēšanas dakšas
8. Mērces kausi

Standarta testam

DW6*R704* modeļi

- Mazgāšanas tilpums: 13 priekšmetiem
- Pārbaudes standarts: EN 50242 / IEC 60436
- Augšējā plaukta pozīcija: zemākā pozīcija
- Mazgāšanas cikls: ECO
- Papildu opcijas: Nav
- Skalošanas līdzekļa līmeņa iestatījumi: 5
- Ūdens cietības līmeņa iestatījumi: H3
- Standarta mazgāšanas līdzekļa deva: sākotnējā mazgāšana 5 g + galvenā mazgāšana 27,5 g
- Tālāk esošajos attēlos parādīts trauku izkārtojums

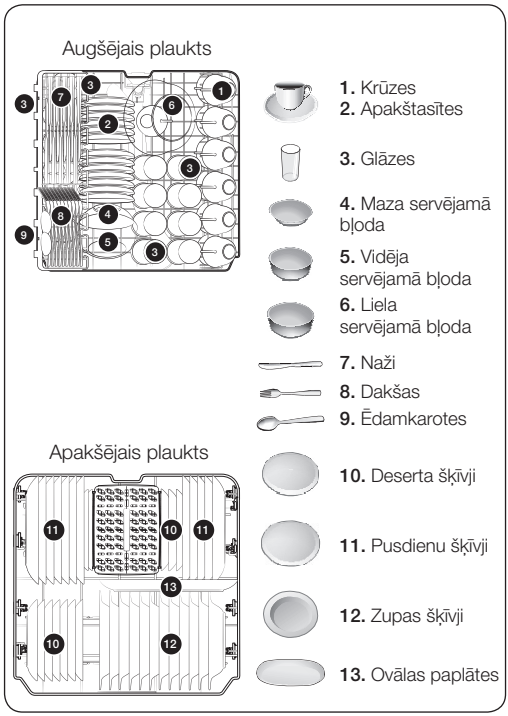

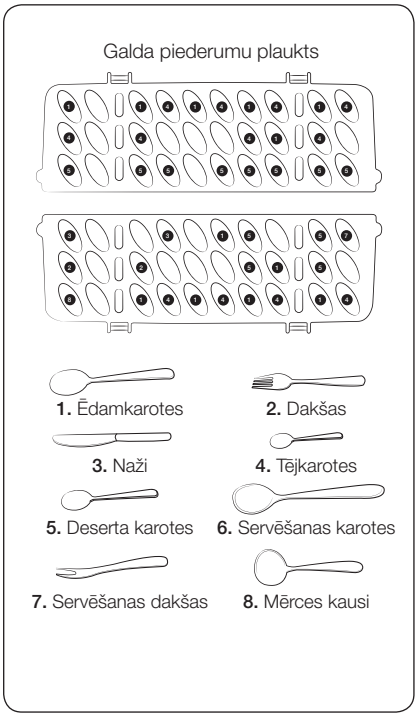

Izstrādājuma informācija

REGULA (ES) Nr. 1059/2010

PIEZĪME

“*” Zvaigznīte (-es) apzīmē variantu modeli un variē starp (0–9) vai (A–Z).

Piegādātājs	*SAMSUNG*		
Modeļa nosaukums	DW6*R707***	DW6*R705***	DW6*R704***
Nominālā ietilpība (vietas iestatījums)	14	14	13
Energoefektivitātes klase	*A+++*	*A+++*	*A+++*
Enerģijas patēriņš gadā, (AEc) (kWh/gadā) 1)	237	237	234
Standarta energopatēriņš, (E_t) (kWh)	0,829	0,829	0,818
Energopatēriņš izslēgtā režīmā, P_o (W)	0,5	0,5	0,5
Energopatēriņš gaidīšanas režīmā, P_l (W)	1,0	1,0	1,0
Ikgadējais ūdens patēriņš (AW_c), (L) 2)	2772	2772	2772
Standarta programmas ūdens patēriņš, (L)	9,9	9,9	9,9
Žāvēšanas efektivitātes klase	A	A	A
Standarta programma 3)	ECO	ECO	ECO
Programmas laiks standarta ciklam	210	210	210
Gaidstāves režīma ilgums, (T_l) (min)	30	30	30
Akustiskā trokšņa emisija gaisā (dBA re 1pW)	42	44	44

1) Vadoties pēc 280 standarta mazgāšanas cikliem, padodot aukstu ūdeni un patērējot nelielu enerģijas daudzumu. Faktiskais energopatēriņš būs atkarīgs no ierīces lietošanas veida.
2) Vadoties pēc 280 standarta mazgāšanas cikliem. Faktiskais energopatēriņš būs atkarīgs no ierīces izmantošanas veida.
3) “Standarta programma” ir standarta tīrīšanas cikls, par kuru informācija ir norādīta marķējumā, un dati norāda, ka šī programma ir paredzēta vidēji netīriem traukiem un ir visefektīvākā enerģijas un ūdens patēriņa ziņā.

Piezīmes

Piezīmes

SAMSUNG

JAUTĀJUMI VAI KOMENTĀRI?

VALSTS	ZVANIET	VAI APMEKLĒJIET TIEŠSAISTĒ
LATVIJA	8000-7267	www.samsung.com/lv/support
LIETUVA	8-800-77777	www.samsung.com/lt/support
IGAUNIJA	800-7267	www.samsung.com/ee/support

DD81-02968E-01