PHILIPS

HD7411

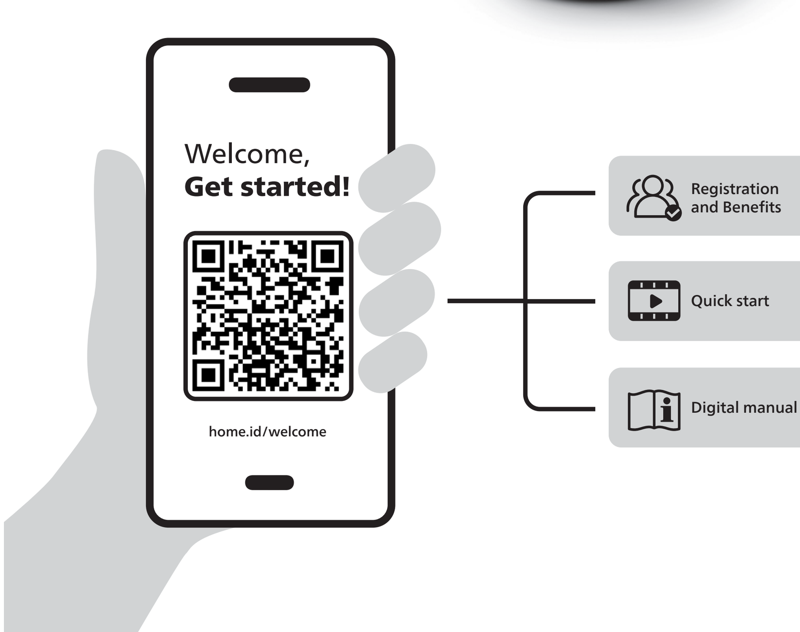

EN Welcome, Get started!
CS Vítáme vás v sekci Začínáme!
DA Velkommen, kom godt i gang!
DE Willkommen! Legen Sie los!
ET Tere tulemast, alustage!
NO Velkommen, kom i gang!
RU Добро пожаловать, приступим!
FR Bienvenue, débutez !
HR Dobro došli, započnite!
IT Ti diamo il benvenuto. Iniziamo!
BG Добре дошли, да започваме!
LV Laipni lūgti, viss gatavs lietošanai!
KK Қош келдіңіз, ал бастайық!
LT Sveiki, pradėkite naudoti!
ES ¡Hola, empecemos!
HU Üdvözöljük! Kezdjünk is hozzá!
NL Welkom, aan de slag!
PL Witaj, zaczynajmy!
PT Bem-vindo, vamos começar!
RO Bine ai venit, începe!
MK Добре дојдовте, започнете со употреба!
SQ Mirë se vini, fillojmë!
SL Dobrodošli, začnite!
SK Vitajte, začíname!
SR Dobro došli, započnite!
SV Välkommen. Nu sätter vi igång!
EL Καλωσήρθατε, ας ξεκινήσουμε!
FI Tervetuloa, aloitetaan!
UK Вітаємо, розпочнімо!
TR Hoş geldiniz, haydi başlayalım!
HE ברוך הבא, בוא נתחיל!

EN Registration and Benefits
CS Registrace a výhody
DA Registrering og fordele
DE Registrierung und Vorteile
ET Registreerimine ja eelised
NO Registrering og fordeler
RU Регистрация и преимущества
FR Enregistrement et avantages
HR Registracija i prednosti
IT Registrazione e vantaggi
BG Регистрация и предимства
LV Reģistrācija un priekšrocības
KK Тіркелу және артықшылықтар
LT Registracija ir privalumai
ES Registro y ventajas
HU Regisztráció és előnyök
NL Registratie en voordelen
PL Rejestracja i korzyści
PT Registo e vantagens
RO Înregistrare și beneficii
MK Регистрација и поволности
SQ Regjistrimi dhe përfitimet
SL Registracija in ugodnosti
SK Registrácia a výhody
SR Registracija i prednosti
SV Registrering och fördelar
EL Δήλωση και πλεονεκτήματα
FI Rekisteröinti ja edut
UK Реєстрація та переваги
TR Kayıt ve Avantajlar
HE הרשמה והטבות

EN Quick start
CS Rychlý start
DA Lynstart
DE Schnellstart
ET Kiirkäivitamine
NO Hurtigstart
RU Начало работы
FR Démarrage rapide
HR Brzo pokretanje
IT Guida rapida
BG Бърз старт
LV Īsi norādījumi lietošanai
KK Жылдам бастау
LT Greitasis įjungimas
ES Inicio rápido
HU Gyorsindítás
NL Snel aan de slag
PL Szybki start
PT Início rápido
RO Pornire rapidă
MK Брз почеток
SQ Hapat e parë
SL Hitri začetek
SK Rýchle spustenie
SR Brzo pokretanje
SV Snabbstart
EL Σύντομος οδηγός
FI Pikaopas
UK Короткий посібник
TR Hızlı başlangıç
HE התחלה מהירה

EN Digital manual
CS Digitální příručka
DA Digital manual
DE Digitales Handbuch
ET Digitaalne kasutusjuhend
NO Digital håndbok
RU Цифровое руководство
FR Manuel numérique
HR Digitalni priručnik
IT Manuale digitale
BG Дигитално ръководство
LV Digitālā rokasgrāmata
KK Цифрлық нұсқаулық
LT Skaitmeninis vadovas
ES Manual digital
HU Digitális kézikönyv
NL Digitale handleiding
PL Elektroniczna instrukcja obsługi
PT Manual digital
RO Manual digital
MK Дигитално упатство
SQ Manuali digjital
SL Digitalni priročnik
SK Digitálna príručka
SR Digitalno uputstvo
SV Digital användarhandbok
EL Ψηφιακό εγχειρίδιο
FI Digitaalinen käyttöopas
UK Цифровий посібник
TR Dijital kılavuz
HE מדריך דיגיטלי

PHILIPS and the Philips Shield Emblem are registered trademarks of Koninklijke Philips N.V. and are used under license.
This product has been manufactured by and is sold under the responsibility of Versuni Holding B.V., and Versuni Holding B.V. is the warrantor in relation to this product.
2024 © Versuni Holding B.V.
642001007536 (16/05/2024)

English

Introduction
Congratulations on your purchase and welcome to Philips! To fully benefit from the support that Philips offers, register your product at **www.philips.com/welcome**.

Important safety information
Read this important information carefully before you use the appliance and save it for future reference.

Danger
- Never immerse the appliance in water or any other liquid.

Warning
- Check if the voltage indicated on the appliance corresponds to the local mains voltage before you connect the appliance.
- Connect the appliance to an earthed wall socket.
- Do not use the appliance if the plug, the mains cord or the appliance itself is damaged.
- If the mains cord is damaged, you must have it replaced by Philips, a service center authorized by Philips or similarly qualified persons in order to avoid a hazard.
- This appliance can be used by children aged from 8 years and above and by persons with reduced physical, sensory or mental capabilities or lack of experience and knowledge if they have been given supervision or instruction concerning use of the appliance in a safe way and if they understand the hazards involved. Cleaning and user maintenance shall not be made by children unless they are older than 8 and supervised. Keep the appliance and its cord out of reach of children aged less than 8 years.
- Children shall not play with the appliance.
- Do not let the mains cord hang over the edge of the table or worktop on which the appliance stands.
- Only use this appliance for its intended purpose to avoid potential hazard or injury.

Caution
- Always flush the appliance with fresh water before first use.
- Do not place the appliance on a hot surface and do not let the mains cord come into contact with hot surfaces.
- Do not place the appliance in a cabinet when in use.
- Unplug the appliance before you clean it and if problems occur during brewing.
- During brewing and keeping warm, the water tank, the filter holder, the hotplate, the lower part of the appliance, and the jug filled with coffee are hot even some time after.
- The heating element surface, the filter holder, the lower part of the appliance, the hotplate, and the jug filled with coffee are subject to residual heat last for some time after use.
- Do not put the jug on a stove or in a microwave to reheat coffee.
- This appliance is intended to be used in household and similar applications such as farm houses, bed and breakfast type environments, staff kitchen areas in shops, offices and other working environments, and by clients in hotels, motels and other residential type environments.
- Always return the appliance to a service centre authorised by Philips for examination or repair. Do not open the appliance or attempt to repair the appliance yourself.
- Unless otherwise indicated, all packaging material in the box is made of recycled paper; see the PAP marking on the box.

Electromagnetic fields (EMF)
This appliance complies with the applicable standards and regulations regarding exposure to electromagnetic fields.

Warranty and support
Versuni offers a two-year warranty after purchase on this product. This warranty is not valid if a defect is due to incorrect use or poor maintenance. Our warranty does not affect your rights under law as a consumer. For more information or for invoking the warranty, please visit our website **www.philips.com/support**.

Ordering accessories
To buy accessories or spare parts, visit **www.philips.com/parts-and-accessories** or go to your Philips dealer. You can also contact the Philips Consumer Care Center in your country (see the international warranty leaflet for contact details).

Recycling
- This symbol means that this product shall not be disposed of with normal household waste (2012/19/EU) (Fig. 1).
- Follow your country's rules for the separate collection of electrical and electronic products. Correct disposal helps prevent negative consequences for the environment and human health.

Descaling
Descale the appliance when you notice excessive steaming or when the brewing time increases. It is advisable to descale every two months. Only use white vinegar to descale, as other products may cause damage to the appliance.

Čeština

Úvod
Společnost Philips Vám gratuluje ke koupi a vítá Vás! Chcete-li využívat všech výhod podpory nabízené společností Philips, zaregistrujte svůj výrobek na stránkách **www.philips.com/welcome**.

Důležité bezpečnostní informace
Před použitím přístroje si pečlivě přečtěte tuto příručku s důležitými informacemi a uschovejte ji pro budoucí použití.

Nebezpečí
- Nikdy přístroj nesmíte ponořit do vody ani do jiné tekutiny.

Varování
- Dříve než přístroj připojíte do sítě, zkontrolujte, zda napětí uvedené na přístroji souhlasí s napětím v místní elektrické síti.
- Přístroj připojujte do řádně uzemněných zásuvek.
- Pokud byste zjistili závadu na zástrčce, na napájecím kabelu nebo na samotném přístroji, přístroj dále nepoužívejte.
- Pokud je poškozen napájecí kabel, musí jeho výměnu provést společnost Philips, autorizovaný servis společnosti Philips nebo obdobně kvalifikovaní pracovníci, aby se předešlo možnému nebezpečí.
- Děti od 8 let věku a osoby s omezenými fyzickými, smyslovými nebo duševními schopnostmi nebo nedostatkem zkušeností a znalostí mohou tento přístroj používat v případě, že jsou pod dohledem nebo byly poučeny o bezpečném používání přístroje a že chápou rizika, která mohou hrozit. Děti starší 8 let nesmí provádět čištění a uživatelskou údržbu, pokud jsou bez dozoru. Přístroj a jeho kabel udržujte mimo dosah dětí mladších 8 let.
- Děti si s přístrojem nesmí hrát.
- Nenechávejte přívodní kabel viset přes hranu stolu nebo pracovní desky, na které je přístroj postaven.
- Tento přístroj používejte pouze k zamýšlenému účelu, abyste zabránili riziku zranění.

Upozornění
- Před prvním použitím vždy vypláchněte přístroj čerstvou vodou.
- Nepokládejte přístroj na horký povrch a dbejte také na to, aby napájecí kabel nepřišel do styku s horkými povrchy.
- Během používání neumísťujte přístroj do skříně.
- Před čištěním nebo pokud se vyskytnou během vaření problémy, přístroj odpojte.
- Během přípravy a udržování teploty zůstávají nádržka na vodu, držák filtru, plotýnka, dolní část přístroje a konvice s kávou ještě nějakou dobu horké.
- Povrch topného tělesa, držák filtru, dolní část přístroje, plotýnka a konvice s kávou si nějakou dobu po použití udržují zbytkové teplo.
- Nepokládejte konvici na sporák nebo do mikrovlnky kvůli předehřátí kávy.
- Tento přístroj je určen k použití v domácnostech a podobných prostředích, jako jsou chaty, ubytovny, kuchyňky pro personál v obchodech, kancelářích a jiných pracovištích a pro klienty v hotelech, motelech a dalších obytných prostorách.
- Kontrolu nebo opravu přístroje svěřte vždy servisu společnosti Philips. Přístroj neotvírejte ani se nepokoušejte jej sami opravit.
- Není-li uvedeno jinak, je veškerý obalový materiál v krabici vyroben z recyklovaného papíru; viz značku PAP na krabici.

Elektromagnetická pole (EMP)
Tento přístroj odpovídá platným normám a předpisům týkajícím se elektromagnetických polí.

Záruka a podpora
Versuni nabízí po zakoupení tohoto výrobku dvouletou záruku. Tato záruka se nevztahuje na poškození vzniklé v důsledku nesprávného použití nebo špatné údržby spotřebiče. Naše záruka nemá vliv na vaše zákaznická práva. Více informací a způsob, jak uplatnit záruku, naleznete na stránkách **www.philips.com/support**.

Objednávání příslušenství
Chcete-li koupit příslušenství nebo náhradní díly, navštivte adresu **www.philips.com/parts-and-accessories** nebo se obraťte na prodejce výrobků Philips. Můžete se také obrátit na středisko péče o zákazníky společnosti Philips ve své zemi (kontaktní údaje naleznete na mezinárodním záručním listu).

Recyklace
- Tento symbol znamená, že výrobek nelze likvidovat s běžným komunálním odpadem (2012/19/EU) (obr. 1).
- Dodržujte předpisy vaší země týkající se sběru tříděného odpadu elektrických a elektronických výrobků. Správnou likvidací pomůžete zabránit negativním dopadům na životní prostředí a lidské zdraví.

Odstraňování vodního kamene
Odvápnění přístroje je třeba provést, všimnete-li si nadměrného množství páry anebo prodlužuje-li se doba vaření. Proces odvápnění doporučujeme provádět každé dva měsíce. K odvápnění používejte pouze bílý ocet, protože jiné produkty mohou způsobit poškození přístroje.

Dansk

Introduktion
Tillykke med dit køb, og velkommen til Philips! For at få fuldt udbytte af den support, Philips tilbyder, skal du registrere dit produkt på **www.philips.com/welcome**.

Vigtige sikkerhedsoplysninger
Læs disse vigtige oplysninger omhyggeligt igennem, inden apparatet tages i brug, og gem dem til eventuel senere brug.

Fare
- Apparatet må aldrig kommes ned i vand eller anden væske.

Advarsel
- Kontrollér, om den angivne netspænding på apparatet svarer til den lokale netspænding, før du slutter strøm til apparatet.
- Apparatet skal sluttes til en stikkontakt med jordforbindelse.
- Brug aldrig apparatet, hvis netstik, netledning eller selve apparatet er beskadiget.
- Hvis netledningen beskadiges, må den kun udskiftes af Philips, et autoriseret Philips-serviceværksted eller en tilsvarende kvalificeret fagmand for at undgå enhver risiko.
- Dette apparat kan bruges af børn fra 8 år og op og personer med nedsatte fysiske, sensoriske eller mentale evner eller manglende viden eller erfaring, hvis de er blevet vejledt eller instrueret i brug af apparatet på en sikker måde, og hvis de forstår de involverede risici. Rengøring og vedligeholdelse må ikke foretages af børn, medmindre de er over 8 år gamle og under opsyn. Hold apparatet og dets ledning uden for rækkevidde af børn under 8 år.
- Lad ikke børn lege med apparatet.
- Lad aldrig ledningen hænge ud over kanten af det bord eller den plads, som apparatet står på.
- Brug kun dette apparat til dets tilsigtede formål for at undgå potentielle farer og skader.

Forsigtig
- Skyl altid apparatet med friskt vand, før det bruges første gang.
- Stil aldrig apparatet på et varmt underlag og sørg for, at netledningen ikke kommer i berøring med varme flader.
- Placer ikke apparatet i et skab, mens den er i brug.
- Tag stikket fra apparatet ud af kontakten før rengøring, og hvis der opstår problemer under brygning.
- Under brygningen, og mens kaffen holdes varm, vil vandtanken, filterholderen, varmepladen, den nederste del af apparatet og kanden med kaffe være varme, også et stykke tid derefter.
- Varmeelementets overflade, filterholderen, den nederste del af apparatet, varmepladen og kanden med kaffe varme kan have restvarme i et stykke tid efter brug af apparatet.

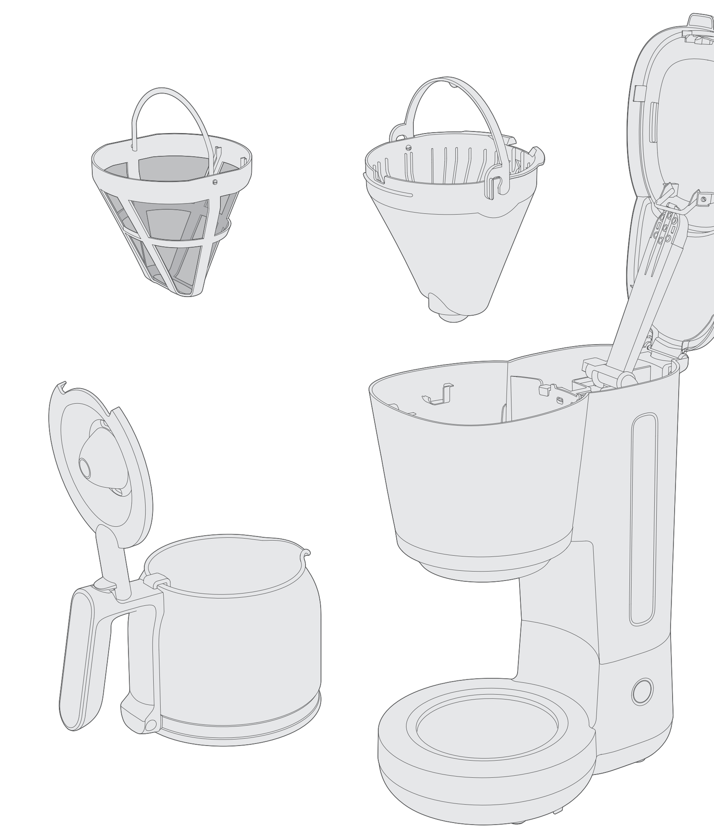

- Stil ikke kanden på en ovn eller i en mikrobølgeovn til genopvarmning af kaffe.
- Dette apparat er beregnet til brug i hjemmet og andre lignende steder; såsom gårde, bed and breakfast-steder, personalekøkkener i butikker, på kontorer og andre arbejdspladser. Det kan også benyttes af gæster på hoteller og moteller.
- Reparation og eftersyn af apparatet skal altid foretages på et autoriseret Philips-serviceværksted. Forsøg ikke selv at åbne eller reparere apparatet.
- Hvis ikke andet er angivet, er al emballage i æsken fremstillet af genbrugspapir. Se PAP-mærkningen på æsken.

Elektromagnetiske felter (EMF)
Dette apparat overholder gældende standarder og regler angående eksponering for elektromagnetiske felter.

Garanti og support
Versuni tilbyder to års garanti efter køb af dette produkt. Denne garanti er ikke gyldig, hvis en defekt skyldes forkert brug eller dårlig vedligeholdelse. Vores garanti påvirker ikke dine rettigheder i henhold til lovgivningen som forbruger. Gå til vores websted **www.philips.com/support** for at få flere oplysninger eller for at påberåbe dig garantien.

Bestilling af tilbehør
Du kan købe tilbehør og reservedele på **www.philips.com/parts-and-accessories** eller hos din Philips-forhandler. Du kan også kontakte det lokale Philips-kundecenter (du kan finde kontaktoplysninger i den internationale garantifolder).

Genanvendelse
- Dette symbol betyder, at dette produkt ikke må bortskaffes sammen med almindeligt husholdningsaffald (2012/19/EU) (fig. 1).
- Følg den nationale lovgivning om særskilt indsamling af elektriske og elektroniske produkter. Korrekt bortskaffelse er med til at forhindre negativ påvirkning af miljøet og menneskers helbred.

Afkalkning
Afkalk apparatet, hvis der dannes meget damp, eller hvis bryggetiden forlænges. Det anbefales at afkalke hver anden måned. Brug kun hvid eddike til afkalkning, da andre produkter kan beskadige apparatet.

Deutsch

Einführung
Herzlichen Glückwunsch zu Ihrem Kauf und willkommen bei Philips! Um die Unterstützung von Philips optimal nutzen zu können, sollten Sie Ihr Produkt unter **www.philips.com/welcome** registrieren.

Wichtige Sicherheitsinformationen
Lesen Sie diese wichtigen Informationen vor dem Gebrauch des Geräts aufmerksam durch und bewahren Sie sie für eine spätere Verwendung auf.

Gefahr
- Tauchen Sie das Gerät niemals in Wasser oder andere Flüssigkeiten.

Warnhinweis
- Prüfen Sie, bevor Sie das Gerät in Betrieb nehmen, ob die Spannungsangabe auf dem Gerät mit der örtlichen Netzspannung übereinstimmt.
- Schließen Sie das Gerät an eine geerdete Steckdose an.
- Verwenden Sie das Gerät nicht, wenn der Netzstecker, das Netzkabel oder das Gerät selbst defekt oder beschädigt sind.
- Um Gefährdungen zu vermeiden, darf ein defektes Netzkabel nur von einem Philips Service-Center, einer von Philips autorisierten Werkstatt oder einer ähnlich qualifizierten Person durch ein Original-Ersatzkabel ersetzt werden.
- Dieses Gerät kann von Kindern ab 8 Jahren und Personen mit verringerten physischen, sensorischen oder psychischen Fähigkeiten oder Mangel an Erfahrung und Kenntnis verwendet werden, wenn sie bei der Verwendung beaufsichtigt wurden oder Anweisungen zum sicheren Gebrauch des Geräts erhalten und die Gefahren verstanden haben. Reinigung und Pflege dürfen nicht von Kindern durchgeführt werden, außer sie sind älter als 8 Jahre und werden beaufsichtigt. Bewahren Sie das Gerät und das Kabel außerhalb der Reichweite von Kindern unter 8 Jahren auf.
- Kinder dürfen nicht mit dem Gerät spielen.
- Lassen Sie das Netzkabel nicht über den Rand der Arbeitsfläche hängen, auf der das Gerät steht.
- Verwenden Sie dieses Gerät nur für den angegebenen Zweck, um potenzielle Gefahren und Verletzungen zu vermeiden.

Achtung
- Spülen Sie das Gerät vor der ersten Verwendung mit frischem Wasser.
- Stellen Sie das Gerät nicht auf heiße Flächen. Lassen Sie auch das Netzkabel nicht mit heißen Oberflächen in Berührung kommen.
- Das Gerät darf während der Benutzung nicht in einem Schrank platziert werden.
- Ziehen Sie den Netzstecker aus der Steckdose, bevor Sie mit dem Reinigen beginnen oder falls Probleme während des Brühvorgangs auftreten.
- Während des Brüh- und Warmhaltevorgangs und noch eine Weile danach sind der Wassertank, der Filterhalter, die Warmhalteplatte, der untere Teil des Geräts und die mit Kaffee gefüllte Kanne heiß.
- Die Oberfläche des Heizelements, der Filterhalter, der untere Teil des Geräts, die Warmhalteplatte und die mit Kaffee gefüllte Kanne heiß können nach Gebrauch noch heiß sein.
- Stellen Sie die Kanne zum Aufwärmen des Kaffees nicht auf einen Herd oder in eine Mikrowelle.
- Dieses Gerät ist für die Verwendung im Haushalt und in Einrichtungen wie Bauernhöfen, Frühstückspensionen, Mitarbeiterküchen in Geschäften, Büros und anderen Arbeitsumgebungen sowie für Kunden in Hotels, Motels und anderen Einrichtungen vorgesehen.
- Geben Sie das Gerät zur Überprüfung bzw. Reparatur stets an ein Philips Service-Center. Öffnen Sie das Gerät nicht, und versuchen Sie nicht, das Gerät selbst zu reparieren.
- Sofern nicht anders angegeben, besteht das gesamte Verpackungsmaterial im Karton aus recyceltem Papier; siehe PAP-Kennzeichnung auf dem Karton.

Elektromagnetische Felder (EMF)
Dieses Gerät erfüllt die entsprechenden Normen und Vorschriften bezüglich Gefährdung durch elektromagnetischen Felder.

Garantie und Support
Versuni bietet für dieses Produkt nach dem Kauf eine zweijährige Garantie. Diese Garantie gilt nicht, wenn ein Defekt auf unsachgemäße Verwendung oder mangelhafte Wartung zurückzuführen ist. Unsere Garantie berührt Ihre gesetzlichen Rechte als Verbraucher nicht. Für weitere Informationen oder um Ihre Garantie in Anspruch zu nehmen, besuchen Sie unsere Website **www.philips.com/support**.

Bestellen von Zubehör
Um Zubehör oder Ersatzteile zu kaufen, besuchen Sie **www.philips.com/parts-and-accessories**, oder suchen Sie Ihren Philips Händler auf. Sie können sich auch an das Philips Consumer Care Center in Ihrem Land wenden. Die Kontaktdaten finden Sie in der internationalen Garantieschrift.

Recycling
- Dieses Symbol bedeutet, dass Elektrogeräte und Akkus/Batterien nicht mit dem normalen Hausmüll entsorgt werden dürfen (Abb. 1).
- Beachten Sie die örtlichen Vorschriften zur getrennten Entsorgung von Elektrogeräten und Akkus/Batterien.
  1 Altgeräte/Altakkus/Batterien können kostenlos an geeigneten Rücknahmestellen abgegeben werden.
  2 Diese werden dort fachgerecht gesammelt oder zur Wiederverwendung vorbereitet. Altgeräte/Altakkus/Batterien können Schadstoffe enthalten, die der Umwelt und der menschlichen Gesundheit schaden können. Enthaltene Rohstoffe können durch ihre Wiederverwertung einen Beitrag zum Umweltschutz leisten. Sofern die Batterie Blei (Pb), Cadmium (Cd) oder Quecksilber (Hg) enthält, ist die Batterie entsprechend gekennzeichnet.
  3 Die Löschung personenbezogener Daten auf den zu entsorgenden Altgeräten muss vom Endnutzer eigenverantwortlich vorgenommen werden.
  4 Hinweise für Verbraucher in Deutschland: Die in Punkt 1 genannteRückgabe ist gesetzlich vorgeschrieben. Altgeräte mit Altbatterien und/oder Altakkus und Lampen, die nicht vom Altgerät umschlossen sind, sind vor der Abgabe an einer Rücknahmestelle von diesen zu trennen. Dies gilt nicht, falls die Altgeräte für eine Wiederverwendung noch geeignet (d.h. funktionstüchtig) sind und von den anderen Altgeräten getrennt werden. Sammel- und Rücknahmestellen in DE: https://www.stiftung-ear.de/; für Batterien auch Rückgabe im Handel möglich. Informationen über Sammel- und Recyclingquoten: https://www.bmu.de

Rücknahme von Altgeräten
Rücknahmepflichtig sind Geschäfte mit einer Verkaufsfläche von mindestens 400 m² für Elektro- und Elektronikgeräte sowie diejenigen Lebensmittelgeschäfte mit einer Gesamtverkaufsfläche von mindestens 800 m², die mehrmals pro Jahr oder dauerhaft Elektro- und Elektronikgeräte anbieten und auf dem Markt bereitstellen.
Diese Händler müssen:
- beim Verkauf eines neuen Elektrogeräts ein Altgerät der gleichen Art kostenfrei zurücknehmen (1:1-Rücknahme); auch bei Lieferungen nach Hause.
- bis zu drei kleine Altgeräte (keine äußere Abmessung größer als 25 cm) kostenfrei im Verkaufsgeschäft oder in unmittelbarer Nähe zurücknehmen, ohne Neukaufverpflichtung.

Rücknahmepflichten gelten auch für den Versandhandel, wobei die Pflicht zur 1:1-Rücknahme im privaten Haushalt nur für Wärmeüberträger (Kühl-/Gefriergeräte, Klimageräte u.a.), Bildschirmgeräte und Großgeräte gilt; für die 1:1-Rücknahme von Lampen, Kleingeräten und kleinen ITK-Geräten sowie die 0:1-Rücknahme müssen Versandhändler Rückgabemöglichkeiten in zumutbarer Entfernung zum Endverbraucher bereitstellen.
Die Versuni Germany GmbH ist Mitglied des Rücknahmesystems "take-e-back". Mehr Information unter: www.take-e-back.de. So Verbraucher über Versuni Netherlands B.V. ein Produkt erworben haben, können sie ebenso die Möglichkeiten des Systems nutzen.

Rückgabemöglichkeiten für Verbraucher in Österreich
Die Versuni Germany GmbH und die Versuni Netherlands B.V. sind Mitglied beim Sammel- und Verwertungssystem des UFH. Sammelstellen und Öffnungszeiten siehe https://ufh.at/. So Verbraucher das Produkt andernorts erworben haben, haben sie gemäß §5 EAG Anspruch auf eine 1:1-Rücknahme. Für Haushalts- und Gewerbeverpackungen sind die Versuni Germany GmbH und die Versuni Netherlands B.V. Mitglied beim Sammel- und Verwertungssystem RecycleMe GmbH.

Entkalken
Entkalken Sie das Gerät, wenn Sie übermäßige Dampfentwicklung bemerken oder die Zubereitungszeit steigt. Es wird empfohlen, die Entkalkung alle zwei Monate durchzuführen. Verwenden Sie zum Entkalken nur Haushaltsessig, da andere Produkte das Gerät beschädigen können.

Eesti

Sissejuhatus
Õnnitleme ostu puhul ja tervitame Philipsi poolt! Philipsi pakutava tootetoe eeliste täielikuks kasutamiseks registreerige oma toode veebisaidil **www.philips.com/welcome**.

Tähtis ohutusteave
Enne seadme kasutamist lugege oluline teave hoolikalt läbi ja hoidke see edaspidiseks alles.

Oht
- Seadet ei tohi kunagi kasta vette ega muusse vedelikku.

Hoiatus
- Enne seadme ühendamist vooluvõrku kontrollige, kas seadmele märgitud toitepinge vastab kohaliku elektrivõrgu pingele.
- Ühendage seade maandatud seinakontakti.
- Ärge kasutage seadet, kui selle pistik, toitekaabel või seade ise on kahjustatud.
- Kui toitejuhe on kahjustatud, peab selle ohtlike olukordade vältimiseks uue vastu vahetama Philips, Philipsi volitatud hoolduskeskus või samaväärset kvalifikatsiooni omav isik.
- Seda seadet võivad kasutada lapsed alates 8. eluaastast ning füüsilise, meele- või vaimse häirega isikud või isikud, kellel puuduvad kogemused ja teadmised, kui neid valvatakse või neile on antud juhised seadme ohutu kasutamise kohta ja nad mõistavad sellega seotud ohte. Ärge laske lastel seadet puhastada ja hooldada, kui nad ei ole vähemalt 8 aastat vanad ja nad on järelevalveta. Hoidke seadet ja selle toitejuhet alla 8-aastastele lastele kättesaamatus kohas.
- Lapsed ei tohi seadmega mängida.
- Ärge laske toitejuhtmel rippuda üle seadme all oleva laua või tööpinna serva.
- Kasutage seda seadet üksnes selleks ettenähtud otstarbel, et vältida võimalikku ohtu või vigastust.

Ettevaatust
- Seadet tuleb alati enne esimest kasutuskorda puhta veega loputada.
- Seadet ei tohi asetada kuumale pinnale ja tuleb vältida toitejuhtme kokkupuudet kuuma pinnaga.
- Seadet ei tohi kasutamise ajal asetada kappi.
- Enne seadme puhastamist ja kohvivalmistamise ajal tekkinud tõrgete korral tuleb seadme elektritoide lahti ühendada.
- Kohvivalmistamise ja kohvi soojana hoidmise ajal ning isegi mõnda aega pärast seda on veepaak, filtrihoidik, soojendusplaat, seadme alumine osa ja kohviga täidetud kann kuumad.
- Kütteelemendi pind, filtrihoidik, seadme alumine osa, soojendusplaat, ja kohviga täidetud kann võivad säilitada jääksoojust veel mõnda aega pärast kasutamist.
- Kannu ei tohi kohvi soojendamiseks asetada pliidile ega mikrolaineahju.
- Seade on mõeldud kasutamiseks kodustes ja muudes sarnastes tingimustes (nt talumajapidamised, kodumajutusasutused, kaupluste ja kontorite töötajate köögid ja muud töökeskkonnad ning hotellide, motellide ja muude majutusasutuste klientide kasutusvaldkonnad).
- Viige seade uurimiseks või parandamiseks alati Philipsi volitatud hoolduskeskusesse. Seadet ei tohi avada ega püüda ise parandada.
- Kui pole teisiti märgitud, on kogu pakend valmistatud ringlussevõetud paberist. Vt karbil olevat PAP-märgistust.

Elektromagnetväljad (EMF)
See seade vastab elektromagnetväljadega kokkupuute suhtes kohaldatavatele standarditele ja eeskirjadele.

Garantii ja tugi
Versuni pakub kaheaastast garantiid pärast selle toote ostmist. See garantii ei kehti, kui defekt on tingitud valest kasutusest või halvast hooldusest. Meie garantii ei mõjuta teie seadusjärgseid õigusi tarbijana. Lisateabe saamiseks või garantii aktiveerimiseks külastage meie veebisaiti **www.philips.com/support**.

Tarvikute tellimine
Tarvikute või varuosade ostmiseks minge veebilehele **www.philips.com/parts-and-accessories** või külastage Philipsi müügiesindust. Samuti võite pöörduda oma riigi Philipsi klienditoe keskusesse (vt kontaktandmeid rahvusvahelise garantii lehelt).

Taaskasutus
- See sümbol tähendab, et seda toodet ei tohi visata tavaliste olmejäätmete hulka (2012/19/EL) (joon. 1).
- Järgige oma riigi elektriliste ja elektrooniliste toodete lahuskogumist reguleerivaid eeskirju. Õigel viisil kasutusest kõrvaldamine aitab ära hoida kahjulikke tagajärgi keskkonnale ja inimese tervisele.

Katlakivi eemaldamine
Eemaldage seadmest katlakivi, kui märkate liigset auru või kui kohvivalmistamise aeg pikeneb. Soovitatav on eemaldada katlakivi iga kahe kuu tagant. Kasutage katlakivi eemaldamiseks ainult valget äädikat, sest muud tooted võivad seadet kahjustada.

Norsk

Innledning
Gratulerer med kjøpet og velkommen til Philips! Registrer produktet på **www.philips.com/welcome** for å dra full nytte av støtten som Philips tilbyr.

Viktig sikkerhetsinformasjon
Les denne viktige informasjonen nøye før du bruker apparatet, og ta vare på den for senere referanse.

Fare
- Senk aldri apparatet ned i vann eller annen væske.

Advarsel
- Før du kobler til apparatet, må du kontrollere at spenningen som er angitt på apparatet, stemmer overens med nettspenningen.
- Koble apparatet til en jordet stikkontakt.
- Ikke bruk apparatet hvis støpselet, ledningen eller selve apparatet er ødelagt.
- Hvis ledningen er ødelagt, må du få den skiftet enten av Philips, på et servicesenter som er godkjent av Philips, eller av annet kvalifisert personell, slik at du unngår farlige situasjoner.
- Apparatet kan brukes av barn fra 8 år og oppover, personer som har nedsatt fysisk, sensorisk eller mental funksjonsevne, og personer som mangler erfaring og kunnskap. Dette forutsetter imidlertid at bruken skjer under tilsyn, eller at brukeren forstår risikoene og har fått opplæring i trygg bruk av apparatet. Barn skal ikke rengjøre eller vedlikeholde apparatet med mindre de er over 8 år og får veiledning. Hold apparatet og ledningen utenfor rekkevidden til barn under 8 år.
- Ikke la barn leke med apparatet.
- Ikke la ledningen henge over kanten på bordet eller benken der apparatet står.
- Bruk kun dette produktet til det tiltenkte formål, for å unngå potensiell fare eller skade.

Forsiktig
- Skyll apparatet med rent vann før første gangs bruk.
- Ikke plasser apparatet på en varm overflate, og pass på at ledningen ikke kommer i kontakt med varme overflater.
- Ikke sett apparatet i et skap når det er i bruk.
- Koble fra apparatet før du rengjør det, og hvis det oppstår problemer under traktingen.
- Under trakting og oppvarming, vannbeholderen, filterholderen, varmeplaten, den nedre del av beholderen og kannen med kaffe ha høy temperatur, selv i en stund etterpå.
- Varmeelementets overflate, filterholderen, nedre del av apparatet, varmeplaten og kannen med kaffe kan ha restvarme varer en stund etter bruk.
- Ikke sett kannen på en stekeovn eller i en mikrobølgeovn hvis du vil varme opp kaffen igjen.
- Dette apparatet er ment å skulle brukes hjemme og på for eksempel gårder, overnattingssteder, personalkjøkken i butikker, kontorer og i andre jobbmiljøer, samt av kunder på hoteller, moteller og andre typer bomiljøer.
- Ta alltid med apparatet til et autorisert Philips-servicesenter for undersøkelse eller reparasjon. Ikke åpne apparatet, eller forsøk å reparere apparatet på egen hånd.
- Alt pakningsmateriale i esken er laget av resirkulert papir, med mindre annet er oppgitt. Se PAP-merket på esken.

Elektromagnetiske felt (EMF)
Dette apparatet overholder aktuelle standarder og forskrifter om eksponering for elektromagnetiske felt.

Garanti og støtte
Versuni tilbyr en to års garanti etter at produktet er kjøpt. Denne garantien er ikke gyldig hvis en feil skyldes feil bruk eller dårlig vedlikehold. Garantien vår påvirker ikke dine lovbestemte rettigheter som forbruker. Hvis du vil ha mer informasjon eller vil ta i bruk garantien, kan du gå til nettstedet vårt på **www.philips.com/support**.

Bestille tilbehør
For å kjøpe tilbehør eller reservedeler, besØk **www.philips.com/parts-and-accessories** eller gå til din Philips-forhandler. Du kan også kontakte Philips' forbrukerstøtte i landet der du bor (se den internasjonale garantibrosjyren for kontaktinformasjon).

Resirkulering
- Dette symbolet betyr at dette produktet ikke må avhendes i vanlig husholdningsavfall (2012/19/EU) (Fig. 1).
- Pass på å overholde nasjonale regler og forskrifter for avhending av elektriske og elektroniske produkter. Riktig avfallshåndtering bidrar til å forhindre negative konsekvenser for helse og miljø.

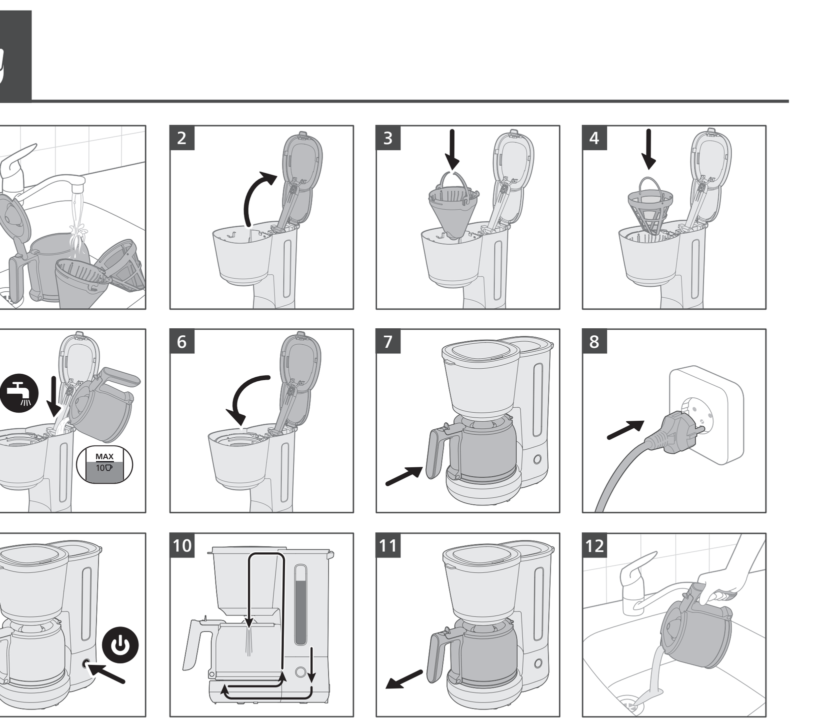

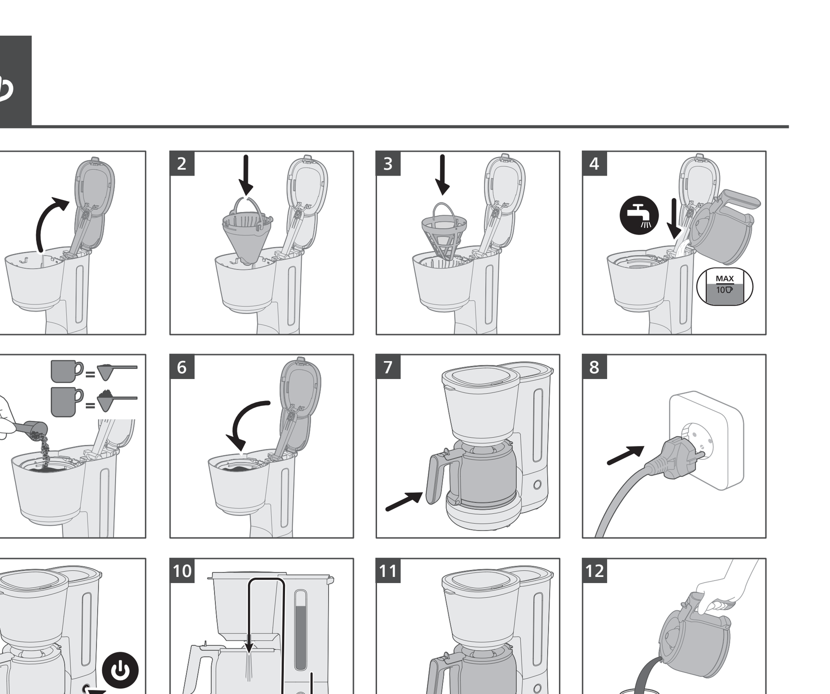

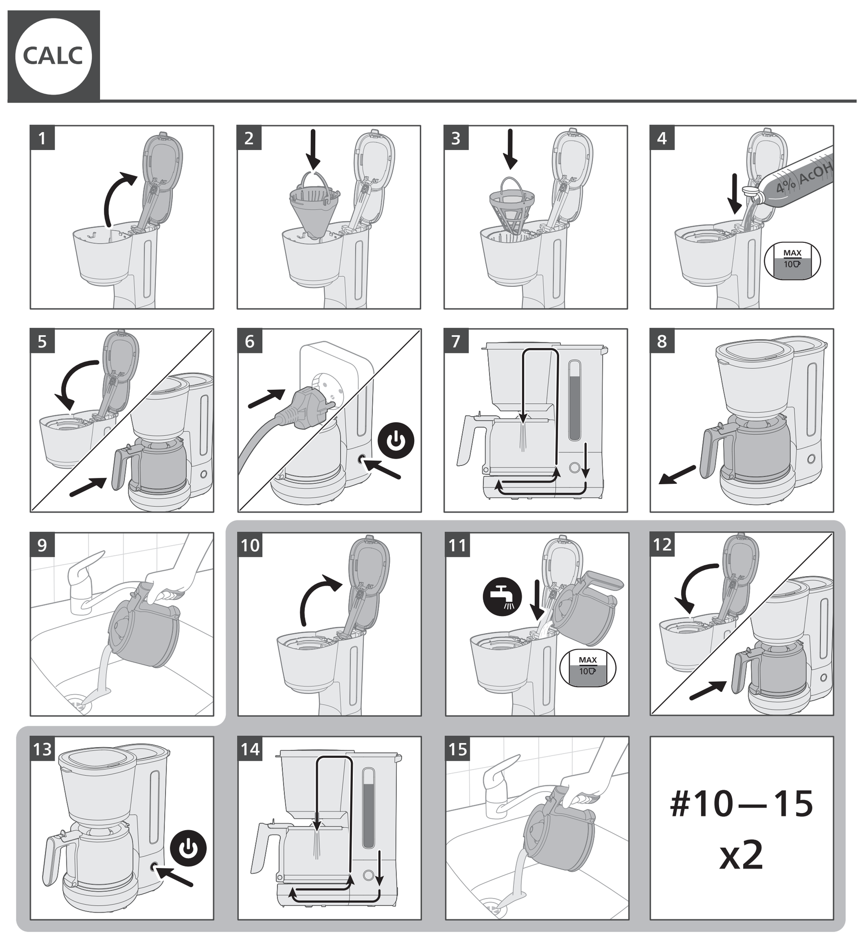

1

Avkalkning
Hvis du ser at det kommer mye damp eller traktetiden øker, bør apparatet avkalkes oftere. Avkalking bør gjøres annenhver måned. Bruk kun hvit eddik for avkalkingen, da andre produkter kan skade apparatet.

Русский

Введение
Поздравляем с покупкой продукции Philips! Чтобы воспользоваться всеми преимуществами поддержки Philips, зарегистрируйте изделие на веб-сайте **www.philips.com/welcome**.

Важные сведения о безопасности Дополнение к эксплуатационной документации
Перед началом эксплуатации устройства внимательно ознакомьтесь с настоящим буклетом и сохраните его для дальнейшего использования в качестве справочного материала.

Опасно!
- Не погружайте прибор в воду или другие жидкости.

Предупреждение
- Перед подключением прибора убедитесь, что указанное на нем номинальное напряжение соответствует напряжению местной электросети.
- Подключайте прибор к заземленной розетке.
- Запрещено пользоваться прибором, если сетевая вилка, сетевой шнур или сам прибор повреждены.
- В случае повреждения сетевого шнура его необходимо заменить. Чтобы обеспечить безопасную эксплуатацию прибора, заменяйте шнур только в авторизованном сервисном центре Philips или в сервисном центре с персоналом аналогичной квалификации.
- Дети старше 8 лет и лица с ограниченными интеллектуальными или физическими возможностями, а также лица с недостаточным опытом и знаниями могут пользоваться данным прибором только под присмотром или после получения инструкций по безопасному использованию прибора и при условии понимания потенциальных опасностей. Дети могут осуществлять очистку и уход за прибором, только если они старше 8 лет и только под присмотром взрослых. Храните прибор и шнур в месте, недоступном для детей младше 8 лет.
- Не позволяйте детям играть с прибором.
- Не допускайте свисания шнура с края стола или места установки прибора.
- Используйте этот прибор только по прямому назначению, чтобы избежать потенциальной опасности или травмы.

Внимание!
- Перед первым использованием всегда промывайте прибор свежей водой.
- Не ставьте прибор на горячую поверхность и не допускайте контакта сетевого шнура с горячими поверхностями.
- Не помещайте прибор в шкаф, если он находится в использовании.
- Перед очисткой прибора или в случае возникновения неполадок отключайте прибор от электросети.
- Во время приготовления кофе и при его подогреве резервуар для воды, держатель фильтра, нагревательная пластина, нижняя часть прибора и кувшин с кофе остаются горячими даже по истечении некоторого времени.
- Поверхность нагревательного элемента, держатель фильтра, нижняя часть прибора, нагревательная пластина и кувшин с кофе, сохраняют остаточное тепло в течение некоторого времени после использования.
- Не ставьте кувшин на плиту или в микроволновую печь, чтобы подогреть кофе.
- Этот прибор предназначен для использования в домашних и других подобных условиях, в том числе в загородных домах, мини-отелях, на кухнях для персонала в магазинах, офисах и других подобных местах, а также постояльцами отелей, гостевых домов и пр.
- Для проверки или ремонта прибора следует обращаться только в авторизованный сервисный центр Philips. Не открывайте прибор и не пытайтесь производить ремонт прибора самостоятельно.
- Если не указано иное, все упаковочные материалы в коробке изготовлены из бумаги, произведенной из макулатуры и бумажных отходов; см. маркировку PAP на коробке.

Электромагнитные поля (ЭМП)
Этот прибор соответствует применимым стандартам и нормам по воздействию электромагнитных полей.

Гарантия и поддержка
Versuni предлагает 2-летнюю гарантию на данный продукт, которая начинает свое действие с даты его приобретения. Гарантия аннулируется, если дефект продукта возник вследствие неверного использования или отсутствия должного обслуживания. Наша гарантия не влияет на ваши права потребителя и возможность их осуществления. Больше информации об использовании гарантии см. на нашем веб-сайте **www.philips.com/support**.

Заказ принадлежностей
Чтобы приобрести аксессуары или запасные части, посетите веб-сайт **www.philips.com/parts-and-accessories** или свяжитесь с центром поддержки потребителей Philips в вашей стране (контактная информация приведена на гарантийном талоне).

Утилизация
- Этот символ (Рис. 1) означает, что изделие не может быть утилизировано вместе с бытовыми отходами (2012/19/ЕС).
- Соблюдайте правила своей страны по раздельному сбору электрических и электронных изделий. Правильная утилизация поможет предотвратить негативное воздействие на окружающую среду и здоровье человека.

20 PAP — Упаковочный материал, не содержащий пластик, изготовлен из переработанной и непереработанной бумаги.

4 LDPE — Пластиковый упаковочный материал изготовлен из ПЭНП, ПЭВП, полистирола и пластика/прочих металлов.

Гарантийный талон	
Изделие	
Модель	
Цена	
Дата продажи	
Фирма продавец	
Штамп магазина	

Изделие получил в исправном состоянии, в полной комплектности, с инструкцией по эксплуатации на родном языке. Со всеми техническими характеристиками, функциональными возможностями и правилами эксплуатации ознакомлен. Изделие осмотрено и проверено в моем присутствии, претензий к качеству и внешнему виду не имею. Все изложенное в инструкции по эксплуатации и гарантийном талоне обязуюсь выполнять и гарантирую выполнение всеми пользователями изделия. С условиями гарантии ознакомлен и согласен:
(ФИО и подпись покупателя) ____________________

Очистка от накипи
При увеличении количества пара или времени приготовления кофе проведите очистку прибора от накипи. Очистку от накипи рекомендуется проводить раз в два месяца. Для удаления накипи используйте только белый уксус, так как другие средства могут повредить прибор.

Кофеварка
Изготовитель: «ДАП Б.В.», Туссендиепен 4 а, 9206АД, Драхтен, Нидерланды
Импортер: дополнительную информацию смотри во вложении.
Если не указано иное, весь упаковочный материал в коробке изготовлен из переработанной бумаги; см. маркировку PAP на коробке.
HD7411 : 220 - 240 В; 50 - 60 Гц; 915-1080 Вт
Для бытовых нужд.
Прибор класса I
Сделано в Китае.

Условия хранения, эксплуатации	
Температура	0 °C - +50 °C
Относительная влажность	20 % - 95 %
Атмосферное давление	85 - 109 kPa

Français

Introduction
Félicitations pour votre achat et bienvenue dans l'univers Philips ! Pour profiter pleinement de l'assistance offerte par Philips, enregistrez votre produit à l'adresse suivante : **www.philips.com/welcome**.

Informations de sécurité importantes
Lisez attentivement ces informations importantes avant d'utiliser l'appareil et conservez-les pour un usage ultérieur.

Danger
- N'immergez en aucun cas l'appareil, ni dans l'eau, ni dans tout autre liquide.

Avertissement
- Avant de brancher l'appareil, vérifiez que la tension indiquée sur l'appareil correspond à la tension supportée par le secteur local.
- Branchez l'appareil sur une prise murale mise à la terre.
- N'utilisez jamais l'appareil si la prise, le cordon d'alimentation ou l'appareil lui-même est endommagé.
- Si le cordon d'alimentation est endommagé, il doit être remplacé par Philips, par un Centre Service Agréé Philips ou par un technicien qualifié afin d'éviter tout accident.
- Cet appareil peut être utilisé par des enfants âgés de 8 ans ou plus, des personnes dont les capacités physiques, sensorielles ou intellectuelles sont réduites ou des personnes manquant d'expérience et de connaissances, à condition que ces enfants ou personnes soient sous surveillance ou qu'ils aient reçu des instructions quant à l'utilisation sécurisée de l'appareil et qu'ils aient pris connaissance des dangers encourus. Le nettoyage et l'entretien ne peuvent pas être réalisés par des enfants sauf s'ils sont âgés de plus de 8 ans et sous surveillance. Tenez l'appareil et son cordon hors de portée des enfants de moins de 8 ans.
- Les enfants ne doivent pas jouer avec l'appareil.
- Ne laissez pas le cordon pendre de la table ou du plan de travail sur lequel l'appareil est posé.
- Pour éviter tout risque ou blessure, n'utilisez pas cet appareil à d'autres fins que celles pour lesquelles il a été conçu.

Attention
- Rincez toujours l'appareil à l'eau claire avant la première utilisation.
- Ne posez jamais l'appareil sur une surface chaude et veillez à ce que le cordon d'alimentation ne soit pas en contact avec des surfaces chaudes.
- Ne placez pas l'appareil dans une armoire pendant son utilisation.
- Débranchez toujours l'appareil avant de le nettoyer et en cas de problème lors de la préparation du café.
- Pendant la préparation et le maintien au chaud du café, le réservoir d'eau, le porte-filtre, la plaque chauffante, la partie inférieure de l'appareil et la verseuse remplie de café sont chauds, même après utilisation.
- La surface de l'élément chauffant, le porte-filtre, la partie inférieure de l'appareil, la plaque chauffante et la verseuse remplie de café restent chauds (chaleur résiduelle) après utilisation.
- Ne mettez pas la verseuse sur une cuisinière ou dans un micro-ondes pour réchauffer du café.
- Cet appareil est destiné à un usage domestique ou assimilé : utilisation dans des gîtes, chambres d'hôtes, cuisines destinées aux employés dans les magasins, les entreprises et autres environnements de travail, ou utilisation par les clients d'hôtels, d'auberges ou d'autres résidences hôtelières.
- Confiez toujours l'appareil à un Centre Service Agréé Philips pour réparation ou vérification. N'ouvrez pas l'appareil et n'essayez pas de le réparer vous-même.
- Sauf indication contraire, tous les matériaux d'emballage de la boîte sont en papier recyclé (voir le code PAP sur la boîte).

Champs électromagnétiques (CEM)
Cet appareil est conforme aux normes et réglementations applicables relatives à l'exposition aux champs électromagnétiques.

Garantie et assistance
Versuni offre une garantie de deux ans à l'achat de ce produit. Cette garantie ne s'applique pas si le défaut est dû à une utilisation incorrecte ou à un manque d'entretien. Notre garantie ne porte pas atteinte à vos droits légaux en tant que consommateur. Pour plus d'informations ou pour faire valoir la garantie, rendez-vous sur notre site Web à l'adresse **www.philips.com/support**.

Commande d'accessoires
Pour acheter des accessoires ou des pièces de rechange, consultez le site Web **www.philips.com/parts-and-accessories** ou rendez-vous chez votre revendeur Philips. Vous pouvez également contacter le Service Consommateurs Philips de votre pays (consultez le dépliant de garantie internationale pour obtenir les coordonnées).

Recyclage
- Ce symbole signifie que ce produit ne doit pas être jeté avec les déchets ménagers (2012/19/EU) (Fig. 1).
- Respectez les réglementations de votre pays concernant la collecte séparée des appareils électriques et électroniques. La mise au rebut appropriée des piles permet de protéger l'environnement et la santé.

Détartrage
En cas d'émission excessive de vapeur ou d'augmentation du temps de préparation du café, procédez à un détartrage. Il est conseillé de détartrer tous les deux mois. Utilisez uniquement du vinaigre blanc pour détartrer, car les autres produits risquent d'endommager l'appareil.

Hrvatski

Uvod
Čestitamo na kupnji i dobro došli u Philips! Kako biste potpuno iskoristili podršku koju nudi tvrtka Philips, registrirajte svoj proizvod na **www.philips.com/welcome**.

Važne sigurnosne informacije
Prije uporabe aparata pažljivo pročitajte ove važne informacije i spremite ih za buduće potrebe.

Opasnost
- Nemojte nikada uranjati aparat u vodu ili neku drugu tekućinu.

Upozorenje
- Prije ukopčavanja aparata provjerite odgovara li mrežni napon naveden na aparatu naponu lokalne mreže.
- Aparat priključujte u uzemljenu zidnu utičnicu.
- Nemojte upotrebljavati uređaj ako su utikač, kabel za napajanje ili sam uređaj oštećeni.
- Ako se kabel za napajanje ošteti, mora ga zamijeniti tvrtka Philips, ovlašteni Philips servisni centar ili neka druga kvalificirana osoba kako bi se izbjegle potencijalno opasne situacije.
- Ovaj aparat mogu koristiti djeca iznad 8 godina starosti i osobe sa smanjenim fizičkim, senzornim ili mentalnim sposobnostima te osobe koje nemaju dovoljno iskustva i znanja, pod uvjetom da su pod nadzorom ili da su primili upute u vezi rukovanja aparatom na siguran način te da razumiju moguće opasnosti. Čišćenje i korisničko održavanje smiju obavljati djeca starija od 8 godina, ako su pod nadzorom. Aparat i njegov kabel držite izvan dohvata djece mlađe od 8 godina.
- Djeca se ne smiju igrati aparatom.
- Mrežni kabel ne smije visjeti preko ruba stola ili radne površine na kojoj stoji aparat.
- Aparat koristite isključivo za svrhu kojoj je namijenjen da biste izbjegli potencijalnu opasnost ilil ozljedu.

Oprez
- Prije prve uporabe, uvijek isperite uređaj svježom vodom.
- Ne stavljajte aparat na vruću površinu i pazite da kabel za napajanje ne dođe u doticaj s vrućim površinama.
- Tijekom uporabe aparat nemojte stavljati u ormarić.
- Aparat iskopčajte prije čišćenja ili ako dođe do problema tijekom kuhanja.
- Spremnik za vodu, držač filtra, grijaća ploča, donji dio uređaja i vrč napunjen kavom vrući su tijekom i neko vrijeme nakon kuhanja.
- Površina grijaćeg elementa, držač filtra, donji dio uređaja, ploča za kuhanje i vrč napunjen kavom zadržavaju preostalu toplinu još neko vrijeme nakon uporabe.
- Vrč nemojte stavljati na štednjak ili u mikrovalnu pećnicu kako biste ponovo zagrijali kavu.
- Ovaj aparat namijenjen je uporabi u kućanstvu i sličnim mjestima, kao što su farme, ugostiteljski objekti koji nude noćenje i doručak, kuhinje za osoblje u trgovinama, uredi i druga radna okruženja, hoteli (od strane gostiju), moteli i druge vrste smještaja.
- Aparat uvijek dostavite u ovlašteni Philips servisni centar na ispitivanje ili popravak. Uređaj nemojte otvarati te ga nemojte pokušavati samostalno popravljati.
- Osim ako drukčije nije navedeno, sva ambalaža u kutiji izrađena je od recikliranog papira. Pogledajte oznaku PAP na kutiji.

Elektromagnetska polja (EMF)
Ovaj aparat sukladan je primjenjivim standardima i propisima koji se tiču izloženosti elektromagnetskim poljima.

Jamstvo i podrška
Versuni nudi dvogodišnje jamstvo nakon kupnje ovog proizvoda. Ovo jamstvo nije valjano ako je kvar uzrokovan nepravilnom uporabom ili nepravilnim održavanjem. Naše jamstvo ne utječe na vaša zakonska potrošačka prava. Ako trebate dodatne informacije ili se želite pozvati na jamstvo, posjetite naše web-mjesto **www.philips.com/support**.

Naručivanje dodataka
Kako biste kupili dodatke ili rezervne dijelove, posjetite **www.shop.philips.com/parts-and-accessories** ili se obratite distributeru tvrtke Philips. Možete također kontaktirati Philipsov korisnički centar u vašoj državi (za kontakt podatke, pogledajte brošuru s međunarodnim jamstvom).

Recycling
- Ovaj simbol znači da se proizvod ne smije odlagati zajedno s običnim kućanskim otpadom (2012/19/EU) (sl. 1).
- Poštujte državne propise o zasebnom prikupljanju električnog i elektroničkog otpada. Pravilno odlaganje otpada pomaže u sprječavanju negativnih posljedica za okoliš i ljudsko zdravlje.

Uklanjanje kamenca
Očistite uređaj od kamenca kada primijetite prekomjernu paru ili kada se vrijeme kuhanja produži. Preporučuje se čišćenje uređaja od kamenca svaka dva mjeseca. Za čišćenje od kamenca upotrebljavajte samo bijeli ocat, jer bi drugi proizvodi mogli oštetiti uređaj.

Italiano

Introduzione
Congratulazioni per l'acquisto e benvenuti in Philips! Per trarre il massimo vantaggio dall'assistenza fornita da Philips, registrate il vostro prodotto sul sito **www.philips.com/welcome**.

Informazioni di sicurezza importanti
Prima di utilizzare l'apparecchio, leggete attentamente queste informazioni importanti e conservatele per eventuali riferimenti futuri.

Pericolo
- Non immergete mai l'apparecchio in acqua o in altri liquidi.

Avvertenza
- Prima di collegare l'apparecchio, verificate che la tensione riportata sulla spina corrisponda alla tensione disponibile.
- Collegate l'apparecchio a una presa di messa a terra.
- Non utilizzate l'apparecchio se la spina, il cavo di alimentazione o l'apparecchio stesso sono danneggiati.
- Nel caso in cui il cavo di alimentazione fosse danneggiato, dovrà essere sostituito presso i centri autorizzati Philips, i rivenditori specializzati oppure da personale debitamente qualificato, per evitare situazioni pericolose.
- Questo apparecchio può essere usato da bambini di età superiore a 8 anni e da persone con capacità mentali, fisiche o sensoriali ridotte, prive di esperienza o conoscenze adatte, a condizione che abbiano ricevuto assistenza o formazione per utilizzare l'apparecchio in maniera sicura e capiscano i potenziali pericoli associati a tale uso. La manutenzione e la pulizia possono essere eseguite da bambini purché di età superiore agli 8 anni, sotto la supervisione di un adulto. Tenete l'apparecchio e il relativo cavo lontano dalla portata di bambini di età inferiore agli 8 anni.
- Evitate che i bambini giochino con l'apparecchio.
- Assicuratevi che il cavo di alimentazione non penda dal bordo del tavolo o dal piano di lavoro su cui è posizionato l'apparecchio.
- Utilizzate questo apparecchio solo per lo scopo previsto per evitare rischi o lesioni.

Attenzione
- Sciacquate sempre l'apparecchio con acqua fresca prima dell'utilizzo.
- Non appoggiate l'apparecchio su una superficie calda e fate in modo che il cavo di alimentazione non venga a contatto con superfici incandescenti.
- Non collocare l'apparecchio in un armadietto durante l'uso.
- Scollegate l'apparecchio prima di pulirlo e se si verificano problemi durante l'uso.
- Durante l'erogazione e il mantenimento in caldo, il serbatoio dell'acqua, il portafiltro, la piastra, la parte inferiore dell'apparecchio e la caraffa piena di caffè restano caldi anche dopo diversi minuti.
- La superficie dell'elemento riscaldante, il portafiltro, la parte inferiore dell'apparecchio, la piastra e la caraffa piena di caffè trattengono calore residuo dopo diversi minuti dall'uso.
- Non mettete la caraffa su un fornello o in un forno a microonde per riscaldare il caffè.
- Questo apparecchio è destinato esclusivamente ad un uso domestico e applicazioni simili, ad esempio aree ristoro per il personale di negozi, uffici e altri ambienti di lavoro, aziende agricole, servizi offerti ai clienti di alberghi, hotel e altri luoghi residenziali, bed and breakfast e ambienti analoghi.
- Per eventuali controlli o riparazioni, rivolgetevi sempre a un centro autorizzato Philips. Non aprite l'apparecchio né tentate di ripararlo da soli.
- Se non indicato altrimenti, tutto il materiale di imballaggio della confezione è in carta riciclata; vedere il contrassegno PAP sulla confezione.

Campi elettromagnetici (EMF)
Questo apparecchio è conforme agli standard e alle norme applicabili relativi all'esposizione ai campi elettromagnetici.

Garanzia e assistenza
Versuni offre una garanzia di due anni su questo prodotto dopo l'acquisto. La garanzia non è valida se il difetto è dovuto a un uso errato o a una scarsa manutenzione del prodotto. La nostra garanzia non influisce sui diritti dell'utente previsti dalla legge in quanto consumatore. Per ulteriori informazioni o per richiedere la garanzia, visitare il sito Web **www.philips.com/support**.

Ordinazione degli accessori
Per acquistare accessori o parti di ricambio, visitate il sito Web **www.philips.com/parts-and-accessories** o recatevi presso il vostro rivenditore Philips. Potete inoltre contattare il Centro Assistenza Clienti Philips del vostro paese. Per i dettagli, fate riferimento all'opuscolo della garanzia internazionale.

Riciclaggio
- Questo simbolo indica che il prodotto non può essere smaltito con i normali rifiuti domestici (2012/19/UE) (fig. 1).
- Ci sono due situazioni in cui potete restituire gratuitamente il prodotto vecchio a un rivenditore:
  1 Quando acquistate un prodotto nuovo, potete restituire un prodotto simile al rivenditore.
  2 Se non acquistate un prodotto nuovo, potete restituire prodotti con dimensioni inferiori a 25 cm (lunghezza, altezza e larghezza) ai rivenditori con superficie dedicata alla vendita di prodotti elettrici ed elettronici superiore ai 400 m².
- In tutti gli altri casi, attenetevi alle normative di raccolta differenziata dei prodotti elettrici ed elettronici in vigore nel vostro paese: un corretto smaltimento consente di evitare conseguenze negative per l'ambiente e per la salute.

Raccolta differenziata dei rifiuti. Controlla le linee guida del tuo Comune.

Rimozione del calcare
Se l'apparecchio emette vapore in eccesso o ha un tempo di erogazione prolungato, eseguite la pulizia anticalcare. Si consiglia di eseguirla ogni due mesi. Per la pulizia anticalcare utilizzate solo aceto bianco, poiché gli altri prodotti potrebbero causare danni all'apparecchio.

Български

Въведение
Поздравяваме ви за покупката и добре дошли във Philips! За да се възползвате изцяло от предлаганата от Philips поддръжка, регистрирайте продукта си на **www.philips.com/welcome**.

Важна информация за безопасност
Преди да използвате уреда, прочетете внимателно тази важна информация и я запазете за справка в бъдеще.

Опасност
- Никога не потапяйте уреда във вода или друга течност.

Предупреждение
- Преди да включите уреда в електрически контакт, проверете дали посоченото върху уреда напрежение отговаря на това на местната електрическа мрежа.
- Включвайте уреда само в заземен електрически контакт.
- Не използвайте уреда, ако щепселът, захранващият кабел или самият уред са повредени.
- С оглед предотвратяване на опасност, при повреда в захранващия кабел той трябва да бъде сменен от Philips, упълномощен сервизен център на Philips или квалифициран техник.
- Този уред може да се използва от деца, навършили 8 години, и от хора с намалени физически, сетивни или умствени възможности или без опит и познания, ако са под наблюдение или са инструктирани за безопасна употреба на уреда и разбират евентуалните опасности. Почистването и поддръжката от потребителя не може да се извършват от деца, освен ако не са навършили 8 години и са под надзор. Пазете уреда и захранващия кабел далече от достъп на деца на възраст под 8 години.
- Не позволявайте на деца да си играят с уреда.
- Не оставяйте захранващия кабел да виси през ръба на масата или стойката, на която е поставен уредът.
- За да избегнете евентуален риск или нараняване, използвайте този уред само по предназначението му.

Внимание
- Винаги промивайте уреда с прясна вода преди първата употреба.
- Не поставяйте уреда върху гореща повърхност и пазете захранващия кабел от допиране до горещи повърхности.
- Не поставяйте уреда в шкаф, когато се използва.
- Изключвайте уреда от контакта, преди да пристъпите към почистване, както и ако възникнат проблеми при варенето.
- Водният резервоар, филтърната фуния, нагревателната плоча, долната част на уреда и каната, пълна с кафе, са горещи по време на приготвяне на кафе и поддържане на топлината му, дори известно време след това.
- Повърхността на нагревателния елемент, филтърната фуния, долната част на уреда, нагревателната плоча и каната, пълна с кафе, са изложени на остатъчна топлина, която остава известно време след употреба.
- Не поставяйте каната върху котлон или в микровълнова фурна, за да притопляте кафето.
- Този уред е предназначен за използване за домакински и подобни цели, например във ферми, в места за нощуване и закуска, в кухненски зони за персонала в магазини, в офиси и други работни помещения, както и от клиенти в хотели, мотели и други подобни помещения от жилищен тип.
- За проверка или ремонт носете уреда в упълномощен от Philips сервиз. Не отваряйте уреда и не се опитвайте да го поправите сами.
- Освен ако не е посочено друго, всички опаковъчни материали в кутията са направени от рециклирана хартия; вижте маркировката PAP върху кутията.

Електромагнитни полета (EMF)
Този уред е в съответствие с приложимите стандарти и разпоредби относно излагането на електромагнитни полета.

Гаранция и поддръжка
Versuni предлага двегодишна гаранция след покупката на този продукт. Тази гаранция не е валидна, ако дефектът се дължи на неправилна употреба или лоша поддръжка. Нашата гаранция не засяга правата ви по закон като потребител. За повече информация или за позоваване на гаранцията, посетете нашия уебсайт **www.philips.com/support**.

Поръчване на аксесоари
За да закупите аксесоари или резервни части, посетете **www.philips.com/parts-and-accessories** или се обърнете към вашия търговец на Philips. Можете също така да се свържете с центъра за обслужване на потребители на Philips във вашата държава (за данни за контакт вижте листовката за международната гаранция).

Рециклиране
- Този символ означава, че продуктът не може да се изхвърля заедно с обикновените битови отпадъци (2012/19/ЕС) (Фиг. 1).
- Следвайте правилата на вашата държава за разделно събиране на електрически и електронни продукти. Правилното изхвърляне спомага за предотвратяване на негативните последствия за околната среда и човешкото здраве.

20 PAP — Непластмасовият опаковъчен материал се състои от гофрирана хартия, негофрирана хартия и хартия.

4 LDPE — Пластмасовият материал на опаковката се състои от LDPE, HDPE, PS и пластмаса/различни метали.

Премахване на накип
Премахнете котления камък от уреда, когато забележите прекалено много пара или когато времето за приготвяне се увеличи. Препоръчително е да премахвате котления камък на всеки два месеца. Използвайте само бял оцет за декалциране, тъй като другите продукти могат да повредят уреда.

Latviešu

Ievads
Apsveicam ar pirkumu un laipni lūdzam Philips! Lai pilnvērtīgi izmantotu Philips piedāvātā atbalsta iespējas, reģistrējiet produktu vietnē **www.philips.com/welcome**.

Svarīga informācija par drošību
Pirms ierīces lietošanas rūpīgi izlasiet šo svarīgo informāciju un saglabājiet to, lai vajadzības gadījumā varētu ieskatīties tajā arī turpmāk.

Bīstami
- Nekad nelieciet ierīci ūdenī vai kādā citā šķidrumā.

Brīdinājums
- Pirms ierīces pievienošanas elektrotīklam pārbaudiet, vai uz tās norādītais spriegums atbilst elektrotīkla spriegumam jūsu mājā.
- Pievienojiet ierīci tikai iezemētai sienas kontaktrozetei.
- Neizmantojiet ierīci, ja ir bojāta tās kontaktdakša, elektrības vads vai pati ierīce.
- Ja elektrības vads ir bojāts, tas jānomaina Philips pilnvarota tehniskās apkopes centra darbiniekiem vai līdzīgi kvalificētām personām, lai izvairītos no briesmām.
- Šo ierīci var izmantot bērni vecumā no 8 gadiem un personas ar ierobežotām fiziskajām, sensorajām vai garīgajām spējām vai bez pieredzes un zināšanām, ja tiek nodrošināta uzraudzība vai norādījumi par drošu ierīces lietošanu un panākta izpratne par iespējamo bīstamību. Bērni bez uzraudzības nedrīkst tīrīt ierīci vai veikt tās tehnisko apkopi, vienīgi, ja viņi vecāki par 8 gadiem un tiek uzraudzīti. Novietojiet ierīci un tās elektrības vadu vietā, kur tai nevar piekļūt par 8 gadiem jaunāki bērni.
- Bērni nedrīkst rotaļāties ar ierīci.
- Neļaujiet elektrības vadam karāties pāri galda vai darba virsmas malai, uz kuras stāv ierīce.
- Lai izvairītos no iespējama apdraudējuma vai traumas, šo ierīci lietojiet tikai paredzētajam mērķim.

Ievērībai
- Pirms lietošanas ierīce vienmēr ir jāizskalo saldūdenī.
- Nenovietojiet ierīci uz karstas virsmas un neļaujiet elektrības vadam saskarties ar karstām virsmām.
- Nenovietojiet ierīci skapī, kamēr tā darbojas.
- Pirms ierīces tīrīšanas un gadījumos, ja rodas problēmas kafijas gatavošanas laikā, atvienojiet ierīci no elektrotīkla.
- Kafijas pagatavošanas un sildīšanas laikā ūdens tvertne, filtra turētājs, sildvirsma, iekārtas apakšējā daļa un ar kafiju piepildītā krūze ir karsti pat pēc kāda laika.
- Sildelementa virsma, filtra turētājs, ierīces apakšējā daļa, sildvirsma un, krūze, kas piepildīta ar kafiju, ir pakļauta paliekošajam siltumam pēc lietošanas.
- Nelieciet krūzi uz plīts vai mikroviļņu krāsnī, lai uzsildītu kafiju.
- Šī ierīce ir paredzēta izmantošanai mājsaimniecībā un līdzīgos apstākļos, piemēram: fermās, viesu mājās, darbinieku virtuvē veikalā, birojā vai citā darba vidē; klientu apkalpošanai viesnīcās, moteļos un citās dzīvojamās vidēs.
- Vienmēr nododiet ierīci Philips autorizētam servisa centram, ja nepieciešama apskate vai remonts. Nemēģiniet atvērt ierīci vai labot to saviem spēkiem.
- Ja vien nav norādīts citādi, viss kastē esošais iepakojuma materiāls ir izgatavots no atkārtoti pārstrādāta papīra; skatiet uz iepakojuma norādīto PAP marķējumu.

Elektromagnētiskie lauki (EML)
Šī ierīce atbilst piemērojamiem standartiem un noteikumiem, kas attiecas uz elektromagnētisko lauku iedarbību.

Garantija un atbalsts
Versuni piedāvā divu gadu garantiju pēc produkta iegādes. Šī garantija nav derīga, ja defekts rodas nepareizas lietošanas vai paviršas apkopes dēļ. Mūsu garantija neietekmē tiesību aktos noteiktās patērētāja tiesības. Lai iegūtu papildinformāciju vai lai izmantotu garantiju, lūdzu, apmeklējiet mūsu tīmekļa vietni **www.philips.com/support**.

Piederumu pasūtīšana
Lai iegādātos piederumus vai rezerves daļas, apmeklējiet vietni **www.philips.com/parts-and-accessories** vai dodieties pie Philips izplatītāja. Varat arī sazināties ar Philips klientu apkalpošanas centru savā valstī (kontaktinformāciju skatiet starptautiskās garantijas brošūrā).

Otrreizējā pārstrāde
- Šis simbols nozīmē, ka produktu nedrīkst likvidēt kopā ar parastajiem sadzīves atkritumiem (2012/19/ES) (1. att.).
- Ievērojiet vietējos noteikumus par elektrisko un elektronisko izstrādājumu savākšanu. Pareiza produktu likvidēšana palīdz novērst kaitīgu iedarbību uz vidi un cilvēku veselību.

Atkaļķošana
Atkaļķojiet ierīci, ja novērojat pārmērīgu tvaika veidošanos vai arī pagarinās kafijas gatavošanas laiks. Iesakām atkaļķot ierīci reizi divos mēnešos. Ierīces atkaļķošanai izmantojiet tikai balto etiķi, jo citi izstrādājumi vai izraisīt ierīces bojājumus.

Қазақша

Кіріспе
Осы затты сатып алуыңызбен құттықтаймыз және Philips компаниясына қош келдіңіз! Philips ұсынатын қолдауды толық пайдалану үшін өнімді **www.philips.com/welcome** торабында тіркеңіз.

Маңызды қауіпсіздік ақпараты - Қосымша пайдалану құжаттамасын
Құралды қолданбастан бұрын осы маңызды ақпаратты мұқият оқып шығып, оны келешекте қарау үшін сақтап қойыңыз.

Қауіпті жағдайлар
- Құралды немесе тоқ сымын суға немесе басқа сұйықтыққа батыруға болмайды.

Абайлаңыз
- Құралды қоспас бұрын, онда көрсетілген кернеудің жергілікті желі кернеуіне сәйкес келетінін тексеріп алыңыз.
- Құралды жерге қосылған розеткаға қосыңыз.
- Штепсельдік ұшы, қуат сымы немесе өзі зақымданған болса, құралды қолданбаңыз.
- Қуат сымы зақымданған болса, қауіпті жағдай орын алмауы үшін, оны тек Philips компаниясында, Philips мақұлдаған қызмет көрсету орталығында немесе білікті мамандар ауыстыруы керек.
- Бақылау астында болса немесе құрылғыны қауіпсіз пайдалану туралы нұсқаулар алған болса және байланысты қауіптерді түсінсе, бұл құрылғыны 8 және одан жоғары жастағы балалар және дене, сезу немесе ақыл-ой қабілеттері кем немесе тәжірибесі мен білімі жоқ адамдар пайдалана алады. Тазалау мен пайдаланушыға техникалық қызмет көрсетуі 8 жастан кіші және бақылаусыз балаларға орындауға болмайды. Құрылғы мен оның сымын 8 жасқа толмаған балалардың қолы жетпейтін жерге қойыңыз.
- Балалар құрылғымен ойнамауы керек.
- Ток сымы үстел жиегінен немесе құрал жұмыс жасап жатқан беттің жиегінен салбырап тұрмауы тиіс.
- Қауіпті немесе жарақатты болдырмау үшін, осы құрылғыны арнайы мақсатқа ғана пайдаланыңыз.

Абайлаңыз
- Құралды пайдалану алдында таза сумен шайыңыз.
- Құралды ысып тұрған бетке қоюға болмайды және ток сымын ысып тұрған беттерге тигізуге болмайды.
- Құралды пайдалану кезінде сөреге салмаңыз.
- Құралды тазалау алдында және егер кофе қайнатып жатқанда проблемалар туған жағдайда тоқтан суырып тастаңыз.
- Демдеу және жылы ұстау кезінде су ыдысы, сүзгі ұстағыш, ыстық плита, құрылғының төменгі бөлігі және кофе толтырылған құмыра біраз уақыттан кейін де ыстық болады.
- Қыздыру элементінің беті, сүзгі ұстағыш, құрылғының төменгі бөлігі, ыстық плита және кофе толтырылған құмыра пайдаланғаннан кейін біраз уақытқа дейін қалдық жылуға ұшырайды.
- Кофені қайта ысыту үшін құмыраны плитаның үстіне қоюға не микротолқынды пешке салуға болмайды.
- Бұл құрылғы үй тұрмысында және соған ұқсас ферма үйлері, жатын орын мен таңғы ас беретін орындар, дүкендердегі, кеңселер мен басқа да жұмыс орындарындағы ас үйлер сияқты орындарда және қонақ үйлерде, мотельдер мен басқа да тұрғылықты орындарда тұтынушылар қолдануына арналған.
- Құралды тексеру немесе жөндеу үшін, оны тек қана Philips әкімшілігі берген қызмет орталығына апарыңыз. Құралды ашпаңыз немесе өзіңіз жөндеуге әрекет жасамаңыз.
- Басқаша көрсетілмесе, қораптағы барлық қаптама материалы қайта өңделген қағаздан жасалған; қораптағы PAP белгісін қараңыз.

Электромагниттік өрістер (ЭМӨ)
Бұл құрылғы электрмагниттік өрістердің әсеріне қатысты барлық қолданыстағы стандарттар мен ережелерге сай.

Кепілдік және қолдау
Versuni компаниясы сатып алғаннан кейін осы өнімге екі жылдық кепілдік береді. Егер ақау дұрыс пайдаланбау немесе сапасыз техникалық қызмет көрсету салдарынан болса, бұл кепілдік күшін жояды. Біздің кепілдік тұтынушы ретінде сіздің заңды құқықтарыңызға әсер етпейді. Қосымша ақпарат алу үшін немесе кепілдікті пайдалану үшін біздің веб-сайтқа кіріңіз **www.philips.com/support**.

Керек-жарақтарға тапсырыс беру
Керек-жарақтарды немесе қосалқы бөлшектерді сатып алу үшін, **www.philips.com/parts-and-accessories** сайтына кіріңіз немесе Philips дилеріне хабарласыңыз. Сонымен қатар, еліңіздегі Philips тұтынушыға қолдау көрсету орталығына хабарласа аласыз (байланыс мәліметтерін халықаралық кепілдік парақшасынан қараңыз).

Өңдеу
- Бұл таңба осы өнімді қалыпты тұрмыстық қалдықпен бірге тастауға болмайтынын білдіреді (2012/19/EU) (сурет 1).
- Электрондық және электр өнімдерін бөлек жинау бойынша жергілікті ережелерді орындаңыз. Дұрыс тастау қоршаған ортаға және адам денсаулығына кері әсерін тигізбеуге көмектеседі.

20 PAP — Пластмасса емес қаптама материалы гофрленген қағаздан, гофрленбеген қағаздан және қағаздан тұрады.

4 LDPE — Пластмасса материалдан жасалған қаптама материалы LDPE, HDPE, PS және пластмассадан/әр түрлі металдардан тұрады.

Қақ кетіру
Артық бу байқалғанда немесе демдеу уақыты артқанда құрал қағын кетіріңіз. Оның қағын екі ай сайын кетіру ұсынылады. Қағын кетіруге тек ақ сірке суын пайдаланыңыз, себебі басқа өнімдер құралға зақым келтіруі мүмкін.

Кофе қайнатқыш
Өндіруші: «ДАП Б.В.», Туссендиепен 4 а, 9206АД, Драхтен, Нидерланды
Импорттаушы: қосымша ақпаратты қолданбадан қараңыз.
Егер басқа материал ретінде белгіленбесе, жәшік ішіндегі барлық бума материалдары қайта өңделмелі қағаздан жасалады; жәшік сыртынан PAP белгісін қараңыз.
HD7411 : 220 - 240 V; 50 - 60 Hz; 915-1080 W
Тұрмыстық қажеттіліктерге арналған.
І санатты аспап
Қытайда жасалған.

Сақтау шарттары, пайдалану	
Температура	0 °C - +50 °C
Салыстырмалы ылғалдылық	20 % - 95 %
Атмосфералық қысым	85 - 109 kPa

Lietuviškai

Įvadas
Sveikiname įsigijus „Philips" gaminį ir sveiki atvykę! Norėdami pasinaudoti visa „Philips" siūloma pagalba, savo gaminį užregistruokite adresu **www.philips.com/welcome**.

Svarbi saugos informacija
Prieš pradėdami naudotis prietaisu atidžiai perskaitykite šią svarbią informaciją ir saugokite ją, nes jos gali prireikti ateityje.

Pavojus
- Aparato niekada nemerkite į vandenį ar kitą skystį.

Įspėjimas
- Prieš įjungdami prietaisą, patikrinkite, ar ant prietaiso nurodyta įtampa atitinka vietinio elektros tinklo įtampą.
- Prietaisą junkite į įžemintą sieninį el. lizdą.
- Nenaudokite prietaiso, jei apgadintas kištukas, maitinimo laidas arba pats prietaisas.
- Jei pažeistas maitinimo laidas, jį turi pakeisti „Philips" darbuotojai, „Philips" įgaliotasis techninės priežiūros centras arba kiti panašios kvalifikacijos specialistai, kitaip kyla pavojus.
- Šį prietaisą gali naudoti 8 metų ir vyresni vaikai bei asmenys, kurių fiziniai, jutimo ir protiniai gebėjimai yra silpnesni, arba neturintieji patirties ir žinių, jei jie prižiūrimi arba jiems pateikiami nurodymai, kaip saugiai naudotis prietaisu, ir jei jie supranta, kokie yra susiję pavojai. Vaikams negalima valyti ir atlikti priežiūros, jei jiems nėra 8 metų ir jie nėra prižiūrimi. Laikykite prietaisą ir jo laidą jaunesniems nei 8 metų vaikams nepasiekiamoje vietoje.
- Neleiskite vaikams žaisti su šiuo prietaisu.
- Nepalikite maitinimo laido, kabančio nuo stalo ar pagrindo, ant kurio laikomas prietaisas, krašto.
- Prietaisą naudokite tik pagal numatytąją paskirtį, kad išvengtumėte galimo pavojaus ar sužalojimo.

Atsargiai!
- Prieš naudodami pirmą kartą visada išskalaukite prietaisą šviežiu vandeniu.
- Nedėkite prietaiso ant karšto paviršiaus ir saugokite, kad prie karštų paviršių neprisiliestų maitinimo laidas.
- Nedėkite veikiančio prietaiso į spintą.
- Prieš valydami aparatą ir iškilus problemoms jam verdant atjunkite jį nuo elektros lizdo.
- Gaminant ir palaikant šiltai vandens bakelis, filtro laikiklis, kaitinimo plokštė, apatinė prietaiso dalis ir kavos pripildytas ąsotis lieka įkaitę net praėjus šiek tiek laiko.
- Kaitinimo elemento paviršius, filtro laikiklis, apatinė prietaiso dalis, kaitinimo plokštė ir kavos pripildytas ąsotis išlieka karšti tam tikrą laiką po naudojimo.
- Nedėkite ąsočio ant viryklės ar į mikrobangų krosnelę, kai norite pašildyti kavą.
- Šis prietaisas skirtas naudoti buityje ir panašiose vietose, pvz., sodo nameliuose, viešbučiuose, kuriuose patiekiami pusryčiai, personalo virtuvėje parduotuvėse, biuruose ar kitoje darbo aplinkoje, taip pat viešbučiuose, moteliuose ir kitoje gyvenamojo tipo aplinkoje.
- Prietaisą apžiūrėti ar taisyti pristatykite tik į „Philips" įgaliotąjį techninės priežiūros centrą. Neatidarykite prietaiso ir nebandykite patys jo remontuoti.
- Jei nėra nurodyta kitaip, visos pakuotės medžiagos dėžutėje yra pagamintos iš perdirbto popieriaus; žr. PAP ženklinimą ant dėžutės.

Elektromagnetiniai laukai (EML)
Šis prietaisas atitinka taikomus standartus ir nuostatas dėl elektromagnetinių laukų poveikio.

Garantija ir techninė priežiūra
„Versuni" šiam gaminiui teikia dvejų metų garantiją nuo įsigijimo datos. Ši garantija negalioja, jei defektas atsiranda dėl netinkamo naudojimo ar prastos priežiūros. Mūsų garantija neturi įtakos jūsų, kaip kliento, įstatyminėms teisėms. Norėdami sužinoti daugiau informacijos arba pasinaudoti garantija, apsilankykite mūsų svetainėje **www.philips.com/support**.

Priedų užsakymas
Norėdami įsigyti priedų ar atsarginių dalių, apsilankykite **www.philips.com/parts-and-accessories** arba kreipkitės į „Philips" platintoją. Taip pat galite susisiekti su „Philips" klientų aptarnavimo centru savo šalyje (kontaktinius duomenis žr. tarptautinės garantijos lankstinuke).

Recycling
- Šis simbolis reiškia, kad gaminio negalima išmesti kartu su įprastomis buitinėmis atliekomis (2012/19/ES) (pav. 1).
- Laikykitės jūsų šalyje galiojančių taisyklių, kuriomis reglamentuojamas atskiras elektros ir elektronikos produktų surinkimas. Tinkamas tokių gaminių utilizavimas padės išvengti neigiamo poveikio aplinkai ir žmonių sveikatai.

Nuovirų šalinimas
Šalinkite nuoviras iš prietaiso, kai pastebite per didelį garavimą arba kai virimo laikas pailgėja. Patariama šalinti nuoviras kas du mėnesius. Nuoviroms šalinti naudokite tik actą, nes kiti produktai gali apgadinti prietaisą.

Español

Introducción
Enhorabuena por la adquisición de este producto, y bienvenido a Philips. Para sacar el mayor partido a la asistencia que Philips le ofrece, registre el producto en **www.philips.com/welcome**.

Información de seguridad importante
Antes de usar el aparato, lea atentamente esta información importante y consérvela por si necesitara consultarla en el futuro.

Peligro
- No sumerja nunca el aparato en agua u otros líquidos.

Advertencia
- Antes de enchufar el aparato, compruebe si el voltaje indicado en el mismo se corresponde con el voltaje de red local.
- Conecte el aparato a un enchufe de pared con toma de tierra.
- No utilice el aparato si la clavija, el cable de alimentación o el propio aparato están dañados.
- Si el cable de alimentación está dañado, debe ser sustituido por Philips o por un centro de servicio autorizado por Philips con el fin de evitar situaciones de peligro.
- Este aparato puede ser usado por niños a partir de 8 años y por personas con su capacidad física, psíquica o sensorial reducida y por quienes no tengan los conocimientos y la experiencia necesarios, si han sido supervisados o instruidos acerca del uso del aparato de forma segura y siempre que sepan los riesgos que conlleva su uso. Los niños no deben limpiar el aparato ni realizar tareas de mantenimiento a menos que sean mayores de 8 años y cuenten con supervisión. Mantenga el aparato y el cable fuera del alcance de los niños menores de 8 años.
- No permita que los niños jueguen con el aparato.
- No deje que el cable de red cuelgue del borde de la mesa o encimera donde esté colocado el aparato.
- Utilice este aparato exclusivamente para la finalidad a la que está destinado a fin de evitar posibles riesgos o lesiones.

Precaución
- Limpie siempre el aparato con agua dulce antes de usarlo por primera vez.
- No coloque el aparato en una superficie caliente y asegúrese de que el cable de alimentación no entra en contacto con superficies calientes.
- No coloque el aparato en un armario durante el uso.
- Desenchufe el aparato antes de limpiarlo y si surgen problemas durante su uso.
- Durante la preparación del café y mientras se mantiene caliente, el depósito de agua, el portafiltro, la placa caliente, la parte inferior del aparato y la jarra llena de café permanecerán calientes durante algún tiempo después del uso.
- La superficie de la resistencia, el portafiltro, la parte inferior del aparato, la placa caliente y la jarra rellena de café pueden contener calor residual durante algún tiempo después del uso.
- No coloque la jarra en fogones ni microondas para recalentar el café.
- Este aparato está diseñado para utilizarlo en entornos domésticos o similares como: viviendas de granjas, hostales en los que se ofrecen desayunos, zona de cocina en tiendas, oficinas y otros entornos laborales, y por clientes de hoteles, moteles y entornos residenciales de otro tipo.
- Lleve siempre el aparato a un centro de servicio autorizado por Philips para su comprobación y reparación. No abra el aparato ni intente repararlo usted mismo.
- A menos que se indique de otro modo, todo el material de embalaje de la caja está elaborado con papel reciclado; consulte el marcado PAP en la caja.

Campos electromagnéticos (CEM)
Este aparato cumple los estándares y normativas aplicables sobre exposición a campos electromagnéticos.

Garantía y asistencia
Versuni ofrece una garantía de dos años tras la compra de este producto. Esta garantía no es válida si un defecto se debe a un uso incorrecto o a un mantenimiento deficiente. Nuestra garantía no afecta a sus derechos bajo la ley como consumidor. Para obtener más información o invocar la garantía, visite nuestro sitio web **www.philips.com/support**.

Solicitud de accesorios
Para comprar accesorios o piezas de repuesto, visite **www.philips.com/parts-and-accessories** o acuda a su distribuidor de Philips. También puede ponerse en contacto con el Servicio de Atención al Cliente de Philips en su país (consulte los datos de contacto en el folleto de la garantía internacional).

Reciclaje
- Este símbolo significa que este producto no debe desecharse con la basura normal del hogar (2012/19/UE) (Fig. 1).
- Siga la normativa de su país para la recogida selectiva de productos eléctricos y electrónicos. El desechado correcto ayuda a evitar consecuencias negativas para el medio ambiente y la salud humana.

Eliminación de los depósitos de cal
Elimine los depósitos de cal del aparato si observa que emite demasiado vapor o si aumenta el tiempo de preparación del café. Es aconsejable eliminar los depósitos de cal cada dos meses. Utilice solo vinagre blanco para eliminar los depósitos de cal, ya que otros productos podrían dañar el aparato.

Magyar

Bevezetés
Köszönjük, hogy Philips terméket vásárolt, és üdvözöljük a Philips világában! A Philips által biztosított támogatás teljes körű igénybevételéhez regisztrálja a terméket a **www.philips.com/welcome** címen.

Fontos biztonságossági tudnivalók
A készülék használata előtt figyelmesen olvassa el a fontos tudnivalókat, és őrizze meg későbbi használatra.

Veszély
- Soha ne merítse a készüléket vízbe vagy más folyadékba.

Vigyázat!
- A készülék csatlakoztatása előtt ellenőrizze, hogy a rajta feltüntetett feszültség egyezik-e a helyi hálózatéval.
- Csatlakoztassa a készüléket földelt fali konnektorhoz.
- Ne használja a készüléket, ha a hálózati csatlakozódugó, a kábel vagy a készülék sérült.
- Ha a hálózati kábel meghibásodik, a kockázatok elkerülése érdekében Philips szakszervizben vagy hivatalos szakszervizben ki kell cserélni.
- A készüléket 8 éven felüli gyermekek, illetve csökkent fizikai, érzékelési vagy szellemi képességekkel rendelkező, vagy a készülék működtetésében járatlan személyek is használhatják, amennyiben ezt felügyelet mellett teszik, illetve ismerik a készülék biztonságos működtetésének módját és az azzal járó veszélyeket. A tisztítást és a felhasználó által is végezhető karbantartást soha ne végezze 8 éven aluli gyermek, és 8 éven felüli gyermek is csak felügyelet mellett végezheti el ezeket. A készüléket és a vezetéket tartsa távol 8 éven aluli gyermekektől.
- Ne engedje, hogy gyermekek játsszanak a készülékkel.
- Ügyeljen arra, hogy a hálózati kábel ne lógjon le az asztalról vagy a munkalapról, amelyiken a készülék áll.
- A készüléket csak a rendeltetésének megfelelő célra használja az esetleges sérülések és egyéb veszélyek elkerülése érdekében.

Figyelem!
- A készüléket az első használat előtt tiszta vízzel öblítse át.
- Soha ne helyezze a kávéfőzőt forró felületre, és ügyeljen arra, hogy a hálózati kábel se érintkezzen forró felülettel.
- Ne tegye a készüléket szekrénybe használatkor!
- Húzza ki a készülék hálózati csatlakozó dugóját a fali konnektorból tisztítás előtt, vagy ha a kávéfőzés közben problémák adódnának.
- A főzés és a melegen tartás során a víztartály, a szűrőtartó, a főzőlap, a készülék alsó része és a kávéval töltött kanna még jóval később is forró lehet.
- A fűtőelem felülete, a szűrőtartó, a készülék alsó része, a főzőlap és a kávéval töltött kanna a használat után még egy ideig maradványhőnek van kitéve.
- A kávé újramelegítéséhez ne tegye a kannát tűzhelyre vagy mikrosütőbe.
- Ez a készülék háztartási vagy hasonló felhasználási helyszínekre ajánlott, mint például: üzletek, irodák és más, munkahelyen található személyzeti konyhák; nyaralók; hotelek, motelek és más hasonló típusú környezetek; „szoba reggelivel" típusú vendéglátói környezetek.
- A készüléket kizárólag Philips hivatalos szakszervizbe vigye vizsgálatra, illetve javításra. Ne nyissa fel a készülék burkolatát, és ne kísérelje meg önállóan megjavítani a készüléket.
- Eltérő jelzés hiányában a dobozban található összes csomagolóanyag újrahasznosított papírból készült; lásd a dobozon található PAP-jelölést.

Elektromágneses mezők (EMF)
A készülék megfelel az elektromágneses terekre érvényes vonatkozó szabványoknak és előírásoknak.

Garancia és támogatás
A Versuni két éves garanciát nyújt a termék megvásárlását követően. Ez a garancia nem érvényes, ha a hiba helytelen használat vagy nem megfelelő karbantartás miatt következett be. A garanciánk nem érinti a törvény által biztosított fogyasztói jogokat. További információkért vagy a garancia igénybe vételéhez látogasson el weboldalunkra: **www.philips.com/support**.

Tartozékok rendelése
Ha tartozékot vagy pótalkatrészt szeretne vásárolni, látogasson el a **www.philips.com/parts-and-accessories** weboldalra, vagy forduljon Philips márkakereskedőjéhez. Fordulhat az országában működő Philips vevőszolgálathoz is (az elérhetőségi információkat megtalálja a világszerte érvényes garancialevélen).

Újrahasznosítás
- Ez a szimbólum azt jelenti, hogy a termék nem kezelhető normál háztartási hulladékként (2012/19/EU) (1. ábra).
- Tartsa be az elektromos és elektronikus termékek külön történő hulladékgyűjtésére vonatkozó országos előírásokat. A megfelelő hulladékkezelés segítséget nyújt a környezettel és az emberi egészséggel kapcsolatos negatív következmények megelőzéséhez.

Vízkőmentesítés
Vízkőmentesítse a készüléket, ha túlzott gőzölgést vagy a főzésidő növekedését észleli. Ajánlott kéthavonta vízkőmenteníteni. Csak háztartási ecetet használjon a vízkőmentesítéshez, mivel más anyagok károsíthatják a készüléket.

Nederlands

Introductie
Gefeliciteerd met uw aankoop en welkom bij Philips. Registreer uw product op **www.philips.com/welcome** om optimaal gebruik te kunnen maken van de door Philips geboden ondersteuning.

Belangrijke veiligheidsinformatie
Lees deze belangrijke informatie zorgvuldig door voordat u het apparaat gaat gebruiken en bewaar de informatie om de aanwijzingen later opnieuw te kunnen raadplegen.

Gevaar
- Dompel het apparaat nooit in water of een andere vloeistof.

Waarschuwing
- Controleer of het voltage dat wordt aangegeven op het apparaat, overeenkomt met de plaatselijke netspanning voordat u het apparaat aansluit.
- Sluit het apparaat uitsluitend aan op een geaard stopcontact.
- Gebruik het apparaat niet als de stekker, het netsnoer of het apparaat zelf beschadigd is.
- Als het netsnoer beschadigd is, moet u het laten vervangen door Philips, een door Philips geautoriseerd servicecentrum of door personen met vergelijkbare kwalificaties om gevaarlijke situaties te voorkomen.
- Dit apparaat kan worden gebruikt door kinderen vanaf 8 jaar en door personen met verminderde lichamelijke, zintuiglijke of geestelijke capaciteiten of weinig ervaring en kennis, mits dat gebeurt onder toezicht of nadat zij aanwijzingen hebben gekregen voor veilig gebruik van het apparaat en mits zij de gevaren van het gebruik van dit apparaat begrijpen. Reiniging en onderhoud mogen alleen door kinderen worden uitgevoerd die ouder zijn dan 8 en alleen onder toezicht. Houd het apparaat en het snoer buiten bereik van kinderen die jonger zijn dan 8 jaar oud.
- Kinderen mogen niet met het apparaat spelen.
- Laat het snoer niet over de rand van de tafel of het aanrecht hangen waarop het apparaat staat.
- Gebruik dit apparaat alleen voor het beoogde doel, om eventuele gevaren of verwondingen te voorkomen.

Let op
- Spoel het apparaat altijd met vers water voordat u het voor het eerst gebruikt.
- Plaats het apparaat niet op een heet oppervlak en voorkom dat het netsnoer in contact komt met hete oppervlakken.
- Plaats het apparaat tijdens gebruik niet in een kast.
- Haal de stekker uit het stopcontact voordat u het apparaat gaat schoonmaken en als er tijdens het koffiezetten problemen optreden.
- Tijdens het zetten en warm houden zijn het waterreservoir, de filterhouder, de warmhoudplaat, het onderste gedeelte van het apparaat en de kan met koffie heet, ook nog enige tijd na het koffiezetten.
- Het oppervlak van het verwarmingselement, de filterhouder, het onderste gedeelte van het apparaat, de warmhoudplaat en de met koffie gevulde kan zijn nog enige tijd na gebruik aan restwarmte onderhevig.
- Plaats de kan niet op het fornuis of in de magnetron om de koffie opnieuw op te warmen.
- Dit apparaat is bedoeld voor huishoudelijk en soortgelijk gebruik zoals: in boerderijen; in Bed & Breakfast-achtige omgevingen; in keukens (voor personeel) in winkels, kantoren en andere werkomgevingen; door gasten in hotels, motels en andere verblijfsaccommodaties.
- Breng het apparaat altijd naar een door Philips geautoriseerd servicecentrum voor onderzoek of reparatie. Open het apparaat niet of probeer het apparaat niet zelf te repareren.
- Tenzij anders aangegeven is al het verpakkingsmateriaal in de doos gemaakt van gerecycled papier. Zie de PAP-markering op de doos.

Elektromagnetische velden (EMV)
Dit apparaat voldoet aan de toepasselijke richtlijnen en voorschriften met betrekking tot blootstelling aan elektromagnetische velden.

Garantie en ondersteuning
Versuni biedt twee jaar garantie op dit product vanaf de datum van aankoop. Deze garantie is niet geldig als een defect het gevolg is van onjuist gebruik of slecht onderhoud. Onze garantie is niet van invloed op uw rechten als consument. Ga voor meer informatie of om de garantie in te roepen naar onze website **www.philips.com/support**.

Accessoires bestellen
Ga voor accessoires of reserveonderdelen naar **www.philips.com/parts-and-accessories** of uw Philips-dealer. U kunt ook contact opnemen met het Philips Consumer Care Centrum in uw land (zie de meegeleverde internationale garantieverklaring voor contactgegevens).

Recyclen
- Dit symbool betekent dat dit product niet samen met het gewone huishoudelijke afval mag worden weggegooid (2012/19/EU) (Fig. 1).
- Volg de in uw land geldende regels voor de gescheiden inzameling van elektrische en elektronische producten. Als u oude producten correct verwijdert, voorkomt u negatieve gevolgen voor het milieu en de volksgezondheid.

Ontkalken
Ontkalk het apparaat wanneer het buitensporig veel stoom produceert of wanneer het koffiezetten langer duurt. Het is raadzaam om het apparaat iedere twee maanden te ontkalken. Gebruik alleen blanke azijn om te ontkalken; andere producten kunnen het apparaat beschadigen.

Polski

Wprowadzenie
Gratulujemy zakupu i witamy w gronie użytkowników produktów Philips! Aby w pełni skorzystać z obsługi świadczonej przez firmę Philips, należy zarejestrować zakupiony produkt na stronie **www.philips.com/welcome**.

Ważne informacje dotyczące bezpieczeństwa
Zanim rozpoczniesz korzystanie z urządzenia, zapoznaj się dokładnie z podanymi informacjami, które mogą być przydatne również w późniejszej eksploatacji.

Niebezpieczeństwo
- Nigdy nie zanurzaj urządzenia w wodzie ani innym płynie.

Ostrzeżenie
- Przed podłączeniem urządzenia upewnij się, że napięcie podane na urządzeniu jest zgodne z napięciem w sieci elektrycznej.
- Podłączaj urządzenie do uziemionego gniazdka elektrycznego.
- Nie używaj urządzenia, jeśli uszkodzona jest wtyczka, przewód sieciowy lub samo urządzenie.
- Ze względów bezpieczeństwa wymianę uszkodzonego przewodu sieciowego należy zlecić autoryzowanemu centrum serwisowemu firmy Philips lub odpowiednio wykwalifikowanej osobie.
- Urządzenie może być używane przez dzieci w wieku powyżej 8 lat oraz osoby z ograniczonymi zdolnościami fizycznymi, sensorycznymi lub umysłowymi, a także nieposiadające wiedzy lub doświadczenia w zakresie użytkowania tego typu urządzeń, pod warunkiem że będą nadzorowane lub zostaną poinstruowane w zakresie korzystania z urządzenia w bezpieczny sposób oraz zostaną poinformowane o potencjalnych zagrożeniach. Dzieci mogą czyścić i konserwować urządzenie, o ile ukończyły 8 lat i są nadzorowane. Przechowuj urządzenie oraz przewód sieciowy poza zasięgiem dzieci poniżej 8 roku życia.
- Dzieci nie powinny bawić się sprzętem.
- Nie pozostawiaj przewodu sieciowego wiszącego ze stołu lub blatu kuchennego, na którym umieszczono urządzenie.
- Korzystaj z tego urządzenia tylko zgodnie z jego przeznaczeniem, aby uniknąć potencjalnych zagrożeń i ryzyka.

Uwaga
- Zawsze przed pierwszym użyciem urządzenia opłucz je świeżą wodą.
- Nie stawiaj urządzenia na rozgrzanej powierzchni i nie dopuszczaj do zetknięcia się przewodu sieciowego z rozgrzanymi częściami urządzenia.
- Podczas użytkowania urządzenie nie może znajdować się w szafce.
- Wyjmij wtyczkę z gniazdka elektrycznego przed czyszczeniem urządzenia oraz w przypadku wystąpienia problemów podczas parzenia kawy.
- Zbiornik wody, uchwyt filtra, płytka grzejna, dolna część urządzenia i dzbanek z kawą są gorące podczas parzenia kawy, podtrzymywania jej wysokiej temperatury oraz jeszcze przez jakiś czas później.
- Powierzchnia elementu grzejnego, uchwyt filtra, dolna część urządzenia, płytka grzejna i dzbanek z kawą są nadal gorące jeszcze przez jakiś czas po użyciu.
- Nie umieszczaj dzbanka na kuchence ani w mikrofalówce w celu ponownego podgrzania kawy.
- To urządzenie jest przeznaczone do użytku w domach i podobnych miejscach, takich jak domy wiejskie, pensjonaty, kuchnie dla pracowników w sklepach, biurach i innych miejscach pracy, oraz do użytku przez gości hoteli, moteli itp.
- Konieczność przeglądu lub naprawy urządzenia zawsze zgłaszaj do autoryzowanego centrum serwisowego firmy Philips. Nie należy otwierać urządzenia ani podejmować prób samodzielnej naprawy urządzenia.
- Jeśli nie podano inaczej, wszystkie materiały opakowania są wykonane z papieru nadającego się do recyklingu, zobacz symbole PAP recyklingu na pudełku.

Pola elektromagnetyczne (EMF)
To urządzenie jest zgodne z obowiązującymi normami i przepisami dotyczącymi narażenia na działanie pól elektromagnetycznych.

Gwarancja i pomoc techniczna
Firma Versuni oferuje dwuletnią gwarancję od daty zakupu tego produktu. Niniejsza gwarancja nie jest ważna, jeśli usterka jest spowodowana nieprawidłowym użytkowaniem lub niewłaściwą konserwacją. Nasza gwarancja nie wpływa na prawa użytkownika wynikające z prawa konsumenta. Aby uzyskać więcej informacji lub skorzystać z gwarancji, odwiedź naszą stronę internetową **www.philips.com/support**.

Zamawianie akcesoriów
Akcesoria i części zamienne można kupić na stronie **www.philips.com/parts-and-accessories** lub u sprzedawcy produktów firmy Philips. Można też skontaktować się z Centrum Obsługi Klienta firmy Philips w swoim kraju (dane kontaktowe znajdują się w ulotce gwarancyjnej).

Ochrona środowiska
Symbol przekreślonego kontenera na odpady (rys. 1), oznacza, że produkt podlega selektywnej zbiórce zgodnie z Dyrektywą 2012/19/UE i informuje, że sprzęt po okresie użytkowania, nie może być wyrzucony z innymi odpadami gospodarstwa domowego. Użytkownik ma obowiązek oddać go do podmiotu prowadzącego zbieranie zużytego sprzętu elektrycznego i elektronicznego, tworzącego system zbierania takich odpadów - w tym do odpowiedniego sklepu, lokalnego punktu zbiórki lub jednostki gminnej. Zużyty sprzęt może mieć szkodliwy wpływ na środowisko i zdrowie ludzi z uwagi na potencjalną zawartość niebezpiecznych substancji, mieszanin oraz części składowych. Gospodarstwo domowe spełnia ważną rolę w przyczynianiu się do ponownego użycia i odzysku surowców wtórnych, w tym recyklingu zużytego sprzętu. Na tym etapie kształtuje się postawy, które wpływają na zachowanie wspólnego dobra jakim jest czyste środowisko naturalne.

Odkamienianie
Gdy zauważysz, że wytwarzana jest nadmierna ilość pary lub wydłużył się czas parzenia, usuń kamień z urządzenia. Zaleca się usuwanie kamienia co dwa miesiące. Do usuwania kamienia używaj wyłącznie białego octu, gdyż stosowanie innych produktów może spowodować uszkodzenie urządzenia.

Português

Introdução
Parabéns pela sua compra e seja bem-vindo à Philips! Para beneficiar na totalidade da assistência que a Philips oferece, registe o seu produto em **www.philips.com/welcome**.

Informações de segurança importantes
Leia cuidadosamente estas informações importantes antes de utilizar o aparelho e guarde-o para uma eventual consulta futura.

Perigo
- Nunca mergulhe o aparelho em água ou em qualquer outro líquido.

Aviso
- Verifique se a voltagem indicada no aparelho corresponde à voltagem elétrica local antes de o ligar.
- Ligue o aparelho a uma tomada com ligação à terra.
- Não utilize o aparelho se a ficha, o fio de alimentação ou o próprio aparelho estiverem danificados.
- Se o fio estiver danificado, deve ser sempre substituído pela Philips, por um centro de assistência autorizado da Philips ou por pessoal devidamente qualificado para se evitarem situações de perigo.
- Este aparelho pode ser utilizado por crianças com idade igual ou superior a 8 anos e por pessoas com capacidades físicas, sensoriais ou mentais reduzidas, ou com falta de experiência e conhecimento, caso tenham sido supervisionadas ou lhes tenham sido dadas instruções relativas à utilização segura do aparelho e se forem alertadas para os perigos envolvidos. A limpeza e manutenção não devem ser efetuadas por crianças, a não ser que tenham idade superior a 8 anos e sejam supervisionadas. Mantenha o aparelho e o cabo fora do alcance de crianças com idade inferior a 8 anos.
- As crianças não devem brincar com o aparelho.
- Não deixe que o fio de alimentação fique pendurado na extremidade da mesa ou bancada de trabalho onde o aparelho está colocado.
- Utilize este aparelho apenas para o fim a que se destina, para evitar possíveis lesões ou danos.

Cuidado
- Lave sempre o aparelho com água limpa antes da primeira utilização.
- Não coloque o aparelho sobre uma superfície quente e não deixe que o fio entre em contacto com superfícies quentes.
- Não coloque o aparelho dentro de um armário quando estiver em utilização.
- Desligue o aparelho antes de o limpar e se ocorrerem problemas durante a sua utilização.
- Durante a preparação do café e a manutenção de calor, o depósito de água, o suporte do filtro, a placa de aquecimento, a parte inferior do aparelho e o jarro cheio de café estão sujeitos a calor residual.
- A superfície do elemento de aquecimento, o suporte do filtro, a parte inferior do aparelho, a placa de aquecimento e o jarro cheio de café estão sujeitos a calor residual após a utilização.
- Não coloque o jarro num fogão ou micro-ondas para voltar a aquecer o café.
- Este aparelho destina-se a ser utilizado em ambientes domésticos e aplicações semelhantes, como quintas, ambientes tipo „alojamento e pequeno-almoço", copas de pessoal em lojas, escritórios e outros ambientes de trabalho e por clientes em hotéis, motéis e outros tipos de ambientes residenciais.
- Leve sempre o aparelho a um centro de assistência autorizado da Philips para verificação ou reparação. Não abra nem tente reparar o aparelho sozinho.
- Salvo indicação em contrário, todo o material da embalagem é feito de papel reciclado. Consulte a marca PAP na embalagem.

Campos electromagnéticos (CEM)
Este aparelho cumpre todas as normas e regulamentos aplicáveis relativos à exposição a campos eletromagnéticos.

Garantia e assistência
A Versuni oferece uma garantia de dois anos após a compra deste produto. Esta garantia não é válida se um defeito se dever a uma utilização incorreta ou a uma manutenção deficiente. A nossa garantia não afeta os seus direitos enquanto consumidor abrangidos pela lei. Para obter mais informações ou invocar a garantia, visite o nosso website **www.philips.com/support**.

Encomendar acessórios
Para comprar acessórios ou peças sobresselentes, visite **www.philips.com/parts-and-accessories** ou dirija-se ao seu revendedor Philips. Também pode contactar o Centro de Apoio ao Cliente da Philips no seu país (consulte os detalhes de contacto no folheto da garantia internacional).

Reciclagem
- Este símbolo significa que este produto não deve ser eliminado juntamente com os resíduos domésticos comuns (2012/19/UE) (Fig. 1).
- Cumpra as regras nacionais de recolha seletiva de produtos elétricos e eletrónicos. A eliminação correta ajuda a evitar consequências prejudiciais para o meio ambiente e a saúde pública.

Descalcificação
Descalcifique o aparelho quando notar formação excessiva de vapor ou quando o tempo de preparação aumentar. É aconselhável descalcificar a cada dois meses. Utilize apenas vinagre branco para eliminar o calcário, visto que outros produtos podem causar danos no aparelho.

Română

Introducere
Felicitări pentru achiziţie şi bun venit la Philips! Pentru a beneficia de deplin de asistenţa oferită de Philips, înregistraţi-vă produsul la **www.philips.com/welcome**.

Informaţii importante privind siguranţa
Citiţi cu atenţie aceste informaţii importante înainte de a utiliza aparatul şi păstraţi-le pentru consultare ulterioară.

Pericol
- Nu introduceţi aparatul în apă sau în alte lichide.

Avertisment
- Înainte de a conecta aparatul, verificaţi dacă tensiunea indicată pe aparat corespunde tensiunii de alimentare locale.
- Conectaţi aparatul numai la o priză de perete cu împământare.
- Nu folosiţi aparatul dacă ştecherul, cablul de alimentare sau aparatul însuşi este deteriorat.
- În cazul în care cablul de alimentare este deteriorat, acesta trebuie înlocuit întotdeauna de Philips, de un centru de service autorizat de Philips sau de personal calificat în domeniu, pentru a evita orice accident.
- Acest aparat poate fi utilizat de către copii începând de la vârsta de 8 ani şi persoane care au capacităţi fizice, senzoriale sau mentale reduse sau sunt lipsite de experienţă şi cunoştinţe, dacă sunt supravegheate sau au fost instruite cu privire la utilizarea în condiţii de siguranţă a aparatului şi înţeleg pericolele pe care le prezintă. Curăţarea şi întreţinerea nu trebuie să fie efectuate de către copii, decât dacă aceştia au vârsta mai mare de 8 ani şi sunt supravegheaţi. Nu lăsaţi aparatul şi cablul acestuia la îndemâna copiilor sub 8 ani.
- Nu permiteţi copiilor să se joace cu aparatul.
- Nu lăsaţi cablul de alimentare să atârne peste marginea mesei sau a blatului pe care este aşezat aparatul.
- Utilizaţi acest aparat doar în scopul în care a fost conceput, pentru a evita potenţiale vătămări sau pericole.

Atenţie
- Clătiţi întotdeauna aparatul cu apă curată înainte de prima utilizare.
- Nu aşezaţi aparatul pe o suprafaţă fierbinte şi feriţi cablul de alimentare de contactul cu suprafeţele încinse.
- Nu puneţi aparatul într-un dulap în timpul utilizării.
- Scoateţi aparatul din priză înainte de a-l curăţa şi dacă apar probleme în timpul preparării.
- În timpul preparării şi menţinerii la cald, rezervorul de apă, suportul filtrului, plita, partea inferioară a aparatului şi vasul plin cu cafea sunt fierbinţi chiar şi după un anumit timp.
- Suprafaţa elementului de încălzire, suportul filtrului, partea inferioară a aparatului, plita şi vasul plin cu cafea sunt supuse unei călduri reziduale pentru o perioadă de timp după utilizare.
- Nu puneţi vasul pe o sobă sau într-un cuptor cu microunde pentru a reîncălzi cafeaua.
- Acest aparat este destinat uzului domestic şi aplicaţiilor similare, precum ferme, medii în care se oferă servicii de tip cazare şi mic dejun, zona bucătăriei pentru personalul din magazine, birouri şi alte medii de lucru şi de către clienţi în hoteluri, moteluri şi alte medii de tip rezidenţial.
- Pentru control sau depanare, duceţi aparatul numai la un centru autorizat Philips. Nu încercaţi să deschideţi sau să reparaţi dvs. aparatul.
- Dacă nu se indică altfel, toate materialele de ambalare din cutie sunt făcute din hârtie reciclată; consultaţi marcajul PAP de pe cutie.

Câmpuri electromagnetice (EMF)
Acest aparat respectă standardele şi reglementările aplicabile privind expunerea la câmpuri electromagnetice.

Garanţie şi asistenţă
Versuni oferă o garanţie de doi ani după achiziţia acestui produs. Această garanţie nu este valabilă dacă o defecţiune se datorează utilizării incorecte sau întreţinerii necorespunzătoare. Garanţia noastră nu îţi afectează drepturile de consumator conferite prin lege. Pentru mai multe informaţii sau pentru revendicarea garanţiei, accesează site-ul nostru web **www.philips.com/support**.

Comandarea accesoriilor
Pentru a cumpăra accesorii sau piese de schimb, vizitaţi **www.philips.com/parts-and-accessories** sau contactaţi distribuitorul dvs. Philips local. Puteţi, de asemenea, contacta Centrul de asistenţă pentru clienţi Philips din ţara dvs. (consultaţi broşura de garanţie internaţională pentru detalii de contact).

Reciclarea
- Acest simbol înseamnă că produsul nu trebuie aruncat împreună cu gunoiul menajer (2012/19/UE) (Fig. 1).
- Respectaţi regulile specifice ţării dvs. cu privire la colectarea separată a produselor electrice şi electronice. Eliminarea corectă ajută la prevenirea consecinţelor negative asupra mediului înconjurător şi a sănătăţii umane.

Detartrarea
Detartraţi aparatul în momentul în care observaţi abur excesiv sau atunci când timpul de preparare creşte. Este recomandat să detartraţi la fiecare două luni. Pentru a detartra, utilizaţi numai oţet alb, deoarece alte produse pot cauza deteriorarea aparatului.

Македонски

Вовед
Честитки за купеното и добре дојдовте во Philips! За целосно да ја искористите поддршката која ја нуди Philips, регистрирајте го вашиот производ на **www.philips.com/welcome**.

Важни безбедносни информации
Внимателно прочитајте ги овие важни информации пред да ги користите уредот и зачувајте ги за во иднина.

Опасност
- Никогаш не го потопувајте уредот во вода или каква било друга течност.

Предупредување
- Пред да го поврзете уредот, проверете дали напонот наведен на уредот одговара на напонот од локалната електрична мрежа.
- Поврзете го уредот со заземјен ѕиден електричен приклучок.
- Немојте да го користите уредот ако приклучокот, кабелот за напојување или самиот уред е оштетен.
- Ако напојниот кабел е оштетен, мора да ви го замени Philips, сервисен центар овластен од Philips или слични квалификувани лица, со цел да се избегне опасност.
- Овој уред може да го користат деца на возраст од 8 години и повеќе, како и лица со намалени физички, сензорни или ментални способности или со недостаток на искуство и знаење, доколку се под надзор или добиваат инструкции за користењето на уредот на безбеден начин и ако ги разбираат потенцијалните опасности. Децата не треба да го чистат и одржуваат уредот, освен ако не се постари од 8 години и се под надзор. Чувајте ги уредот и неговиот кабел надвор од дофат на деца помали од 8 години.
- Децата не треба да си играат со уредот.
- Не оставајте кабелот за струја да виси над работ на масата или работната површина на која стои уредот.
- Користете го овој уред само за наменетата цел за да избегнете потенцијална опасност или повреда.

Внимание
- Секогаш плакнете го уредот со свежа вода пред првата употреба.
- Не ставајте го уредот на жешка површина и не оставајте кабелот за струја да дојде во контакт со жешки површини.
- Не ставајте го уредот во орман додека се користи.
- Исклучувајте го уредот пред да го чистите и доколку се појават проблеми при варењето.
- За време на варењето и одржувањето на температурата, па дури и некое време после тоа, резервоарот за вода, држачот на филтерот, ринглата, долниот дел на уредот и садот полн со кафе се жешки.
- Површината на грејачот, држачот на филтерот, долниот дел на уредот, ринглата и садот полн со кафе се жешки се изложени на остаточна топлина некое време по употребата.
- Не ставајте го садот на шпорет или во микробранова печка за повторно да го загревате кафето.
- Овој уред е наменет за користење во домаќинства и слични услови, како што се куќи на фарми, средини од типот на сместувачки капацитети на база ноќевање со појадок, кујнски простории за вработените во продавници, канцеларии и други работни средини, како и од страна на клиентите во хотели, мотели и други средини за престој.
- Секогаш враќајте го уредот во сервисен центар овластен од страна на Philips за испитување или поправка. Немојте да го отворате уредот или да се обидувате да го поправите самите.
- Доколку не е наведено поинаку, сиот материјал за пакување во кутијата е направен од рециклирана хартија; погледнете ја ознаката PAP што се наоѓа на кутијата.

Електромагнетни полиња (EMF)
Овој апарат е усогласен со важечките стандарди и прописи што се однесуваат на изложеноста на електромагнетни полиња.

Гаранција и поддршка
Versuni нуди двегодишна гаранција за овој производ по купувањето. Оваа гаранција престанува да важи ако дефектот се должи на неправилно користење или несоодветно одржување. Нашата гаранција не влијае на вашите законски права како потрошувач. За повеќе информации или за користење на гаранцијата, посетете ја нашата веб-страница **www.philips.com/support**.

Нарачување додатоци
За да купите додатоци или резервни делови, одете на **www.philips.com/parts-and-accessories** или кај дистрибутер на Philips. Исто така, може да се јавите во Центарот за грижа за корисниците на Philips во вашата земја (за детали за контакт погледнете во листот со меѓународна гаранција).

Рециклирање
- Овој симбол означува дека овој производ не треба да се фрла заедно со обичниот отпад од домаќинствата (2012/19/EU) (Сл. 1).
- Придржувајте се до прописите во вашата земја за посебно собирање на електрични и електронски производи. Правилното отстранување помага да се спречат негативни последици за животната средина и здравјето на човекот.

Отстранување бигор
Отстранете го бигорот од уредот кога ќе забележите премногу пареа или кога ќе се зголеми времето на варење. Се препорачува да го отстранувате бигорот на секои два месеца. Користете само бел оцет за отстранување на бигорот поради тоа што другите производи може да предизвикаат оштетување на уредот.

Shqip

Hyrje
Ju përgëzojmë për blerjen tuaj dhe mirë se vini në „Philips"! Për të përfituar plotësisht nga mbështetja që ofron „Philips", regjistrojeni produktin në **www.philips.com/welcome**.

Informacion i rëndësishëm sigurie
Lexojeni me kujdes këtë informacion të rëndësishëm përpara përdorimit të pajisjes dhe ruajeni për referencë në të ardhmen.

Rrezik
- Mos e zhytni asnjëherë pajisjen në ujë apo në ndonjë lëng tjetër.

Paralajmërim
- Kontrolloni nëse tensioni i treguar në pajisje korrespondon me tensionin lokal përpara se të lidheni me pajisjen.
- Lidheni pajisjen me një prizë të tokëzuar.
- Nëse është dëmtuar kordoni i rrymës ose pajisja vetë është e dëmtuar, mos e përdorni pajisjen.
- Nëse kordoni i rrymës është i dëmtuar, duhet të zëvendësohet nga Philips, një qendër shërbimi e autorizuar nga Philips ose persona me kualifikim të ngjashëm për të shmangur rreziqet.
- Pajisja mund të përdoret nga fëmijë 8 vjeç e lart dhe nga persona me aftësi të kufizuara fizike, ndijore ose mendore, ose me mungesë përvoje e njohurish, nëse mbikëqyren apo udhëzohen për përdorimin e sigurt të pajisjes dhe nëse i kuptojnë rreziqet që paraqiten. Pastrimi dhe mirëmbajtja nga përdoruesi nuk duhet të kryhen nga fëmijët nëse ata janë nën 8 vjeç dhe të pambikëqyrur. Mbajeni pajisjen dhe kordonin e saj larg fëmijëve nën 8 vjeç.
- Fëmijët nuk duhet të luajnë me pajisjen.
- Mos e lini kordonin elektrik të varet në skajin e tavolinës apo banakut në të cilin qëndron pajisja.
- Përdoreni këtë pajisje vetëm për qëllimin e saj të synuar për të shmangur rrezikun ose lëndimin e mundshëm.

Kujdes
- Shpëlajeni gjithmonë pajisjen me ujë të pastër përpara përdorimit të parë.
- Mos e vendosni pajisjen mbi një sipërfaqe të nxehtë dhe mos e lini kordonin elektrik të bjerë në kontakt me sipërfaqet e nxehta.
- Mos e vendosni pajisjen në dollap gjatë përdorimit.
- Hiqeni pajisjen nga priza përpara se ta pastroni dhe nëse ndodhin probleme gjatë përgatitjes.
- Gjatë përgatitjes dhe ruajtjes së ngrohtësisë, depozita e ujit, mbajtësja e filtrit, pllaka e nxehtë, pjesa e poshtme e pajisjes dhe kana e mbushur me kafe janë të nxehta edhe pak pas kohe.
- Sipërfaqja e elementit të ngrohjes, mbajtësja e filtrit, pjesa e poshtme e pajisjes pllaka e nxehtë dhe kana e mbushur me kafe mund ta ruajnë nxehtësinë edhe për pak kohë pas përdorimit.
- Mos e vendosni kanën në sobë ose në mikrovalë për të ngrohur përsëri kafenë.
- Kjo pajisje është synuar të përdoret në shtëpi dhe për përdorime të ngjashme, si p.sh. shtëpi fermash, ambiente për fjetje dhe mëngjes, kuzhina të personelit të dyqaneve, zyra dhe mjedise të tjera pune, si dhe nga klientët në hotele, motele dhe ambiente të tjera banimi.
- Gjithmonë ktheni pajisjen në një qendër shërbimi të autorizuar nga „Philips" për ekzaminim ose riparim. Mos e hapni pajisjen dhe mos u përpiqni ta riparoni vetë.
- Nëse nuk tregohet ndryshe, i gjithë materiali i paketimit në kuti është prodhuar me letër të ricikluar; shihni markimin PAP në kuti.

Fushat elektromagnetike (EMF)
Kjo pajisje është në përputhje me të gjitha standardet dhe rregulloret në fuqi për ekspozimin ndaj fushave elektromagnetike.

Garancia dhe mbështetja
Versuni ofron një garanci dyvjeçare pas blerjes për këtë produkt. Kjo garanci nuk vlen nëse defekti ndodh për shkak përdorimi të gabuar apo mosmirëmbajtjeje. Garancia jonë nuk prek të drejtat tuaja sipas ligjit si konsumator. Për më shumë informacion ose për të përdorur garancinë, ju lutemi të vizitoni faqen tonë të internetit **www.philips.com/support**.

Porositja e aksesorëve
Për të blerë aksesorë ose pjesë këmbimi, vizitoni **www.philips.com/parts-and-accessories** ose drejtojuni shitësit tuaj për „Philips". Mund dhe të kontaktoni qendrën e kujdesit për klientin të „Philips" në vendin tuaj (shikoni fletëpalosjen e garancisë ndërkombëtare për të dhënat e kontaktit).

Riciklimi
- Ky simbol do të thotë që produkti nuk duhet të hidhet me mbeturinat normale të shtëpisë (2012/19/EU) (Fig. 1).
- Zbatoni rregulloret e shtetit tuaj për grumbullimin e veçuar të produkteve elektrike dhe elektronike. Hedhja e duhur ndihmon në parandalimin e pasojave negative për mjedisin dhe shëndetin e njeriut.

Pastrimi i çmërsit
Pastroni çmërsin nga pajisja kur vëreni avull të tepërt ose kur rritet koha e përgatitjes. Këshillohet ta pastroni çmërsin çdo dy muaj. Përdorni vetëm uthull të bardhë për të pastruar çmërsin, pasi produktet e tjera mund ta dëmtojnë pajisjen.

Slovenščina

Uvod
Čestitamo za nakup in pozdravljeni pri Philipsu! Če želite popolnoma izkoristiti podporo, ki jo ponuja Philips, izdelek registrirajte na spletnem mestu **www.philips.com/welcome**.

Pomembne varnostne informacije
Pred uporabo aparata natančno preberite te pomembne informacije in jih shranite za poznejšo uporabo.

Nevarnost
- Aparata ne potapljajte v vodo ali katerokoli drugo tekočino.

Opozorilo
- Preden aparat priključite na električno omrežje, preverite, ali napetost, navedena na njem, ustreza napetosti lokalnega električnega omrežja.
- Aparat priključite v ozemljeno električno vtičnico.
- Aparata ne uporabljajte, če je poškodovan vtič, napajalni kabel ali sam aparat.
- Poškodovani omrežni kabel sme zamenjati le podjetje Philips, Philipsov pooblaščeni servis ali ustrezno usposobljeno osebje.
- Ta aparat lahko uporabljajo otroci od 8. leta starosti naprej in osebe z zmanjšanimi fizičnimi, zaznavnimi ali psihičnimi sposobnostmi ali s pomanjkljivimi izkušnjami in znanjem, če imajo na voljo in razumejo navodila za varno uporabo aparata ali jih pri uporabi nadzoruje odgovorna oseba in če so seznanjeni z morebitnimi nevarnostmi. Otroci aparata ne smejo čistiti in vzdrževati, razen če so starejši od 8 let in jih kdo nadzoruje. Aparat in kabel hranite izven dosega otrok, mlajših od 8 let.
- Otroci naj se ne igrajo z aparatom.
- Električni kabel naj ne visi čez rob mize ali pulta, na katerem stoji aparat.
- Ta aparat uporabljajte samo za predviden namen, da preprečite morebitno nevarnost ali telesne poškodbe.

Pozor
- Aparat pred prvo uporabo vedno splaknite s svežo vodo.
- Aparata ne postavljajte na vročo površino in pazite, da napajalni kabel ne pride v stik z vročimi površinami.
- Aparat naj med uporabo ne bo v omari.
- Aparat pred čiščenjem in v primeru težav med pripravljanjem kave izklopite.
- Med pripravo kave in ohranjanjem kave tople so zbiralnik za vodo, nosilec filtra, grelna plošča, spodnji del aparata in vrč s kavo še nekaj časa vroči.
- Površina grelnega elementa, nosilec filtra, spodnji del aparata, grelna plošča in vrč s kavo so še nekaj časa po uporabi vroči.
- Vrča ne postavljajte na štedilnik ali v mikrovalovno pečico, da bi pogreli kavo.
- Ta naprava je namenjena uporabi v gospodinjstvih in podobnih okoljih, kot so vikendi, gostišča, ki nudijo prenočišča z zajtrkom, čajne kuhinje v trgovinah, pisarne in druga delovna okolja ter v hotelskih in motelskih sobah in ostalih namestitvenih objektih.
- Za pregled ali popravilo aparata se obrnite na Philipsov pooblaščeni servis. Aparata ne odpirajte in ga ne poskušajte sami popraviti.
- Če ni drugače označeno, je vsa embalaža v škatli iz recikliranega papirja; glejte oznako PAP na škatli.

Elektromagnetna polja (EMF)
Ta aparat ustreza veljavnim standardom in predpisom glede izpostavljenosti elektromagnetnim poljem.

Garancija in podpora
Versuni za ta izdelek nudi dveletno garancijo po nakupu. Ta garancija ne velja, če je okvara posledica nepravilne uporabe ali slabega vzdrževanja. Naša garancija ne vpliva na vaše pravice, ki jih imate kot potrošnik v skladu z zakonodajo. Za več informacij ali za uveljavljanje garancije obiščite naše spletno mesto **www.philips.com/support**.

Naročanje dodatne opreme
Dodatno opremo ali rezervne dele lahko kupite na **www.philips.com/parts-and-accessories** ali pri Philipsovem prodajalcu. Lahko se tudi obrnete na Philipsov center za pomoč uporabnikom v svoji državi (podatki za stik so na mednarodnem garancijskem listu).

Recikliranje
- Ta simbol pomeni, da izdelka ne smete zavreči skupaj z običajnimi gospodinjskimi odpadki (2012/19/EU) (Sl. 1).
- Upoštevajte državne predpise za ločeno zbiranje električnih in elektronskih izdelkov. S pravilnim odlaganjem boste pomagali preprečiti negativne vplive na okolje in zdravje ljudi.

Odstranjevanje vodnega kamna
Kadar opazite veliko pare ali ko se podaljša čas priprave kave, je čas, da iz aparata odstranite vodni kamen. Priporočamo, da kamen odstranite vsaka dva meseca. Za odstranjevanje vodnega kamna uporabite samo beli kis, saj lahko drugi izdelki poškodujejo aparat.

Slovensky

Úvod
Gratulujeme Vám k nákupu a vítame Vás medzi zákazníkmi spoločnosti Philips! Ak chcete využiť všetky výhody zákazníckej podpory spoločnosti Philips, zaregistrujte svoj výrobok na **www.philips.com/welcome**.

Dôležité bezpečnostné informácie
Pred použitím zariadenia si pozorne prečítajte tieto dôležité informácie a uschovajte si ich na neskoršie použitie.

Nebezpečenstvo
- Nikdy neponorte zariadenie do vody ani inej tekutiny.

Varovanie
- Pred pripojením zariadenia skontrolujte, či sa napätie uvedené na zariadení zhoduje s napätím v sieti.
- Zariadenie pripojte do uzemnenej zásuvky.
- Ak je poškodená zástrčka, sieťový kábel alebo samotné zariadenie, nepoužívajte ho.
- Poškodený sieťový kábel smie vymeniť jedine personál spoločnosti Philips, servisného strediska autorizovaného spoločnosťou Philips alebo osoba s podobnou kvalifikáciou, aby nedošlo k nebezpečnej situácii.
- Toto zariadenie môžu používať deti staršie ako 8 rokov a osoby, ktoré majú obmedzené telesné, zmyslové alebo duševné schopnosti alebo nemajú dostatok skúseností a znalostí, pokiaľ sú pod dozorom alebo im bolo vysvetlené bezpečné používanie tohto zariadenia a za predpokladu, že rozumejú príslušným rizikám. Deti staršie ako 8 rokov smú čistiť a vykonávať údržbu tohto zariadenia len pod dozorom. Zariadenie a jeho kábel uchovávajte mimo dosahu detí mladších ako 8 rokov.
- Deti sa nesmú hrať s týmto zariadením.
- Nedovoľte, aby sieťový kábel prevísal cez okraj stola alebo kuchynskej linky, na ktorej je zariadenie položené.
- Zariadenie používajte len na predpísané účely, aby ste zabránili potenciálnemu nebezpečiu alebo zraneniu.

Výstraha
- Pred prvým použitím zariadenie vždy prepláchnite čerstvou vodou.
- Zariadenie nesmiete položiť na horúci povrch a ani sieťový kábel sa nesmie dostať do kontaktu s horúcimi povrchmi.
- Pri používaní sa zariadenie nesmie nachádzať v skrinke.
- Pred čistením a v prípade, že sa vyskytnú problémy počas varenia, zariadenie odpojte zo siete.
- Počas prípravy a udržiavania teploty sú nádoba na vodu, držiak filtra, ohrevná platňa, dolná časť zariadenia a kanvica s kávou horúce a zostanú horúce ešte nejaký čas.
- Povrch výhrevného telesa, držiak filtra, dolná časť zariadenia, ohrevná platňa a kanvica s kávou si nejaký čas po použití udržujú zvyškové teplo.
- Ak chcete ohriať kávu, kanvicu nekladte na sporák ani do mikrovlnnej rúry.
- Toto zariadenie je určené na používanie v domácnostiach a na podobných miestach, ako sú farmy, penzióny a ubytovne typu „bed and breakfast", kuchyne pre zamestnancov v obchodoch, kanceláriách a na iných pracoviskách. Je tiež určené na používanie zákazníkmi v hoteloch, moteloch a iných druhoch ubytovacích zariadení.
- Zariadenie vždy vráťte do servisného centra autorizovaného spoločnosťou Philips, kde ho skontrolujú prípadne opravia. Zariadenie neotvárajte ani sa ho nepokúšajte sami opravovať.
- Ak nie je uvedené inak, všetok obalový materiál v škatuli je vyrobený z recyklovaného papiera. Pozrite si značku PAP na škatuli.

Elektromagnetické polia (EMF)
Tento spotrebič vyhovuje príslušným normám a smerniciam týkajúcim sa vystavenia elektromagnetickým poliam.

Záruka a podpora
Versuni ponúka dvojročnú záruku po zakúpení tohto produktu. Táto záruka neplatí na poškodenie spôsobené nesprávnym používaním alebo nedostatočnou údržbou. Naša záruka nemá podľa zákona vplyv na vaše práva spotrebiteľa. Ďalšie informácie alebo uplatnenie záruky nájdete na našej webovej stránke **www.philips.com/support.**

Objednávanie príslušenstva
Ak chcete kúpiť príslušenstvo alebo náhradné diely, prejdite na webovú stránku **www.philips.com/parts-and-accessories** alebo sa obráťte na svojho predajcu výrobkov značky Philips. Môžete tiež kontaktovať Stredisko starostlivosti o zákazníkov spoločnosti Philips vo svojej krajine (kontaktné údaje nájdete v medzinárodne platnom záručnom liste).

Recyklácia
- Tento symbol znamená, že tento výrobok sa nesmie likvidovať s bežným komunálnym odpadom (smernica 2012/19/EÚ) (Obr. 1).
- Dodržiavajte pravidlá separovaného zberu elektrických a elektronických výrobkov vo svojej krajine. Správna likvidácia pomáha zabrániť negatívnym vplyvom na životné prostredie a ľudské zdravie.

Odstraňovanie vodného kameňa
Odstránenie vodného kameňa zo zariadenia je potrebné vykonať, keď si všimnete nadmerné množstvo pary alebo keď sa predlžuje doba varenia. Odstránenie vodného kameňa sa odporúča vykonávať každé dva mesiace. Na odstránenie vodného kameňa používajte len biely ocot, pretože používanie iných prostriedkov môže zapríčiniť poškodenie zariadenia.

Srpski

Uvod
Čestitamo na kupovini i dobro došli u Philips! Da biste na najbolji način iskoristili podršku koju nudi kompanija Philips, registrujte svoj proizvod na stranici **www.philips.com/welcome**.

Važne bezbednosne informacije
Pre upotrebe uređaja pažljivo pročitajte ove važne informacije i sačuvajte ih za buduće potrebe.

Opasnost
- Nikada ne uranjajte aparat u vodu ili neku drugu tečnost.

Upozorenje
- Pre uključivanja aparata, proverite da li napon naveden na aparatu odgovara naponu lokalne električne mreže.
- Aparat priključujte u uzemljenu zidnu utičnicu.
- Nemojte da koristite aparat ako je oštećen utikač, kabl za napajanje ili sam aparat.
- Ako je kabl za napajanje oštećen, uvek mora da ga zameni kompanija Philips, ovlašćeni Philips servisni centar ili na sličan način kvalifikovane osobe kako bi se izbegao rizik.
- Ovaj aparat mogu da koriste deca starija od 8 godina i osobe sa smanjenim fizičkim, senzornim ili mentalnim sposobnostima, ili nedostatkom iskustva i znanja, pod uslovom da su pod nadzorom ili da su dobile uputstva za bezbednu upotrebu aparata i da razumeju moguće opasnosti. Čišćenje i korisničko održavanje dopušteno je samo deci starijoj od 8 godina i uz nadzor odraslih. Aparat i njegov kabl držite van domašaja dece mlađe od 8 godina.
- Deca ne smeju da se igraju uređajem.
- Nemojte da ostavljate kabl za napajanje da visi preko ivice stola ili radne površine na koju je smešten aparat.
- Ovaj aparat koristite isključivo u predviđene svrhe kako biste izbegli potencijalne opasnosti ili povrede.

Oprez
- Obavezno isperite aparat svežom vodom pre prve upotrebe.
- Aparat ne stavljajte na vrelu površinu i pazite da kabl za napajanje ne dođe u dodir sa vrelim površinama.
- Aparat nemojte da stavljate u ormarić tokom upotrebe.
- Aparat isključite iz napajanja pre čišćenja ili ako tokom kuvanja dođe do problema.
- Tokom kuvanja i održavanja toplote, rezervoar za vodu, držač filtera, grejna ploča, donji deo aparata i bokal sa kafom su vrući čak i još neko vreme.
- Površina grejnog elementa, držač filtera, donji deo aparata, grejna ploča i bokal sa kafom ostaju vrući još neko vreme nakon upotrebe.
- Nemojte da stavljate bokal na šporet ili u mikrotalasnu pećnicu da biste ponovo zagrejali kafu.
- Ovaj aparat namenjen je za kućnu upotrebu i slične namene: na farmama, u prenoćištima, u kuhinjama za zaposlene u prodavnicama, kancelarijama i drugim radnim okruženjima, kao i od strane gostiju u hotelima, motelima i drugim vrstama smeštaja.
- U slučaju ispitivanja ili popravke uvek vratite uređaj u ovlašćeni Philips servisni centar. Ne otvarajte aparat i ne pokušavajte da ga sami popravite.
- Ako nije drugačije naznačeno, celokupan materijal za pakovanje u kutiji je napravljen od recikliranog papira; potražite oznaku PAP na kutiji.

Elektromagnetna polja (EMF)
Ovaj aparat usklađen je sa primenjivim standardima i propisima u vezi sa izlaganjem elektromagnetnim poljima.

Garancija i podrška
Versuni nudi dvogodišnju garanciju nakon kupovine ovog proizvoda. Ova garancija ne važi ako je kvar nastao usled nepravilne upotrebe ili lošeg održavanja. Naša garancija ne utiče na vaša potrošačka prava koja imate po zakonu. Za više informacija ili za pozivanje na garanciju, posetite našu veb lokaciju **www.philips.com/support**.

Naručivanje dodataka
Da biste kupili dodatke ili rezervne delove, posetite stranicu **www.philips.com/parts-and-accessories** ili se obratite prodavcu Philips proizvoda. Možete i da se obratite Centru za korisničku podršku kompanije Philips u vašoj državi (detalje za kontakt ćete pronaći u međunarodnom garantnom listu).

Recycling
- Ovaj simbol označava da se ovaj proizvod ne sme odlagati zajedno sa običnim kućnim otpadom (2012/19/EU) (Sl. 1).
- Pridržavajte se propisa vaše zemlje u vezi sa zasebnim prikupljanjem otpadnih električnih i elektronskih proizvoda. Pravilno odlaganje pomaže u sprečavanju negativnih posledica po zdravlje ljudi i životnu sredinu.

Čišćenje kamenca
Uklonite kamenac iz aparata kada primetite prekomernu pojavu pare ili kada se vreme kuvanja kafe poveća. Preporučujemo vam da uklonite kamenac svaka dva meseca. Za uklanjanje kamenca koristite samo alkoholno sirće jer drugi proizvodi mogu da oštete aparat.

Svenska

Inledning
Grattis till ditt inköp och välkommen till Philips! Få ut mesta möjliga av den support Philips erbjuder genom att registrera din produkt på **www.philips.com/welcome**.

Viktig säkerhetsinformation
Läs den här viktiga informationen noggrant innan du använder apparaten och spara sedan informationen för framtida bruk.

Fara
- Sänk aldrig ned apparaten i vatten eller någon annan vätska.

Varning
- Kontrollera att den spänning som anges på apparaten överensstämmer med den lokala nätspänningen innan du ansluter apparaten.
- Anslut apparaten till ett jordat vägguttag.
- Använd inte apparaten om stickkontakten, nätsladden eller själva apparaten är skadad.
- Om nätsladden är skadad måste den alltid bytas ut av Philips, något av Philips auktoriserade serviceombud eller liknande behöriga personer för att undvika olyckor.
- Den här apparaten kan användas av barn som är 8 år eller äldre och av personer med olika funktionshinder eller som inte har kunskap om hur apparaten används, så länge de övervakas och får instruktioner angående säker användning och förstår riskerna som medföljer. Rengöring och underhåll får inte utföras av barn om de inte är över åtta år och övervakas av en vuxen person. Se till att apparaten och dess sladd är utom räckhåll för barn under 8 år.
- Barn ska inte leka med apparaten.
- Se till att nätsladden inte hänger över kanten på bordet eller arbetsbänken där apparaten står.
- Använd endast apparaten för avsett ändamål för att undvika potentiell fara eller skada.

Varning!
- Skölj alltid apparaten med rent vatten före första användningen.
- Placera inte apparaten på en varm yta och låt inte nätsladden komma i kontakt med varma ytor.
- Placera inte apparaten i ett skåp medan den används.
- Dra ur nätsladden innan du rengör apparaten och om problem uppstår när du brygger.
- Under bryggning och uppvärmning är vattenbehållaren, filterhållaren, kokplattan, den nedre delen av apparaten och kannan med kaffe varma även en tid efter avstängning.
- Värmeelementets yta, filterhållaren, apparatens nedre del, kokplattan och kannan fylld med kaffe är utsatta för restvärme under en viss tid efter användning.
- Ställ inte kannan på en spis eller i en mikrovågsugn när du värmer upp kaffe.
- Den här apparaten är avsedd att användas i hushåll och liknande miljöer, till exempel bondgårdar, bed and breakfast-miljöer, personalkök i affärer, på kontor och i andra arbetsmiljöer, av gäster på hotell, motell och andra typer av boendemiljöer.
- Lämna alltid in apparaten till ett serviceombud auktoriserat av Philips för undersökning och reparation. Försök inte öppna eller reparera apparaten själv.
- Om inget annat anges är allt förpackningsmaterial i kartongen tillverkat av återvunnet papper, se PAP-markeringen på kartongen.

Elektromagnetiska fält (EMF)
Den här apparaten uppfyller tillämpliga standarder och regler gällande exponering av elektromagnetiska fält.

Garanti och support
Versuni erbjuder två års garanti efter köp av den här produkten. Den här garantin gäller inte om en defekt beror på felaktig användning eller dåligt underhåll. Vår garanti påverkar inte dina lagstadgade rättigheter som konsument. Besök vår webbplats **www.philips.com/support** för mer information eller för att åberopa garantin.

Beställa tillbehör
Du kan köpa tillbehör och reservdelar på **www.philips.com/parts-and-accessories** och hos din lokala Philips-återförsäljare. Du kan även kontakta Philips kundtjänst i ditt land (kontaktuppgifter hittar du i den internationella garantibroschyren).

Återvinning
- Den här symbolen betyder att produkten inte ska slängas bland hushållssoporna (2012/19/EU) (Bild 1).
- Följ ditt lands regler för återvinning av elektriska och elektroniska produkter. En korrekt hantering bidrar till att förhindra negativ påverkan på miljö och hälsa.

Avkalkning
Kalka av bryggaren om det kommer ut mycket ånga eller om bryggningen tar längre tid. Vi rekommenderar att du kalkar av varannan månad. Använd enbart ättika vid avkalkningen eftersom andra produkter kan skada bryggaren.

Ελληνικά

Εισαγωγή
Συγχαρητήρια για την αγορά σας και καλώς ήρθατε στη Philips! Για να επωφεληθείτε πλήρως από την υποστήριξη που παρέχει η Philips, δηλώστε το προϊόν σας στη διεύθυνση **www.philips.com/welcome**.

Σημαντικές πληροφορίες για την ασφάλεια
Διαβάστε αυτές τις σημαντικές πληροφορίες προσεκτικά πριν χρησιμοποιήσετε τη συσκευή και φυλάξτε τις για μελλοντική αναφορά.

Κίνδυνος
- Μην βυθίζετε ποτέ τη συσκευή σε νερό ή οποιοδήποτε άλλο υγρό.

Προειδοποίηση
- Προτού συνδέσετε τη συσκευή, βεβαιωθείτε ότι η τάση που αναγράφεται στη συσκευή αντιστοιχεί στην τοπική τάση ρεύματος.
- Να συνδέετε τη συσκευή σε πρίζα με γείωση.
- Μην χρησιμοποιείτε τη συσκευή αν το φις, το καλώδιο ή η ίδια η συσκευή έχει υποστεί φθορά.
- Αν το καλώδιο υποστεί φθορά, θα πρέπει να αντικατασταθεί από ένα κέντρο επισκευών εξουσιοδοτημένο από τη Philips ή από εξίσου εξειδικευμένα άτομα, προς αποφυγή κινδύνου.
- Αυτή η συσκευή μπορεί να χρησιμοποιηθεί από παιδιά ηλικίας 8 ετών και άνω, καθώς και από άτομα με περιορισμένες σωματικές, αισθητήριες ή διανοητικές ικανότητες ή χωρίς εμπειρία και γνώση, με την προϋπόθεση ότι τη χρησιμοποιούν υπό επίβλεψη ή έχουν λάβει οδηγίες σχετικά με την ασφαλή χρήση της και κατανοούν τους ενεχόμενους κινδύνους. Ο καθαρισμός και η συντήρηση από το χρήστη δεν θα πρέπει να πραγματοποιούνται από παιδιά εκτός αν είναι άνω των 8 ετών και επιβλέπονται. Διατηρήστε τη συσκευή και το καλώδιό της μακριά από παιδιά ηλικίας κάτω των 8 ετών.
- Τα παιδιά δεν πρέπει να παίζουν με τη συσκευή.
- Μην αφήνετε το καλώδιο να κρέμεται από την άκρη του τραπεζιού ή του πάγκου στον οποίο έχετε τοποθετήσει τη συσκευή.
- Χρησιμοποιήστε αυτή τη συσκευή αποκλειστικά για το σκοπό που προορίζεται για την αποφυγή ενδεχόμενου κινδύνου ή τραυματισμού.

Προσοχή
- Ξεπλύνετε οπωσδήποτε τη συσκευή με τρεχούμενο νερό πριν από την πρώτη χρήση.
- Μην τοποθετείτε τη συσκευή πάνω σε ζεστή επιφάνεια και αποφύγετε την επαφή του καλωδίου με ζεστές επιφάνειες.
- Μην τοποθετείτε τη συσκευή μέσα σε ντουλάπι ενώ λειτουργεί.
- Να αποσυνδέετε τη συσκευή από την πρίζα προτού την καθαρίσετε, καθώς επίσης και αν προκύψουν προβλήματα κατά την παρασκευή του καφέ.
- Κατά τη διάρκεια της παρασκευής και της διατήρησης της θερμοκρασίας για τον καφέ, η δεξαμενή νερού, η υποδοχή φίλτρου, η θερμαινόμενη πλάκα, το κάτω μέρος της συσκευής και η κανάτα που είναι γεμάτη με καφέ είναι ζεστά, ακόμα και μετά την πάροδο κάποιου χρόνου.
- Η επιφάνεια του θερμαντικού στοιχείου, η υποδοχή φίλτρου, το κάτω μέρος της συσκευής, η θερμαινόμενη πλάκα και η κανάτα που είναι γεμάτη με καφέ διαθέτουν υπολειμματική θερμότητα για αρκετό χρονικό διάστημα μετά τη χρήση.
- Μην τοποθετήσετε την κανάτα σε συμβατικό φούρνο ή φούρνο μικροκυμάτων για να ξαναζεστάνετε τον καφέ.
- Αυτή η συσκευή προορίζεται για χρήση στο σπίτι και σε παρόμοια περιβάλλοντα, όπως εξοχικά, πανσιόν, κουζίνες προσωπικού σε καταστήματα, γραφεία και άλλα εργασιακά περιβάλλοντα, καθώς και από πελάτες σε ξενοδοχεία, πανδοχεία και άλλα περιβάλλοντα που προσφέρουν υπηρεσίες διαμονής.
- Για έλεγχο ή επισκευή της συσκευής, να απευθύνεστε πάντα σε ένα εξουσιοδοτημένο κέντρο σέρβις της Philips. Μην ανοίγετε τη συσκευή και μην επιχειρείτε να την επισκευάσετε μόνοι σας.
- Εκτός εάν αναφέρεται διαφορετικά, όλα τα υλικά συσκευασίας στο κουτί είναι κατασκευασμένα από ανακυκλωμένο χαρτί. Δείτε τη σήμανση PAP στο κουτί.

Ηλεκτρομαγνητικά πεδία (EMF)
Αυτή η συσκευή συμμορφώνεται με τα ισχύοντα πρότυπα και τους κανονισμούς σχετικά με την έκθεση σε ηλεκτρομαγνητικά πεδία.

Εγγύηση και υποστήριξη
Η Versuni παρέχει εγγύηση δύο ετών μετά την αγορά αυτού του προϊόντος. Η παρούσα εγγύηση δεν ισχύει αν το ελάττωμα οφείλεται σε εσφαλμένη χρήση ή κακή συντήρηση. Η εγγύησή μας δεν επηρεάζει τα νομικά σας δικαιώματα ως καταναλωτή. Για περισσότερες πληροφορίες ή για να ενεργοποιήσετε την εγγύηση, επισκεφθείτε τη διαδικτυακή μας τοποθεσία **www.philips.com/support**.

Παραγγελία εξαρτημάτων
Για να αγοράσετε παρελκόμενα ή ανταλλακτικά, επισκεφτείτε την ιστοσελίδα www.philips.com/parts-and-accessories ή επισκεφτείτε τον αντιπρόσωπό σας της Philips. Μπορείτε επίσης να επικοινωνήσετε με το Τμήμα Εξυπηρέτησης Καταναλωτών της Philips στη χώρα σας (βλέπε το φυλλάδιο διεθνούς εγγύησης για τα στοιχεία επικοινωνίας).

Ανακύκλωση
- Αυτό το σύμβολο υποδεικνύει ότι το παρόν προϊόν δεν πρέπει να απορριφθεί μαζί με τα συνηθισμένα οικιακά σας απορρίμματα (2012/19/ΕΕ) (Εικ. 1).
- Ακολουθήστε τους εγχώριους κανονισμούς για την ξεχωριστή συλλογή ηλεκτρικών και ηλεκτρονικών προϊόντων. Η σωστή μέθοδος απόρριψης συμβάλλει στην αποφυγή αρνητικών επιπτώσεων για το περιβάλλον και την ανθρώπινη υγεία.

Αφαίρεση αλάτων
Αφαιρέστε τα άλατα της συσκευής, όταν παρατηρήσετε ότι βγαίνει υπερβολικός ατμός ή ότι ο χρόνος παρασκευής έχει αυξηθεί. Συνιστάται να αφαιρείτε τα άλατα κάθε δύο μήνες. Χρησιμοποιήστε μόνο λευκό ξύδι για να αφαιρέσετε τα άλατα, καθώς άλλα προϊόντα μπορεί να προκαλέσουν ζημιά στη συσκευή.

Suomi

Johdanto
Onnittelut ostoksestasi – ja tervetuloa Philips-käyttäjien joukkoon! Saat parhaan mahdollisen hyödyn Philipsin palveluista rekisteröimällä tuotteesi osoitteessa **www.philips.com/welcome**.

Tärkeitä turvallisuustietoja
Lue nämä tärkeät tiedot huolellisesti ennen laitteen ensimmäistä käyttökertaa ja säilytä ne vastaisen varalle.

Vaara
- Älä upota laitetta veteen tai muuhun nesteeseen.

Varoitus
- Tarkista, että laitteeseen merkitty käyttöjännite vastaa paikallista verkkojännitettä, ennen kuin liität laitteen pistorasiaan.
- Liitä laite maadoitettuun pistorasiaan.
- Älä käytä laitetta, jos pistoke, johto tai itse laite on vaurioitunut.
- Jos virtajohto on vahingoittunut, se on oman turvallisuutesi vuoksi hyvä vaihdattaa Philipsin valtuuttamassa huoltoliikkeessä tai muulla ammattitaitoisella korjaajalla.
- Laitetta voivat käyttää myös yli 8-vuotiaat lapset ja henkilöt, joiden fyysinen tai henkinen toimintakyky on rajoittunut tai joilla ei ole kokemusta tai tietoa laitteen käytöstä, jos heitä on neuvottu laitteen turvallisesta käytöstä tai tarjolla on turvallisen käytön edellyttämä valvonta ja jos he ymmärtävät laitteeseen liittyvät vaarat. Yli 8-vuotiaat lapset voivat puhdistaa tai huoltaa laitetta valvonnan alaisena. Pidä laite ja sen johto alle 8-vuotiaiden lasten ulottumattomissa.
- Lasten ei pidä leikkiä laitteella.
- Älä jätä virtajohtoa roikkumaan sen pöydän tai työtason reunan yli, jonka päällä laite on.
- Käytä tätä laitetta aina vain sille määritettyyn tarkoitukseen, jotta vältetään mahdolliset vaarat ja loukkaantumiset.

Varoitus
- Huuhtele laite puhtaalla vedellä ennen käyttöönottoa.
- Älä aseta laitetta kuumalle alustalle ja pidä huoli, ettei virtajohto kosketa mitään kuumaa pintaa.
- Älä sijoita laitetta kaappiin, kun sitä ei käytetä.
- Irrota pistoke pistorasiasta ennen laitteen puhdistamista tai jos suodattamisen aikana on ilmennyt ongelmia.
- Vesisäiliö, suodatinteline, lämpölevy, laitteen alaosa ja täynnä kahvia oleva kannu kuumenevat kahvin valmistuksen ja lämpimänä pidon aikana ja pysyvät kuumina jonkin aikaa sen jälkeenkin.
- Lämmityselementin pinta, suodatinteline, laitteen alaosa, lämpölevy ja täynnä kahvia oleva kannu pysyvät kuumina jonkin aikaa käytön jälkeen.
- Älä lämmitä kahvia kannussa uudelleen liedellä tai mikroaaltouunissa.
- Laite on tarkoitettu käytettäväksi kotitalouksissa ja esimerkiksi henkilökuntaruokaloissa, toimistoissa ja muissa työ- ja asuinympäristöissä, kuten maatilamajoituksessa, aamiaismajoituksessa, hotelleissa ja motelleissa.
- Toimita laite vianmääritystä ja korjaamista varten Philipsin valtuuttamaan huoltoliikkeeseen. Älä avaa laitetta tai yritä korjata sitä itse.
- Jos toisin ei ole erikseen ilmoitettu, pakkauksen pakkausmateriaali on valmistettu kokonaan kierrätetystä paperista. Katso pakkauksen PAP-merkintä.

Sähkömagneettiset kentät (EMF)
Tämä laite vastaa sähkömagneettisia kenttiä koskevia sovellettavia standardeja ja säännöksiä.

Takuu ja tuki
Versuni myöntää tälle tuotteelle kahden vuoden takuun. Takuu ei ole voimassa, jos vika johtuu virheellisestä käytöstä tai puutteellisesta ylläpidosta. Takuumme ei vaikuta lakisääteisiin oikeuksiisi kuluttajana. Lisätietoja takuusta sekä ohjeet takuuseen vetoamiseksi ovat osoitteessa **www.philips.com/support**.

Lisävarusteiden tilaaminen
Voit ostaa tarvikkeita ja varaosia osoitteesta **www.philips.com/parts-and-accessories** ja Philips-jälleenmyyjiltä. Voit myös ottaa yhteyttä oman maasi Philips-asiakaspalveluun (katso yhteystiedot kansainvälisessä takuulehtisessä).

Kierrätys
- Tämä merkki tarkoittaa sitä, että tätä tuotetta ei saa hävittää tavallisen kotitalousjätteen mukana (2012/19/EU) (kuva 1).
- Noudata oman maasi sähkö- ja elektroniikkalaitteiden kierrätystä ja hävittämistä koskevia sääntöjä. Asianmukainen hävittäminen auttaa ehkäisemään ympäristölle ja ihmisille koituvia haittavaikutuksia.

Kalkinpoisto
Poista kalkki laitteesta, kun huomaat liiallista höyryämistä tai kun suodatusaika pitenee. Suosittelemme kalkinpoistoa kahden kuukauden välein. Käytä kalkinpoistossa vain ruokaetikkaa, sillä muut tuotteet saattavat vahingoittaa laitetta.

Українська

Вступ
Вітаємо Вас із покупкою та ласкаво просимо до клубу Philips! Щоб сповна скористатися підтримкою, яку пропонує компанія Philips, зареєструйте свій пристрій на веб-сайті **www.philips.com/welcome**.

Важлива інформація з техніки безпеки
Перш ніж користуватися пристроєм, уважно прочитайте цю важливу інформацію та зберігайте її для довідки в майбутньому.

Небезпечно
- Ніколи не занурюйте пристрій у воду чи іншу рідину.

Обережно
- Перед тим як під'єднувати пристрій до електромережі, перевірте, чи збігається напруга, указана на пристрої, з напругою у мережі.
- Підключайте пристрій до заземленої розетки.
- Не використовуйте пристрій, якщо штекер, шнур живлення або сам пристрій пошкоджено.
- Якщо шнур живлення пошкоджений, для уникнення небезпеки його необхідно замінити, звернувшись до компанії Philips, уповноваженого сервісного центру або фахівців із належною кваліфікацією.
- Цим пристроєм можуть користуватися діти віком від 8 років, особи з послабленими відчуттями, фізичними, розумовими здібностями чи без належного досвіду та знань за умови, що користування відбувається під наглядом або їм було проведено інструктаж щодо безпечного користування пристроєм і пояснено можливі ризики. Не дозволяйте дітям (навіть старшим за 8 років) чистити пристрій і користуватися ним без нагляду дорослих. Зберігайте пристрій і шнур живлення подалі від дітей віком до 8 років.
- Не дозволяйте дітям бавитися пристроєм.
- Шнур живлення не повинен висіти над краєм столу або над робочою поверхнею, на якій стоїть пристрій.
- Використовуйте цей пристрій лише за призначенням, щоб уникнути можливих травм і загроз.

Увага
- Завжди промивайте пристрій чистою водою перед першим використанням.
- Не ставте пристрій на гарячу поверхню й запобігайте контакту шнура живлення з гарячими поверхнями.
- На час використання пристрою не ставте його в шафу.
- Перед чищенням або якщо виникають проблеми, від'єднуйте пристрій від мережі.
- Під час приготування та підтримки температури кави резервуар для води, тримач фільтра, нижня частина пристрою, плита та заповнений кавою глек залишаються гарячими ще деякий час.
- Поверхня нагрівального елемента, тримач фільтра, нижня частина пристрою, плита та заповнений кавою глек залишаються гарячими деякий час після використання.
- Не ставте глек на плиту або в мікрохвильову піч, щоб повторно підігріти каву.
- Цей пристрій призначений для побутового використання вдома та в інших подібних місцях: у жилих будівлях на фермах, у готелях із комплексом послуг „ночівля та сніданок", на службових кухнях у магазинах, офісах і в інших виробничих умовах, а також клієнтами в готелях, мотелях та інших житлових середовищах.
- Перевірку та ремонт пристрою слід проводити виключно в сервісному центрі, уповноваженому Philips. Не намагайтеся самостійно розібрати або відремонтувати пристрій.
- Якщо не зазначено інше, весь пакувальний матеріал у коробці виготовлено з переробленого паперу; див. маркування PAP на коробці.

Електромагнітні поля (ЕМП)
Цей пристрій відповідає чинним стандартам та правовим нормам, що стосуються впливу електромагнітних полів.

Гарантія та підтримка
Versuni пропонує два роки гарантії на цей виріб після дати придбання. Ця гарантія втрачає чинність, якщо несправність виникла внаслідок неправильного використання або обслуговування пристрою. Наша гарантія не впливає на ваші законні права як споживача. Щоб отримати додаткову інформацію або скористатися гарантією, відвідайте наш вебсайт **www.philips.com/support**.

Замовлення аксесуарів
Щоб придбати аксесуари чи запасні частини, відвідайте веб-сайт **www.philips.com/parts-and-accessories** або зверніться до дилера Philips. Ви також можете звернутися до Центру обслуговування клієнтів Philips у своїй країні (контактну інформацію шукайте в гарантійному талоні).

Утилізація
- Цей символ означає, що поточний виріб не підлягає утилізації зі звичайними побутовими відходами (згідно з директивою ЄС 2012/19/EU) (Мал. 1).
- Дотримуйтеся правил роздільного збору електричних і електронних пристроїв у Вашій країні. Належна утилізація допоможе запобігти негативному впливу на навколишнє середовище та здоров'я людей.

Видалення накипу
Почистьте пристрій від накипу, якщо помітите надмірне утворення пари чи збільшення часу приготування кави. Рекомендуємо видаляти накип кожні два місяці. Для видалення накипу використовуйте лише білий оцет, оскільки інші речовини можуть пошкодити пристрій.

Türkçe

Giriş
Ürünümüzü satın aldığınız için teşekkür ederiz; Philips'e hoş geldiniz! Philips'in sunduğu destekten tam olarak yararlanmak için ürününüzü **www.philips.com/welcome** adresinden kaydettirin.

Önemli güvenlik bilgileri
Cihazı kullanmadan önce bu önemli bilgileri dikkatlice okuyun ve gelecekte başvurmak üzere saklayın.

Tehlike
- Cihazı kesinlikle suya veya başka bir sıvıya batırmayın.

Uyarı
- Cihazı prize takmadan önce, üstünde yazılı olan gerilimin evinizdeki şebeke gerilimine uygun olup olmadığını kontrol edin.
- Cihazı topraklı duvar prizine takın.
- Cihazın fişi, elektrik kablosu veya kendisi hasarlıysa kesinlikle kullanmayın.
- Cihazın elektrik kablosu hasarlıysa bir tehlike oluşturmasını önlemek için mutlaka Philips, Philips'in yetki verdiği bir servis merkezi veya benzer şekilde yetkilendirilmiş kişiler tarafından değiştirilmesini sağlayın.
- Bu cihazın 8 yaşın üzerindeki çocuklar ve fiziksel, motor ya da zihinsel becerileri gelişmemiş veya bilgi ve tecrübe açısından eksik kişiler tarafından kullanımı sadece bu kişilerin nezaretinden sorumlu kişilerin bulunması veya güvenli kullanım talimatlarının bu kişilere sağlaması ve olası tehlikelerin anlatılması durumunda mümkündür. Temizlik ve kullanıcı tarafından yapılacak bakım, 8 yaşından büyük ve gözetim altında olmadıkları sürece çocuklar tarafından yapılmamalıdır. Cihazı ve kablosunu 8 yaşından küçük çocukların erişemeyecekleri yerlerde muhafaza edin.
- Çocuklar cihazla oynamamalıdır.
- Elektrik kablosunun, cihazın yerleştirildiği masa ya da tezgâhtan sarkmamasına dikkat edin.
- Olası tehlikeleri veya yaralanmaları önlemek için bu cihazı yalnızca kullanım amacına uygun olarak kullanın.

Dikkat
- Cihazı ilk kullanımdan önce her zaman temiz suyla yıkayın.
- Cihazı sıcak bir yüzey üzerine koymayın ve elektrik kablosunun sıcak yüzeylerle temas etmesine izin vermeyin.
- Cihazı kullanım sırasında dolaba koymayın.
- Temizlemeden önce ve kahve yapma işlemi sırasında sorun çıkması durumunda cihazın fişini çekin.
- Kahve yaparken ve kahveyi sıcak tutarken su haznesi, filtre yuvası, sıcak plaka, cihazın alt bölümü ve kahve ile dolu sürahi, belirli bir süre geçmiş olsa da sıcak olur.
- Isıtıcı eleman yüzeyi, filtre yuvası, cihazın alt bölümü, sıcak plaka ve kahve ile dolu sürahi, kullanımdan sonra belirli bir süre artık ısıya maruz kalır.
- Kahveyi yeniden ısıtmak için sürahiyi ocak veya mikrodalgaya koymayın.
- Bu cihaz; çiftlik evleri, pansiyonlar, mağazalardaki personel mutfağı alanları, ofisler ve diğer çalışma ortamları, oteller, moteller ve diğer konaklama ortamları gibi ev içi ve benzeri yerlerde kullanıma uygundur.
- Cihazı kontrol veya onarım için her zaman yetkili bir Philips servis merkezine gönderin. Cihazı açmayın veya kendiniz tamir etmeye çalışmayın.
- Aksi belirtilmediği sürece, kutudaki tüm ambalaj malzemeleri geri dönüştürülmüş kâğıttan üretilmiştir; kutunun üzerindeki PAP işaretine bakın.

Elektromanyetik alanlar (EMF)
Bu cihaz, elektromanyetik alanlara maruz kalmaya ilişkin geçerli standartlara ve düzenlemelere uygundur.

Garanti ve destek
Versuni, bu ürün için satın aldıktan sonra iki yıllık garanti sunar. Bu garanti, arızanın yanlış kullanım veya kötü bakım nedeniyle ortaya çıkması durumunda geçerli değildir. Garantimiz, tüketici olarak kanunen haklarınızı etkilemez. Daha fazla bilgi almak veya garantiye başvurmak için lütfen **www.philips.com/support** adresindeki web sitemizi ziyaret edin.

Aksesuarların sipariş edilmesi
Aksesuar veya yedek parça satın almak için **www.philips.com/parts-and-accessories** adresini ziyaret edin ya da Philips bayinize gidin. Ülkenizdeki Philips Müşteri Hizmetleri Merkezi ile de iletişim kurabilirsiniz (iletişim bilgileri için uluslararası garanti belgesine göz atın).

Geri dönüşüm
- Bu simge, bu ürünün normal evsel atıklarla birlikte atılmaması gerektiği anlamına gelir (2012/19/EU) (Şek. 1).
- Elektrikli ve elektronik ürünlerin ayrı olarak toplanmasına ilişkin ülkenizde yürürlükte olan yönetmeliklere uyun. İmha işleminin doğru şekilde yapılması çevreyi ve insan sağlığını olumsuz etkileyecek sonuçların önlenmesine yardımcı olur.

Kirecin temizlenmesi
Aşırı buhar fark ederseniz veya kahve yapma süresi uzarsa cihazın kirecini temizleyin. Kireci iki ayda bir temizlemeniz önerilir. Diğer ürünler cihazınıza zarar verebileceğinden kireç temizlemek için yalnızca beyaz sirke kullanın.

עברית

הקדמה
איחולינו על רכישתכם וברוכים הבאים למשפחת Philips! כדי להפיק את מלוא התועלת מהתמיכה ש-Philips מעניקה ללקוחותיה, יש לרשום את המוצר בכתובת **www.philips.com/welcome**.

מידע חשוב בנושא בטיחות

סכנה
- אין להשקיע את המכשיר במים או בכל נוזל אחר.

אזהרה
- לפני חיבור המכשיר, יש לוודא שהמתח המצוין על המכשיר מתאים למתח החשמל המקומי.
- חבר את המכשיר לשקע חשמל בקיר עם הארקה.
- אין להשתמש במכשיר אם השקע, כבל החשמל או המכשיר עצמו פגומים.
- כדי להימנע מסכנה, אם כבל החשמל פגום עליך להחליף אותו אצל Philips, במרכז שירות מורשה של Philip או אצל נותני שירות דומה.
- מכשיר זה מתאים לשימושם של ילדים בני 8 ומעלה ואנשים בעלי יכולות פיזיות, תחושתיות או שכליות מוגבלות, או ללא ניסיון או ידע, אם הם נמצאים תחת השגחה או הודרכו בשימוש בטוח במכשיר ואם הם מבינים את הסכנות הכרוכות. ניקוי ותחזוקה על ידי משתמשים לא יבוצעו בידי ילדים אלא אם הם מעל גיל 8, ובפיקוח בלבד. שמור את המכשיר והכבל שלו מחוץ להישג ידם של ילדים בני פחות מ- 8 שנים.
- המכשיר לא נועד למשחקם של ילדים.
- אל תניח לכבל החשמל להיות תלוי מעל קצה השולחן או משטח העבודה שעליו המכשיר מונח.
- השתמש במכשיר זה רק למטרה המיועדת, כדי למנוע סכנה או פציעה אפשריים.

זהירות
- הקפד תמיד לשטוף את המכשיר במים לפני השימוש הראשון.
- אל תניח את המכשיר על משטח חם ואל תיתן לכבל החשמל לבוא במגע עם משטחים חמים.
- אל תניח את המכשיר בארון בעת השימוש.
- נתק את המכשיר לפני הניקוי ואם יש בעיות במהלך בישול.
- במהלך ההכנה והשמירה על החום, מיכל המים, מחזיק המסנן, משטח החימום, החלק התחתון של המכשיר והקנקן המלא בקפה חמים גם זמן מה לאחר מכן.
- משטח גוף החימום, מחזיק המסנן, החלק התחתון של המכשיר, פלטת החימום והקנקן המלא בקפה נתונים לחום שיורי שנשמר זמן מה לאחר השימוש.
- אל תציב את הכד על כיריים או במיקרוגל כדי לחמם קפה.
- מכשיר זה מיועד לשימוש ביתי ולשימושים דומים כמו בתי חווה, מקומות שמציעים לינה וארוחת בוקר, מטבח לצוות בחנויות, במשרדים ובסביבות עבודה אחרות, וכן על ידי אורחים בבתי מלון, מוטלים ובסביבת מגורים אחרת.
- במקרה שנדרשים בדיקה או תיקון יש להחזיר את המכשיר רק למרכז שירות מורשה על ידי Philips. אל תפתח את המכשיר ואל תנסה לתקן את המכשיר בעצמך.
- אלא אם צוין אחרת, כל חומרי האריזה בקופסה עשויים מנייר ממוחזר; ראה את סימון ה-PAP על הקופסה.

שדות אלקטרומגנטיים (EMF)
מכשיר זה עומד בתקנים ובתקנות החלים בנוגע לחשיפה לשדות אלקטרומגנטיים.

אחריות ותמיכה
Versuni מציעה אחריות לשנתיים לאחר רכישת המוצר. אחריות זו אינה תקפה אם הפגם נובע משימוש לא נכון או מתחזוקה לקויה. האחריות שלנו אינה משפיעה על זכויותיך על פי חוק כצרכן. לקבלת מידע נוסף או להפעלת האחריות, בקר באתר האינטרנט שלנו **www.philips.com/support**.

הזמנת אביזרים
כדי לקנות אביזרים או חלקי חילוף, בקר בדף **www.philips.com/parts-and-accessories** או פנה אל משווק Philips. כמו כן, תוכל לפנות למרכז שירות הלקוחות המקומי של Philips (לפרטי התקשרות, עיין בעלון בנושא האחריות הבינלאומית).

מיחזור
- סמל זה מציין שאין להשליך מוצר זה עם הפסולת הביתית הרגילה (EU/2012/19) (איור 1).
- יש לציית לחוקים המקומיים להפרדה ואיסוף של מוצרים חשמליים ואלקטרוניים. השלכה נאותה עוזרת למנוע השפעות שליליות על הסביבה ועל הבריאות.

הסרת אבנית
יש להסיר אבנית מהמכשיר כאשר הוא מפיק יותר מדי אדים או כאשר זמן הבישול מתארך. רצוי להסיר את האבנית אחת לחודשיים. השתמש רק בחומץ לבן כדי להסיר אבנית, שכן חומרים אחרים עלולים לגרום נזק למכשיר.