PHILIPS

BHA710, BHA735

User manual

Specifications are subject to change without notice
© 2022 Koninklijke Philips N.V.
All rights reserved.

3000.089.4872.1 (20/07/2022)

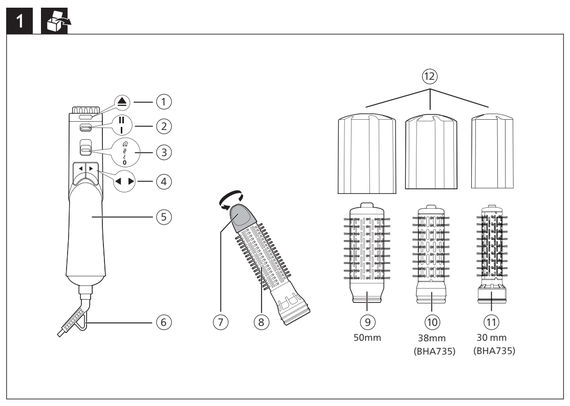

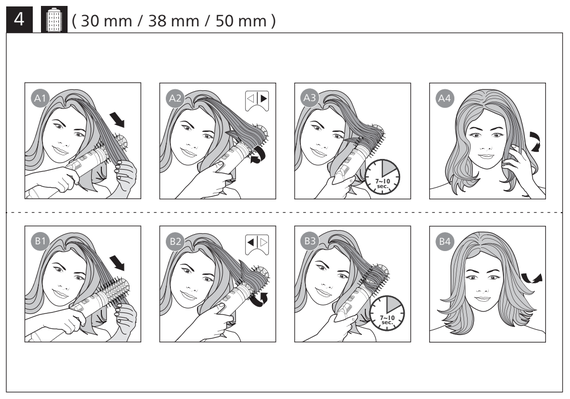

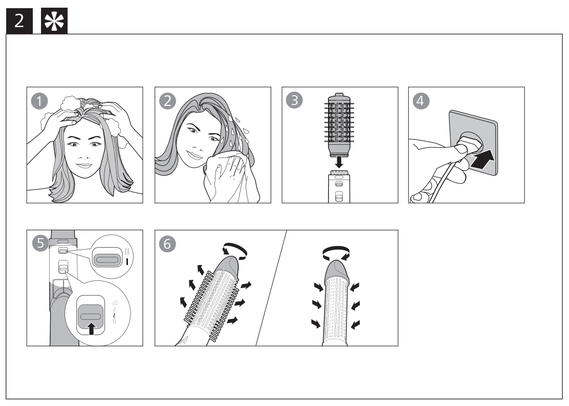

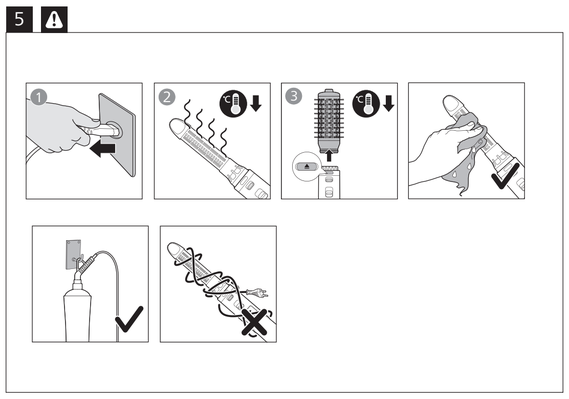

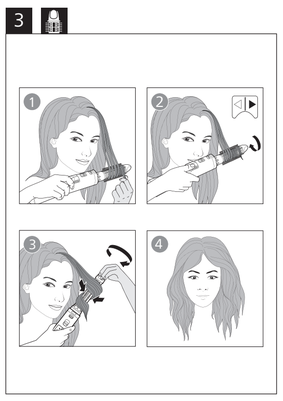

Latviešu

Apsveicam ar pirkumu un laipni lūdzam Philips! Lai pilnībā izmantotu Philips piedāvātā atbalsta iespējas, reģistrējiet produktu vietnē www.philips.com/welcome.

1 Svarīgi

Pirms ierīces izmantošanas uzmanīgi izlasiet šo lietošanas instrukciju un saglabājiet to, lai vajadzības gadījumā varētu ieskatīties tajā arī turpmāk.

- BRĪDINĀJUMS. Neizmantojiet šo ierīci ūdens tuvumā.
- Ja lietojat ierīci vannasistabā, pēc lietošanas atvienojiet ierīci no elektrotīkla, jo ūdens tuvums ir bīstams pat tad, ja ierīce ir izslēgta.
- BRĪDINĀJUMS! Nelietojiet ierīci vannu, dušu, izlietņu vai citu ar ūdeni pildītu trauku tuvumā.
- Pēc lietošanas vienmēr atvienojiet ierīci no sienas kontaktligzdas.
- Ja ierīce pārkarst, tā automātiski izslēdzas. Atvienojiet ierīci no elektrotīkla un ļaujiet tai dažas minūtes atdzist. Pirms atkal ieslēdzat ierīci, pārbaudiet, vai gaisa plūsmas atveres nav aizsprostotas ar pūkām, matiem u.tml.
- Ja elektrības vads ir bojāts, lai izvairītos no bīstamām situācijām, jums tas jānomaina Philips pilnvarotā servisa centrā vai pie līdzīgi kvalificētam personām.
- Šo ierīci var izmantot bērni vecumā no 8 gadiem un personas ar ierobežotām fiziskajām, sensorajām vai garīgajām spējām vai bez pieredzes un zināšanām, ja tiek nodrošināta uzraudzība vai norādījumi par drošu ierīces lietošanu un panākta izpratne par iespējamo bīstamību. Bērni nedrīkst rotaļāties ar ierīci. Ierīces tīrīšanu un apkopi nedrīkst veikt bērni bez pieaugušo uzraudzības.
- Papildu aizsardzībai iesakām uzstādīt elektriskās shēmas, kas pievada elektrību vannas istabā. Aizsardzības atslēgšanas ierīci (RCD). RCD ir jābūt nominālai darba strāvai, kas nepārsniedz 30mA. Sazinieties ar savu uzstādītāju.
- Nekādā gadījumā neaizsprostojiet gaisa plūsmas atveres.
- Pirms ierīces pievienošanas elektrotīklam pārliecinieties, ka uz ierīces norādītais spriegums atbilst elektrotīklā spriegumam jūsu mājā.
- Neizmantojiet ierīci citiem nolūkiem, kas nav aprakstīti šajā rokasgrāmatā.
- Nelietojiet ierīci mākslīgos matos/parūkās.
- Izmantojiet ierīci tikai, lai ieveidotu cilvēku matus.
- Nekādā gadījumā neatstājiet ierīcei bez uzraudzības, kad tā ir pievienota elektrotīklam.
- Nekad neizmantojiet citu ražotāju piederumus vai detaļas, kuras Philips nav īpaši ieteicis. Ja izmantojat šādus piederumus vai detaļas, garantija vairs nespēkā.
- Netiniet elektrības vadu ap ierīci.
- Pirms novietojat ierīci glabāšanā, pagaidiet, līdz tā atdziest.
- Raugieties, lai ierīces karstās virsmas nesaskaras ar ādu.
- Ja ar ierīci ieveido krāsotus matus, sukas virsma var notraipīties.
- Neskalojiet ierīci/sukas tekošā krānā ūdenī.
- Neiesēdziet griešanās slēdzi, ja nav pievienots uzgalis.
- Nelietojiet metāla priekšmetus gaisa iepūtes režģos, lai izvairītos no elektriskā strāvas trieciena.
- Pēc lietošanas neraujusti aiz strāvas vada. Vienmēr atvienojiet ierīci, turot aiz kontaktdakšas.
- Uzmanieties ierīces lietošanas laikā, jo tā var būt ļoti karsta. Satveriet ierīci tikai aiz rokturu, jo citas daļas ir karstas, un izvairieties no saskares ar ādu.
- Nepieļaujiet, ka elektrības vads saskaras ar ierīces karstajām daļām.
- Nekad neapsedziet ierīci ar kaut kādiem priekšmetiem (piem., dvieli vai drāniņu), kad tā ir karsta.
- Nelietojiet ierīci ar slapjām rokām.
- Vienmēr nododiet ierīci Philips pilnvarotam servisa centram, ja nepieciešama apskate vai remonts. Nekvalificētu personu veikts remonts var radīt ļoti bīstamas situācijas lietotājam.
- Uzglabājiet cilindru tīru un brīvu no putekļiem un matu veidošanas izstrādājumiem, piemēram, putām, lakas un želejas. Nekad neizmantojiet ierīci apvienojumā ar matu veidošanas produktiem.
- Cilindram ir pārklājums. Šis pārklājums var samazināt nodilumu laika gaitā. Tomēr tas neietekmē ierīces darbību.
- Ja ar ierīci ieveido krāsotus matus, cilindrs var nosmērēties. Trokšņa līmenis: Lc = 81 dB(A)

Elektromagnētiskie lauki (EMF)

Šī Philips ierīce atbilst visiem piemērojamiem standartiem un noteikumiem, kas attiecas uz elektromagnētisko lauku iedarbību.

Otrreizējā pārstrāde

- Šis simbols nozīmē, ka izstrādājumu nedrīkst izmest kopā ar parastajiem sadzīves atkritumiem (2012/19/ES).
- Ievērojiet savas valsts tiesību aktu prasības par atsevišķu elektrisko un elektronisko produktu utilizāciju. Pareiza utilizācija palīdz novērst negativu ietekmi uz vidi un cilvēku veselību.

2 Pārskats

① Sukas atvienošanas poga
② Rotācijas ātruma slēdzis **(I – MAZS, II – AUGSTS)**
③ Iebūvēts temperatūras un gaisa plūsmas slēdzis
④ Rotācijas virziena pogas
⑤ Rokturis
⑥ Cilpiņa pakariņāšanai
⑦ Saru ievilkšanas poga
⑧ Ievelkamu saru suka
⑨ 50 mm jauktu saru suka
⑩ 38 mm jauktu saru suka **(tikai modelim BHA735)**
⑪ 30 mm jauktu saru suka **(tikai modelim BHA735)**
⑫ Jauktu saru sukas aizsargvāciņš

3 Airstyler izmantošana

Ieteicams 2–3 reizes izmēģināt ierīces lietošanu ar **mazu** rotācijas ātrumu (②), lai pierastu pie rotācijas.

Piezīme

- Pirms uzgaļu pievienošanas vai noņemšanas, vienmēr ļaujiet ierīcei un uzgaļiem atdzist.
- Lai izvairītos no matu izraušanas, ierīce ir aprīkota ar drošības funkciju. Ja matu radītais spiediens uz suku pārsniedz noteiktu robežu, suka sāk griezties lēnāk.

1 Izvēlieties sukas uzgali, kas vislabāk atbilst vēlamajam matu sakārtojumam, un uzlieciet to uz matu veidotāja.

Matu veidošanas rezultāts	Uzgalis
Izveidojot brīvas cirtas	Ievelkamu saru suka (⑧)
Piemērota apjoma palielināšanai un matu plūduma uzlabošanai garākiem matiem	50 mm jauktu saru suka (⑨)
Piemērota dabisku vilņu veidošanai vidēji vidēji garumā	38 mm jauktu saru suka (⑩) **(tikai modelim BHA735)**
Izveidojot daudzpusīgu matu sakārtojumu	30 mm jauktu saru suka (⑪) **(tikai modelim BHA735)**

2 Izkļemmējiet matus un sadaliet tos nelielās šķipsnās.
3 Lai ieslēgtu ierīci, izvēlieties vēlamo iestatījumu (③):
- 🌬 : saudzīga temperatūra ar spēcīgu gaisa plūsmu frizūras fiksācijai;
- 🌬 : augsta temperatūra ar spēcīgu gaisa plūsmu ātrai žāvēšanai;
- ❄ : Silta temperatūra ar saudzīgu gaisa plūsmu, lai aizsargātu mitrus matus pret pārlieku izžāvēšanu.
- **0** : izslēgts.

↳ Jonu funkcija tiek automātiski aktivizēta, kad ierīce ir ieslēgta. Funkcija sniedz matiem papildu mirdzumu un samazina to sprogošanos.

Ieveidošanas padomi

- Sukas uzgaļi ir visefektīvākie, kad mati ir 80% sausi.
- Ieveidojot matus ar ievelkamu saru suku, ieteicams izmantot **MAZA ĀTRUMA** iestatījumu.
- Izteiksmīgākam rezultātam ņemiet mazākas matu šķipsnas.
- Lai novērstu matu sapīšanos, mēģiniet ievērot īsas pauzes, izmantojot rotācijas pogas, lai nodrošinātu, ka mati tiek uzrītināti uz cilindra.
- Pēc ieveidošanas uzklājiet matiem matu laku, lai nofiksētu matu sakārtojumu ilgstošiem rezultātiem.

Pēc lietošanas:
1 Novietojiet to uz karstumizturīgas virsmas, līdz tā atdziest.
2 Tiriet ierīci un tās uzgaļus ar mitru drāniņu. Ar pirkstiem noņemiet matus un putekļus no sukas uzgaļa, bet nekādā gadījumā, tīrot ierīci, nebāziet tajā metāla priekšmetus.

4 Garantija un apkalpošana

Ja nepieciešama informācija, piem., par piederuma nomaiņu, vai radusies kāda problēma, lūdzu, apmeklējiet Philips tīmekļa vietni www.philips.com/support vai sazinieties ar Philips Klientu apkalpošanas centru savā valstī. Tālruņa numurs ir norādīts vispasaules garantijas brošūrā. Ja jūsu valstī nav klientu apkalpošanas centra, vērsieties pie vietējā Philips preču izplatītāja.

Polski

Gratulujemy zakupu i witamy wśród klientów firmy Philips! Aby w pełni skorzystać z obsługi świadczonej przez firmę Philips, należy zarejestrować zakupiony produkt na stronie www.philips.com/welcome.

1 Ważne

Przed pierwszym użyciem urządzenia zapoznaj się dokładnie z niniejszą instrukcją obsługi i zachowaj ją na przyszłość.
- OSTRZEŻENIE: Nie korzystaj z urządzenia w pobliżu wody.
- Jeśli korzystasz z urządzenia w łazience, po zakończeniu użytkowania wyjmij wtyczkę z gniazdka elektrycznego. Obecność wody stanowi zagrożenie nawet wtedy, gdy urządzenie jest wyłączone.
- OSTRZEŻENIE: Nie korzystaj z urządzenia w pobliżu wanny, prysznica, umywalki ani innych naczyń napełnionych wodą.
- Zawsze po zakończeniu korzystania z urządzenia wyjmij wtyczkę z gniazdka elektrycznego.
- Jeśli dojdzie do przegrzania urządzenia, wyłączy się ono automatycznie. Wyjmij wtyczkę urządzenia z gniazdka elektrycznego i poczekaj kilka minut, aż urządzenie ostygnie. Przed ponownym włączeniem urządzenia sprawdź, czy kratki nie są zatkane klaczkami kurzu, włosami itp.
- Ze względów bezpieczeństwa wymianę uszkodzonego przewodu sieciowego zleć autoryzowanemu centrum serwisowemu firmy Philips lub odpowiednio wykwalifikowanej osobie.
- Urządzenie może być używane przez dzieci w wieku powyżej 8 lat oraz osoby z ograniczonymi zdolnościami fizycznymi, sensorycznymi lub umysłowymi, a także nieposiadające wiedzy lub doświadczenia w zakresie użytkowania tego typu urządzeń, pod warunkiem, że będą one nadzorowane lub zostaną poinstruowane na temat korzystania z tego urządzenia w bezpieczny sposób oraz zostaną poinformowane o potencjalnych zagrożeniach. Dzieci nie mogą bawić się urządzeniem. Dzieci chcące pomóc w czyszczeniu i obsłudze urządzenia zawsze powinny to robić pod nadzorem dorosłych.
- Jako dodatkowe zabezpieczenie zalecamy zainstalowanie w obwodzie elektrycznym zasilającym gniazdka elektryczne w łazience bezpiecznika różnicowo-prądowego (RCD). Wartość znamionowego prądu pomiarowego tego bezpiecznika nie może przekraczać 30 mA. Aby uzyskać więcej informacji, skontaktuj się z monterem.
- Nigdy nie blokuj kratek nadmuchu powietrza.
- Przed podłączeniem urządzenia upewnij się, że napięcie podane na urządzeniu jest zgodne z napięciem w domowej instalacji elektrycznej.
- Urządzenia używaj zgodnie z jego przeznaczeniem, opisanym w tej instrukcji obsługi.
- Nie używaj urządzenia na sztucznych włosach.
- Używaj urządzenia wyłącznie na ludzkich włosach.
- Nigdy nie pozostawiaj bez nadzoru urządzenia podłączonego do zasilania.
- Nie korzystaj z akcesoriów ani części innych producentów, ani takich, których nie zaleca w wyraźny sposób firma Philips. Wykorzystanie tego typu akcesoriów lub części spowoduje unieważnienie gwarancji.
- Nie zawijaj przewodu sieciowego wokół urządzenia.
- Przed schowaniem urządzenia odczekaj, aż ostygnie.
- Nie dopuść do kontaktu gorących powierzchni urządzenia ze skórą.
- Jeśli urządzenie jest używane na włosach farbowanych, powierzchnia szczotki może się zabarwić.
- Nie myj urządzenia/szczotek pod bieżącą wodą.
- Nie włączaj funkcji obrotowej, jeśli nie została założona żadna nasadka.
- Aby uniknąć porażenia prądem, nie umieszczaj metalowych przedmiotów w kratkach nadmuchu powietrza
- Po zakończeniu korzystania nie ciągnij za przewód zasilający. Zawsze odłączaj urządzenie od gniazdka elektrycznego, trzymając za wtyczkę.
- Podczas korzystania z urządzenia zachowaj szczególną ostrożność — może być bardzo gorące. Chwytaj wyłącznie za uchwyt, ponieważ pozostałe części są gorące. Unikaj kontaktu ze skórą.
- Nie dopuszczaj do zetknięcia się przewodu sieciowego z rozgrzanymi częściami urządzenia.
- Gdy urządzenie jest gorące, nigdy go nie przykrywaj (np. ręcznikiem lub odzieżą).
- Nie używaj urządzenia, gdy masz mokre dłonie.
- Konieczność przeglądu lub naprawy urządzenia zawsze zgłaszaj do autoryzowanego centrum serwisowego firmy Philips. Naprawy przez osoby niewykwalifikowane mogą prowadzić do poważnego zagrożenia dla użytkownika urządzenia.
- Na bieżąco czyść wałek z kurzu oraz środków do układania włosów (np. pianki, lakieru, żelu). Nigdy nie używaj lokówki w połączeniu z takimi środkami.
- Wałek jest pokryty powłoką. Powłoka ta może zużywać się z upływem czasu. Nie wpływa to na prawidłowe funkcjonowanie urządzenia.
- Jeśli urządzenie jest używane do włosów farbowanych, wałek może się zabarwić.

Poziom hałasu: Lc = 81 dB (A)

Pola elektromagnetyczne (EMF)

To urządzenie firmy Philips spełnia wszystkie normy i jest zgodne z wszystkimi przepisami dotyczącymi narażenia na działanie pól elektromagnetycznych.

Recykling

Symbol przekreślonego kontenera na odpady, oznacza, że produkt podlega selektywnej zbiórce zgodnie z Dyrektywą 2012/19/UE i informuje, że sprzęt po okresie użytkowania, nie może być wyrzucony z innymi odpadami gospodarstwa domowego. Użytkownik ma obowiązek oddać go do podmiotu prowadzącego zbieranie zużytego sprzętu elektrycznego i elektronicznego, tworzącego system zbierania takich odpadów - w tym do odpowiedniego sklepu, lokalnego punktu zbiórki lub jednostki gminnej. Zużyty sprzęt może mieć szkodliwy wpływ na środowisko i zdrowie ludzi z uwagi na potencjalną zawartość niebezpiecznych substancji, mieszanin oraz części składowych. Gospodarstwo domowe spełnia ważną rolę w przyczynianiu się do ponownego użycia i odzysku surowców wtórnych, w tym recyklingu zużytego sprzętu. Na tym etapie kształtuje się postawy, które wpływają na zachowanie wspólnego dobra jakim jest czyste środowisko naturalne.

2 Opis

① Przycisk zwalniający szczotkę
② Przełącznik szybkości obrotów **(I — NISKA, II — WYSOKA)**
③ Zintegrowany przełącznik regulacji temperatury i strumienia powietrza
④ Przyciski kierunku obrotu
⑤ Uchwyt
⑥ Uchwyt do zawieszania
⑦ Pokrętło wsuwania ząbków
⑧ Szczotka z wysuwanymi ząbkami
⑨ Szczotka 50 mm z włosiem mieszanym
⑩ Szczotka 38 mm z włosiem mieszanym **(tylko model BHA735)**
⑪ Szczotka 30 mm z włosiem mieszanym **(tylko model BHA735)**
⑫ Nasadka zabezpieczająca na szczotkę z włosiem mieszanym

3 Używanie suszarko-lokówki

Zalecamy próbne użycie urządzenia z lub bez rozwoju frytek **Niskiej** szybkości obrotów (②) w celu zapoznania się ze sposobem jego działania.

Uwaga

- Przed włożeniem lub zdjęciem nasadek poczekaj, aż urządzenie i nasadki ostygną.
- Urządzenie zostało wyposażone w zabezpieczenie zapobiegające nadmiernemu ciągnięciu włosów. Jeśli siła oddziaływująca na włosy przekroczy określony limit, obroty zostaną zmniejszone.

1 Wybierz szczotkę, która najlepiej nadaje się do wykonania danej fryzury, i nałóż ją na lokówkę.

Stylizacja	Nasadka
Tworzenie delikatnych loków	Szczotka z wysuwanymi ząbkami (⑧)
Przeznaczona do zwiększania objętości i sprężystości dłuższych włosów	Szczotka 50 mm z włosiem mieszanym (⑨)
Tworzenie naturalnie wyglądających fal na włosach o dowolnej długości	Szczotka 38 mm z włosiem mieszanym (⑩) **(tylko model BHA735)**
Tworzenie różnych fryzur	Szczotka 30 mm z włosiem mieszanym (⑪) **(tylko model BHA735)**

2 Przeczesz włosy i podziel je na małe pasma.
3 Aby włączyć urządzenie, wybierz żądane ustawienie (③):
- 🌬 : Łagodna temperatura+ i silny strumień powietrza do utrwalania fryzury.
- 🌬 : Wysoka temperatura i silny strumień powietrza zapewniające szybkie suszenie.
- ❄ : Niższa temperatura i łagodny strumień powietrza zapobiegający nadmiernemu wysuszeniu wilgotnych włosów.
- **0** : Wyłączone.

↳ Funkcja jonizacji jest aktywowana automatycznie po włączeniu urządzenia. Funkcja jonizacji nadaje włosom blask i zmniejsza skręcanie się włosów.

Wskazówki dotyczące układania włosów

- Szczotki sprawdzają się najlepiej, gdy włosy są wysuszone w 80%.
- W przypadku szczotki z wysuwanymi ząbkami zalecamy ustawienie **NISKIEJ PRĘDKOŚCI**.
- Aby uzyskać wyraźniejszy efekt, nawijaj mniejsze pasma włosów.
- Aby zapobiec plątaniu się włosów, podczas korzystania z przycisków obrotu rób krótkie przerwy w celu równomiernego ułożenia włosów na wałku.
- Po stylizacji użyj lakieru do włosów, aby utrwalić fryzurę.

Po użyciu:
1 Umieść je na odpornej na wysokie temperatury powierzchni i pozostaw do ostygnięcia.
2 Urządzenie i nasadki czyść wilgotną szmatką. Oczyść palcami szczotkę z włosów i kurzu. Nigdy jednak nie używaj w tym celu metalowych przedmiotów.

4 Gwarancja i serwis

W razie pytań, dotyczących na przykład wymiany nasadki, lub w przypadku problemów prosimy odwiedzić naszą stronę internetową www.philips.com/support bądź skontaktować się z Centrum Obsługi Klienta firmy Philips w swoim kraju. Numer telefonu znajduje się w ulotce gwarancyjnej. Jeśli w Twoim kraju nie ma Centrum Obsługi Klienta, zwróć się o pomoc do sprzedawcy produktów firmy Philips.

Română

Felicitări pentru achiziție și bun venit la Philips! Pentru a beneficia de deplin de asistența oferită de Philips, înregistrează-ți produsul la www.philips.com/welcome.

1 Important

Citește cu atenție acest manual de utilizare înainte de a utiliza aparatul și păstrează-l pentru consultare ulterioară.
- AVERTISMENT: Nu utiliza acest aparat în apropierea căzilor, a dușurilor, a bazinelor sau a altor recipiente cu apă.
- Scoate întotdeauna aparatul din priză după utilizare.
- Aparatul se oprește automat în cazul supraîncălzirii. Scoate aparatul din priză și lasă-l să se răcească timp de câteva minute. Înainte de a porni aparatul din nou, verifică grilajul pentru a te asigura că nu este blocat cu puf, păr etc.
- În cazul în care cablul de alimentare este deteriorat, acesta trebuie înlocuit întotdeauna de Philips, de un centru de service autorizat de Philips sau de personal calificat în domeniu, pentru a evita orice accident.
- Acest aparat poate fi utilizat de către persoane care au capacități fizice, senzoriale sau mentale reduse sau care sunt lipsite de experiență și cunoștințe și copii cu vârsta minimă de 8 ani dacă sunt supravegheați sau instruiți cu privire la utilizarea în condiții de siguranță a aparatului și înțeleg pericolele implicate. Copiii nu trebuie să se joace cu aparatul. Curățarea și întreținerea de către utilizator nu trebuie realizate de către copii nesupravegheați.
- Pentru protecție suplimentară, te sfătuim să instalezi un dispozitiv pentru curent rezidual (RCD) în circuitul electric care alimentează baia. Acest RCD trebuie să aibă un curent rezidual nominal de operare de maxim 30 mA. Cere sfatul instalatorului.
- Nu bloca niciodată grilajele pentru aer.
- Înainte de a conecta aparatul, asigură-te că tensiunea indicată pe aparat corespunde tensiunii rețelei locale.
- Nu utiliza aparatul în alt scop decât cel descris în acest manual.
- Nu utilizați aparatul pe păr artificial.
- Utilizați aparatul numai pe păr uman.
- Nu lăsa niciodată aparatul nesupravegheat când este conectat la sursa de alimentare.
- Nu utiliza niciodată accesorii sau componente de la alți producători sau recomandate explicit de Philips. Dacă utilizezi astfel de accesorii sau componente, garanția se anulează.
- Nu introdu obiecte metalice în grilajele pentru aer, pentru a evita electrocutarea.
- Nu trage de cablul de alimentare după utilizare. Scoate întotdeauna aparatul din priză înainte de schimb.
- Ai foarte mare grijă atunci când utilizezi aparatul, întrucât poate fi extrem de fierbinte. Apucă doar mânerul, deoarece celelalte componente sunt fierbinți, și evită contactul cu pielea.
- Nu lăsa cablul de alimentare să intre în contact cu pieselе fierbinți ale aparatului.
- Nu acoperi niciodată aparatul cu ceva (de exemplu, un prosop sau un articol vestimentar) când este fierbinte.
- Nu utiliza aparatul cu mâinile ude.
- Pentru control sau depanare, du aparatul numai la un centru service autorizat de Philips. Repararea făcută de persoane necalificate poate genera situații periculoase pentru utilizator.
- Păstrați bara curată și curățați-o de praf și produse pentru coafat precum spumă, spray sau gel. Nu folosi niciodată aparatul împreună cu produse de coafat.
- Bara prezintă un înveliș. Acest înveliș se poate uza lent în timp. Totuși, acest lucru nu afectează performanța aparatului.
- Dacă aparatul este utilizat pe păr vopsit, bara se poate păta. Nivel de zgomot: Lc = 81 dB(A)

Câmpuri electromagnetice (EMF)

Acest aparat Philips respectă toate standardele și reglementările aplicabile privind expunerea la câmpuri electromagnetice.

Reciclarea

– Acest simbol înseamnă că produsul nu trebuie eliminat împreună cu gunoiul menajer (2012/19/UE).
– Respectați regulile din țara dvs. pentru colectarea separată a produselor electrice și electronice. Eliminarea corectă ajută la prevenirea consecințelor negative asupra mediului și sănătății umane.

2 Prezentare generală

① Buton de eliberare a periei
② Comutator pentru viteza de rotație **(I – REDUSĂ, II – RIDICATĂ)**
③ Comutator pentru temperatură și flux de aer integrat
④ Butoane pentru direcție de rotație
⑤ Mâner
⑥ Agățătoare
⑦ Buton pentru retragerea perilor
⑧ Perie cu peri retractabili
⑨ Perie cu peri mișcți de 50 mm
⑩ Perie cu peri mișcți de 38 mm **(exclusiv pentru BHA735)**
⑪ Perie cu peri mișcți de 30 mm **(exclusiv pentru BHA735)**
⑫ Capac de protecție pentru perie cu peri mișcți

3 Utilizarea aparatului Airstyler

Vă recomandăm să folosiți aparatul la viteza de rotație **Redusă** (②) de 2 – 3 pentru a vă obișnui cu modul de funcționare al rotațiilor.

Notă

- Întotdeauna lăsați aparatul și accesoriile sale să se răcească înainte de a conecta sau a deconecta accesoriile.
- Pentru a împiedica smulgerea firelor de păr, aparatul este dotat cu o caracteristică de securitate. Dacă presiunea pârului dvs. pe perie depășește o anumită limită, rotația se încetinește.

1 Alegeți accesorii pentru perie care se potrivesc cel mai bine stilului dorit și fixați-l pe accesoriul de aranjare.

Rezultate coafare	Accesoriu
Creați bucle lejere	Perie cu peri retractabili (⑧)
Adecvată pentru a adăuga volum, consistență și mișcare părului mai lung	Perie cu peri mișcți de 50 mm (⑨)
Creați onduleuri naturale pentru orice lungime de păr	Perie cu peri mișcți de 38 mm (⑩) **(exclusiv pentru BHA735)**
Creați un stil flexibil	Perie cu peri mișcți de 30 mm (⑪) **(exclusiv pentru BHA735)**

2 Pieptănați-vă părul și împărțiți-l în șuvițe subțiri.
3 Selectați setarea dorită pentru a porni aparatul (③):
- 🌬 : Temperatură Caring+ cu flux puternic de aer pentru a vă defini coafura.
- 🌬 : Temperatură ridicată cu flux puternic de aer pentru uscare rapidă.
- ❄ : Temperatură caldă cu flux de aer ușor, pentru protejarea părului umed împotriva uscării excesive.
- **0** : Dezactivat.

↳ Funcția de ionizare se activează automat când aparatul este pornit. Funcția oferă un plus de strălucire și reduce aspectul creț.

Sugestii de coafare

- Accesoriile cu perie funcționează cel mai bine atunci când părul este uscat în proporție de 80 %.
- Se recomandă utilizarea setării de **VITEZĂ REDUSĂ** atunci când se realizează coafuri cu perie cu peri retractabili.
- Pentru un rezultat mai definit, coafați șuvițe de păr mai mici.
- Pentru a evita încurcarea părului, faceți pauze scurte atunci când utilizați butoanele rotative, pentru a vă asigura că părul este rulat bine pe bară.
- După coafare, aplicați fixativ pe păr pentru fixarea coafurii în vederea unor rezultate de durată.

După utilizare:
1 Așază-l pe o suprafață termorezistentă până la răcire.
2 Curățați aparatul și accesoriile cu o cârpă umedă. Îndepărtați cu degetele firele de păr și praful de pe accesoriul cu perie, dar nu introduceți niciodată obiecte de metal în aparat pentru curățare.

4 Garanție și service

Dacă aveți nevoie de informații, de exemplu, despre înlocuirea unui accesoriu, sau dacă aveți o problemă, vizitați site-ul web Philips la www.philips.com/support sau contactați centrul de asistență pentru clienți Philips din țara dvs. Numărul de telefon se află în certificatul de garanție internațională. Dacă în țara ta nu există un centru de asistență pentru clienți, contactează distribuitorul Philips local.

Airstyler

Русский

Поздравляем с покупкой, и добро пожаловать в клуб Philips! Чтобы воспользоваться всеми преимуществами поддержки Philips, зарегистрируйте продукт на сайте www.philips.com/welcome.

1 Важная информация

Перед использованием прибора внимательно ознакомьтесь с инструкцией по эксплуатации и сохраните ее для дальнейшего использования в качестве справочного материала.
- ВНИМАНИЕ. Запрещается использовать прибор возле воды.
- Выньте вилку шнура питания прибора из розетки электросети после использования прибора в ванной комнате. Близость воды представляет риск, даже если прибор выключен.
- ВНИМАНИЕ. Не используйте прибор в ванной, душе, бассейне или других помещениях с повышенной влажностью.
- После завершения работы отключите прибор от розетки электросети.
- Прибор автоматически отключается при перегреве. Отключите прибор от сети и дайте ему остыть в течение нескольких минут. Перед повторным включением прибора убедитесь, что решетка не засорена пылью, волосами и т.п.
- В случае повреждения сетевого шнура его необходимо заменить. Чтобы обеспечить безопасную эксплуатацию прибора, заменяйте шнур только в авторизованном сервисном центре Philips или в сервисном центре с персоналом высокой квалификации.
- Дети старше 8 лет и лица с ограниченными возможностями сенсорной системы или ограниченными умственными или физическими способностями, а также лица с недостаточным опытом и знаниями могут пользоваться этим прибором при присмотре или после получения инструкций о безопасном использовании прибора и потенциальных опасностях. Не позволяйте детям играть с прибором. Дети могут осуществлять очистку и обслуживание прибора только под присмотром взрослых.
- Для обеспечения дополнительной защиты рекомендуется установить ограничитель остаточного тока (RCD), предназначенный для электропитания ванной комнаты. Номинальный остаточный рабочий ток не должен превышать 30 мА. Посоветуйтесь с электриком, выполняющим электромонтаж.
- Никогда не блокируйте вентиляционные решетки.
- Перед подключением прибора убедитесь, что указанное на нем напряжение соответствует напряжению местной электросети.
- Не используйте прибор для целей, отличных от описанных в данной инструкции по эксплуатации.
- Не используйте прибор для обработки искусственных волос.
- Прибор предназначен только для людей.
- Не оставляйте включенный в сеть прибор без присмотра.
- Запрещается пользоваться какими-либо аксессуарами или деталями других производителей, а также аксессуарами и деталями, не имеющими специальной рекомендации Philips. При использовании таких аксессуаров и деталей гарантийные обязательства теряют силу.
- Не обматывайте сетевой шнур вокруг прибора.
- Прежде чем убрать прибор на хранение, дайте ему остыть.
- Не допускайте контакта горячих поверхностей прибора с кожей.
- При использовании прибора на окрашенных волосах на поверхности щетки могут появиться пятна.
- Запрещается промывать прибор и щетки под струей воды.
- Не включайте функцию вращения, если не установлена одна из насадок.
- Во избежание поражения электрическим током не просовывайте металлические предметы через вентиляционную решетку прибора.
- Не тяните на себя шнур питания после использования. Держитесь только за вилку при отключении прибора от сети.
- Соблюдайте осторожность при использовании прибора, так как он может сильно нагреваться. Держите прибор только за рукоятку, так как остальные части очень горячие. Избегайте контакта с кожей.
- Не допускайте контакта сетевого шнура с горячими частями прибора.
- Запрещается покрывать неостывший прибор (например, полотенцем или одеждой).
- Запрещается брать прибор мокрыми руками.
- Для проверки или ремонта прибора следует обращаться только в авторизованный сервисный центр Philips. Ремонт, произведенный неквалифицированным лицом, может привести к особо опасным для пользователя ситуациям.
- Корпус прибора следует содержать в чистоте. Очищайте его от пыли, грязи и средств для укладки: муссов, спреев и гелей. Запрещается использовать прибор вместе со средствами для укладки.
- На корпус прибора нанесено покрытие. Со временем это покрытие может стираться. Это не влияет на работу прибора.
- При использовании прибора на окрашенных волосах на корпусе могут появиться пятна.

Уровень шума: Lc = 81 дБ(A)

Электромагнитные поля (ЭМП)

Этот прибор Philips соответствует всем применимым стандартам и нормам по воздействию электромагнитных полей.

Утилизация

- Этот символ означает, что продукт не может быть утилизирован вместе с бытовыми отходами (2012/19/ЕU).
- Выполняйте раздельную утилизацию электрических и электронных изделий в соответствии с правилами, принятыми в вашей стране. Правильная утилизация помогает предотвратить негативное воздействие на окружающую среду и здоровье человека.

2 Обзор

① Кнопка фиксатора щетки
② Переключатель скорости вращения **(I -НИЗКАЯ, II -ВЫСОКАЯ)**
③ Встроенный переключатель температуры и интенсивности воздушного потока
④ Кнопки выбора направления вращения
⑤ Корпус
⑥ Петелька для подвешивания
⑦ Регулятор втягивания щетины
⑧ Щетка с выдвигающейся щетиной
⑨ Щетка со смешанным типом щетины 50 мм
⑩ Щетка со смешанным типом щетины 38 мм **(только для модели BHA735)**
⑪ Щетка со смешанным типом щетины 30 мм **(только для модели BHA735)**
⑫ Защитная насадка для щетки со смешанным типом щетины

3 Использование фена-щетки

Чтобы привыкнуть к использованию прибора, рекомендуется первые 2–3 раза установить **низкую** скорость вращения (②).

Примечание

- Перед установкой или отсоединением насадок убедитесь, что они остыли.
- Для защиты волос прибор оснащен системой безопасности. Если давление волос на щетку превышает допустимый предел, скорость вращения снижается.

1 Выберите щетку-насадку, которая лучше всего подходит для ваших волос, и установите ее на стайлер.

Результат укладки	Насадка
Создание естественных локонов	Щетка с втягиваемой щетиной (⑧)
Подходит для придания объема, направления и общей формы при укладке длинных волос	Щетка со смешанным типом щетины 50 мм (⑨)
Создание естественных волны для волос любой длины	Щетка со смешанным типом щетины 38 мм (⑩) **(только для модели BHA735)**
Создание универсальной укладки	Щетка со смешанным типом щетины 30 мм (⑪) **(только для модели BHA735)**

2 Расчешите волосы и разделите их на небольшие пряди.
3 Чтобы включить прибор, выберите необходимую настройку (②):
- 🌬 : щадящая температура и мощный воздушный поток для укладки.
- 🌬 : высокая температура и мощный воздушный поток для быстрой сушки.
- ❄ : Средняя температура со слабым воздушным потоком — для защиты влажных волос от пересушивания.
- **0** : Выкл.

↳ Функция ионизации активируется автоматически после включения прибора. Данная функция усиливает блеск и предотвращает спутывание волос.

Советы по укладке

- Для получения наилучших результатов при использовании щеток-насадок волосы должны быть высушены на 80 %.
- Рекомендуется использовать **НИЗКУЮ СКОРОСТЬ** при укладке с помощью щетки со втягивающейся щетиной.
- Отделяйте небольшие пряди волос для более четкой формы укладки.
- Чтобы волосы не спутывались, попробуйте приостанавливать вращение насадки с помощью кнопки вращения для более аккуратного накручивания волос на насадку.
- Для более стойкой укладки зафиксируйте прическу с помощью лака для волос.

После завершения пользования прибором:
1 Положите прибор на термостойкую поверхность для остывания.
2 Очищайте прибор и насадки влажной тканью. Удаляйте волосы и пыль с насадки пальцами, но при очистке никогда не вставляйте металлические предметы в прибор.

4 Гарантия и обслуживание

При возникновении проблемы или при необходимости получения информации, например, о замене насадки, посетите веб-сайт Philips www.philips.com/support или обратитесь в центр поддержки потребителей Philips в вашей стране. Номер телефона указан в гарантийном талоне. Если в вашей стране нет центра поддержки потребителей Philips, обратитесь по месту приобретения изделия.

Фен-щетка
Для бытовых нужд
Изготовитель: "Филипс Консьюмер Лайфстайл Б.В.", Туссенлиен 4, 9206 AD, Драхтен, Нидерланды
Сделано в Китае
Импортер на территорию России и Таможенного союза: ООО «ФИЛИПС», Российская Федерация, 123022, г. Моск