KÄRCHER

# WV 1 Plus

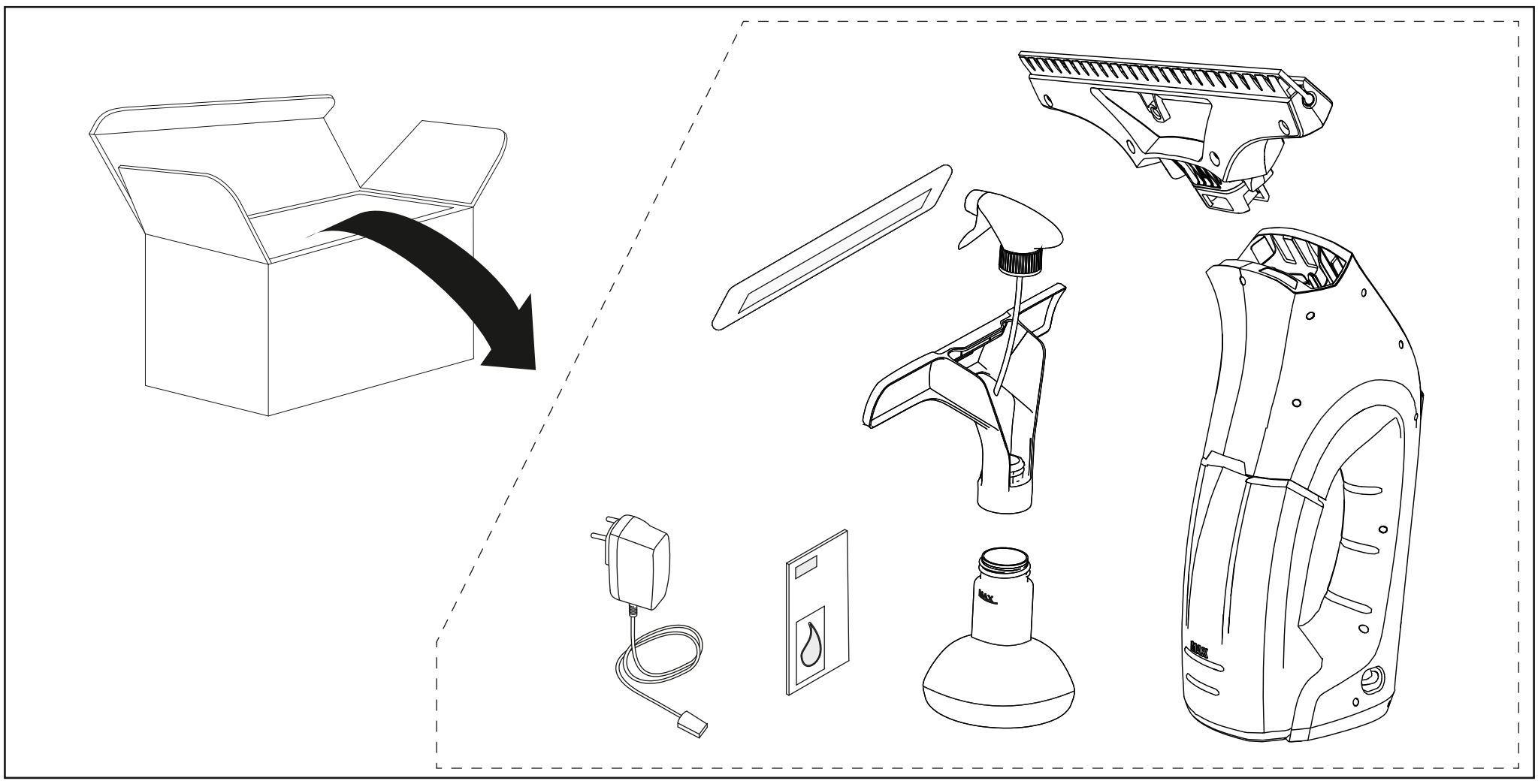

| | |
|---|---|
| [V⎓] Li-Ion | 3,6 V / 3,7 V |
| nom | 10 W |
| | 5,5 V / 600 mA |
| | IPX4 |
| | 100 ml |
| | 51 db(A) |
| | 0,5 kg |
| 100% | 150 min |
| 100% | 25 min |

EAC

59800130 (08/22)

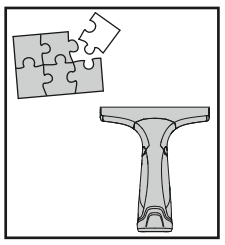

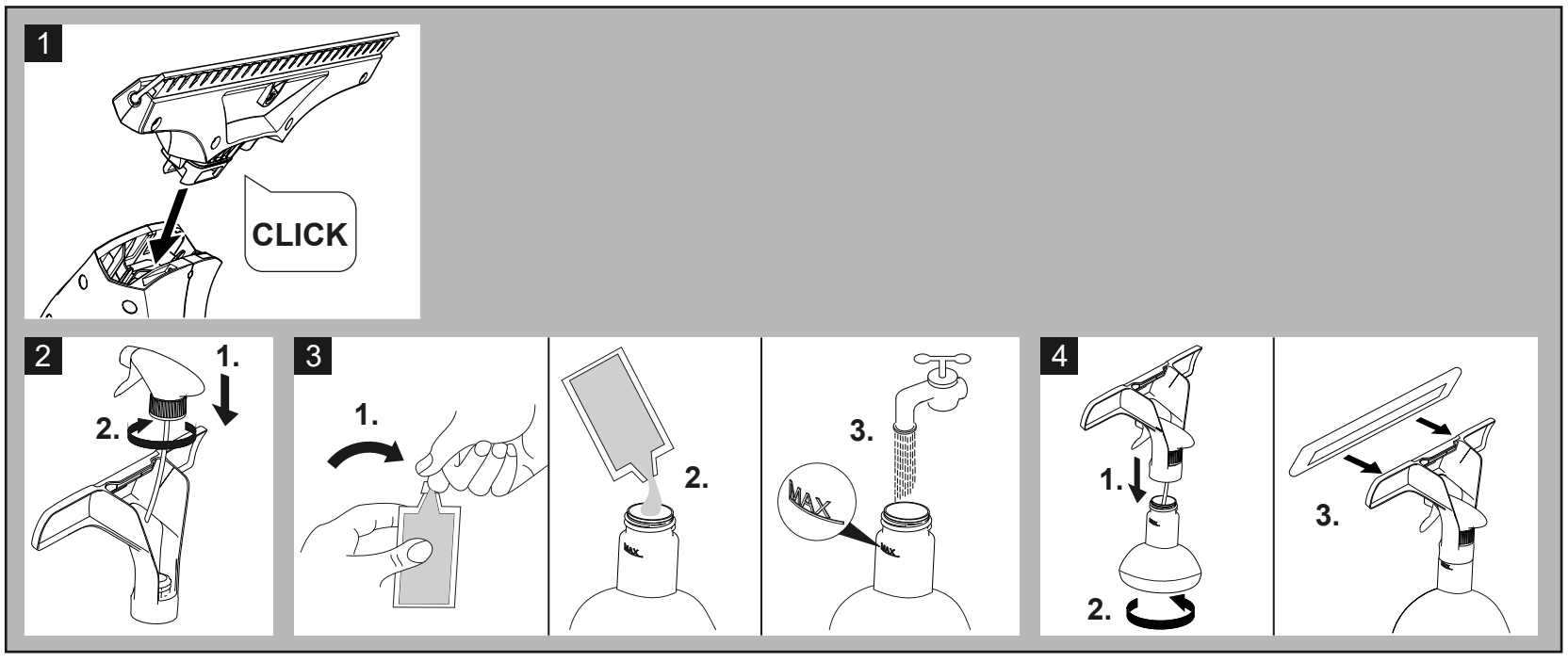
1
CLICK
2
1.
2.
3
1.
2.
3.
MAX
4
1.
2.
3.

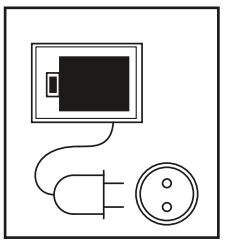

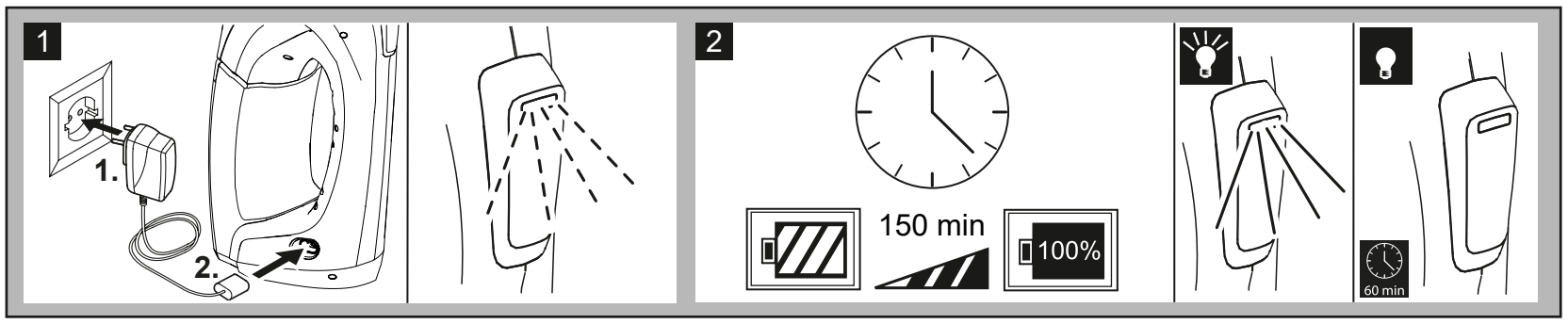
1
1.
2.
2
150 min
100%
60 min

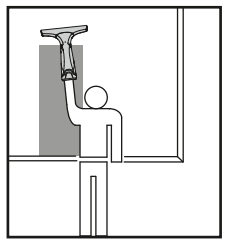

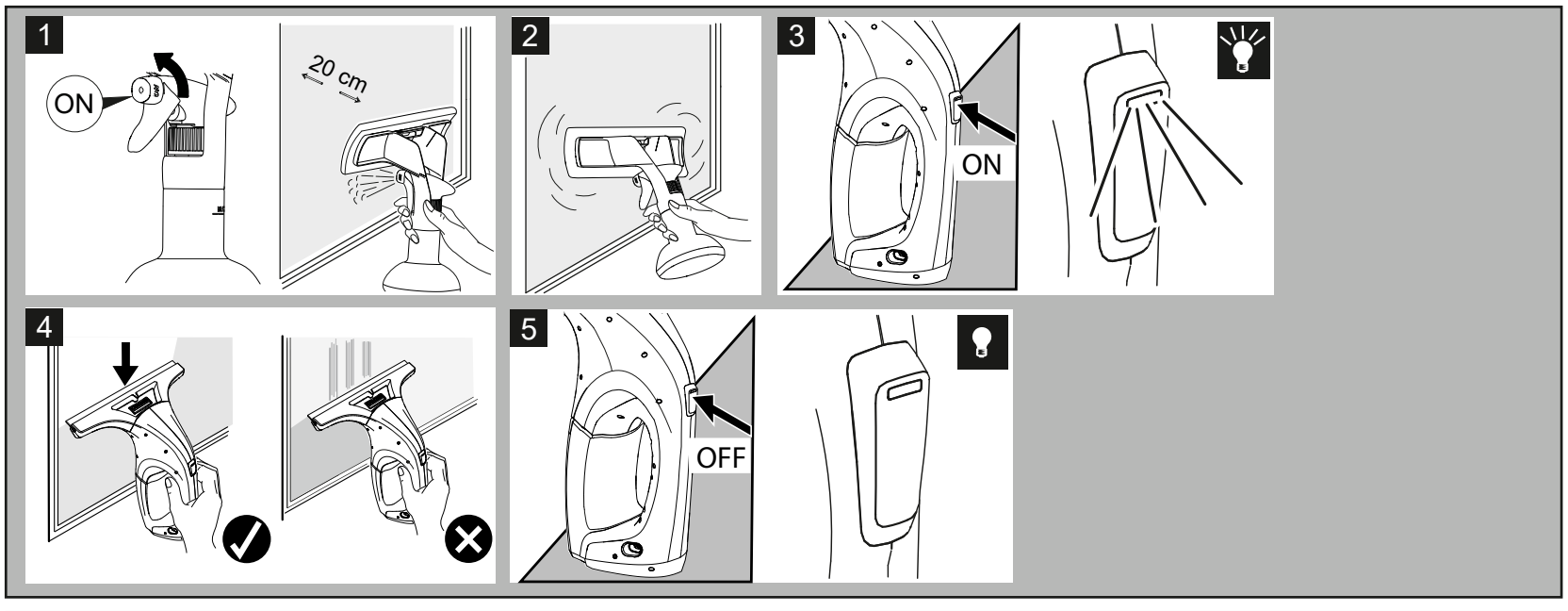
1
ON
20 cm
2
3
ON
4
5
OFF

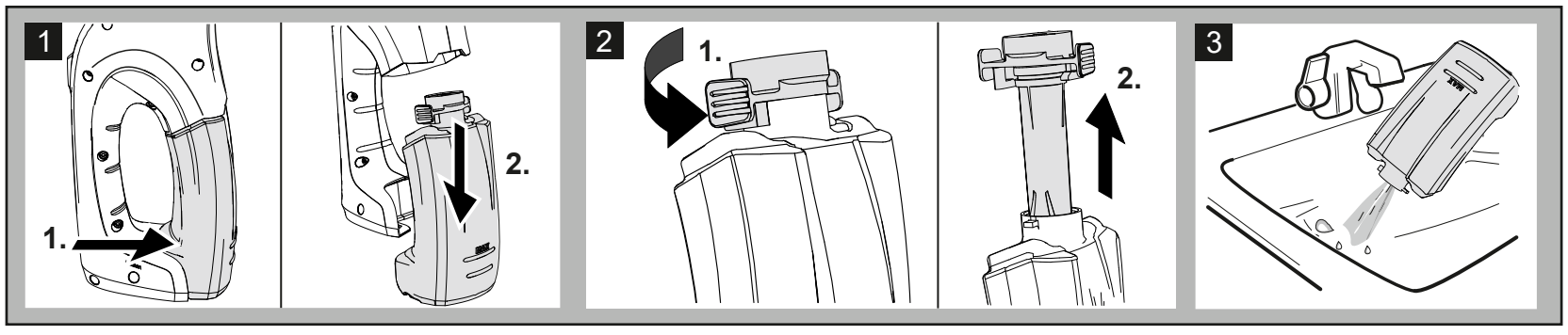
1
1.
2.
2
1.
2.
3

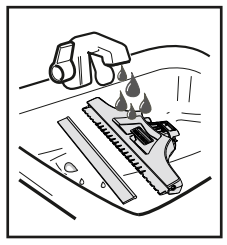

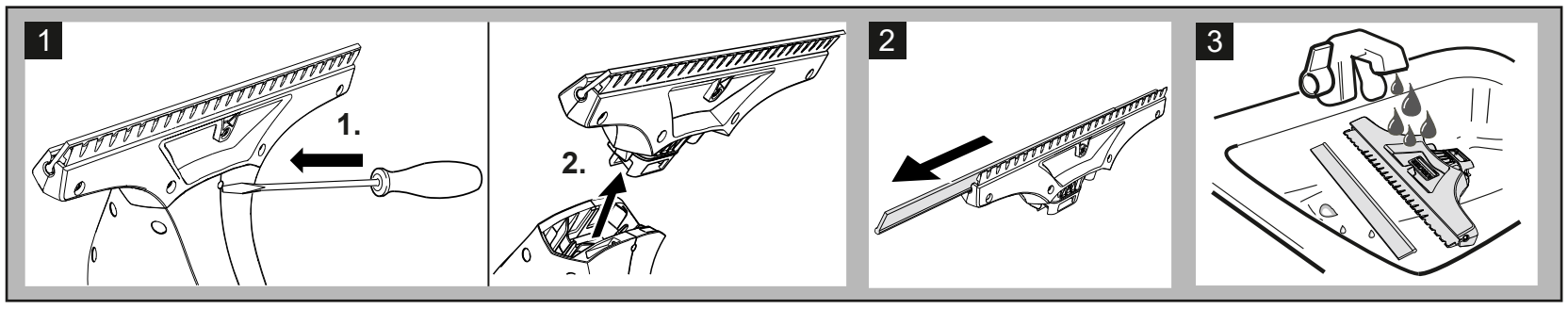
1
1.
2.
2
3

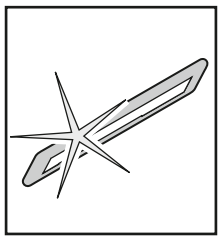

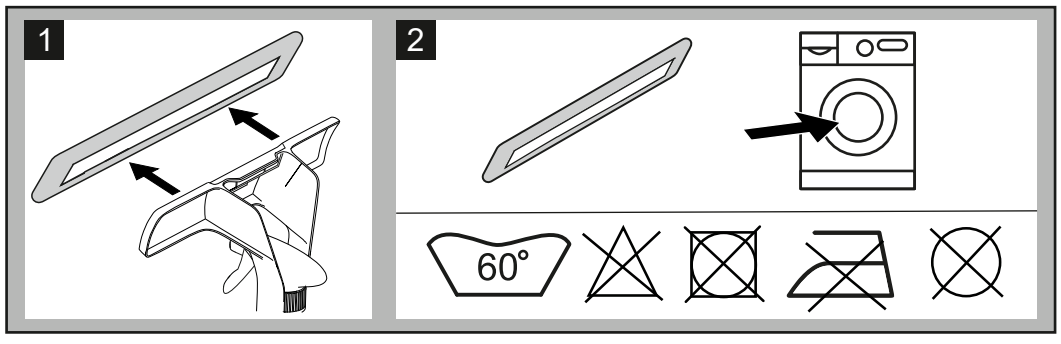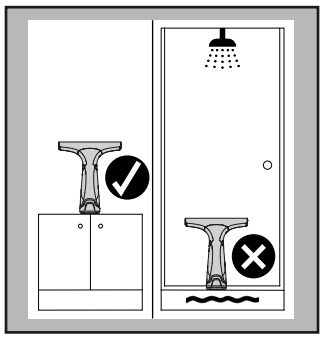
1
2
60°