Miele

Lietošanas instrukcija
Veļas žāvētājs ar siltumsūkni

Pirms ierīces uzstādīšanas, pievienošanas un palaides **noteikti** izlasiet lietošanas rokasgrāmatu. Tādējādi jūs pasargāsiet sevi un novērsīsiet ierīces bojājumus.

lv-LV

M.-Nr. 11 898 730

Saturs

Jūsu ieguldījums vides aizsardzībā 7

Drošības norādījumi un brīdinājumi 8

Veļas žāvētāja vadība 20
Vadības panelis 20
Skāriendisplejs un skārientaustiņi 20
Galvenā izvēlne 21
Lietošanas piemēri 22
Programmu pārvietošana 23
Vadības paneļa apzīmējumu pārskats 25

Palaide 32
Uzstādīšana 32
Miera stāvoklis pēc uzstādīšanas 32
“Miele@home” 32
Displeja valodas iestatīšana 33

Elektroenerģijas taupīšana 36
Elektroenerģijas taupīšana 36
Atgriezeniskā saite 37

1. Pareiza veļas kopšana 38
Jāievēro jau mazgāšanas laikā 38
Veļas sagatavošana ievietošanai žāvētājā 38
Žāvēšana 39
Kopšanas simboli 39
Pareizā sausuma pakāpe 39

2. Veļas ielāde žāvētājā 40
Veļas ievietošana 40
“FragranceDos” pārbaude 40

3. Programmas izvēle 41
Veļas žāvētāja ieslēgšana 41
Izvēlieties programmu. 41

4. Programmas iestatījumu izvēle 42
Sausuma pakāpes izvēle 42
Laika programmu ilguma izvēle 43
Papildfunkciju izvēle 43

5. Programmas palaišana 44
Programmas uzsākšana 44

6. Programmas beigas — veļas izņemšana 45
Programmas beigas 45
Veļas izņemšana 45

Programmu pārskats 46

Papildfunkcijas 53
“DryFresh” 53
“PowerFresh” 53
“DryCare 40” 54
“Schonen plus” 54
“Quick” 54
“Eco” 54
Atsvaidzināšana 54
Pārskats: žāvēšanas programmas – papildfunkcijas 55

“Wash2Dry” 56
Izmantošanas priekšnosacījumi 56
Funkcijas “Wash2Dry” izvēle 56

Iecienītās programmas 57
Iecienīto programmu izveide 57
1. iespēja 57
2. iespēja 57
Nosaukuma ievadīšana 57
Biežāk lietoto programmu maiņa 57

Žāvēšanas palīgfunkcija 58

Taimers 59
Taimera iestatīšana 59
Taimera laika maiņa 59
Taimera laika dzēšana 59
Taimera ieslēgšana 59
“SmartStart” 60
Laikposma iestatīšana 60

Programmas norises maiņa 61
Veļas pievienošana vai izņemšana 61

Ūdens kondensāta tvertne 62
Ūdens kondensāta tvertnes iztukšošana 62
Ūdens kondensāta tvertnes uzpildīšana 63

Saturs

Smaržvielas flakona izmantošana 64
“FragranceDos” 64
Aizsarglentes noņemšana no smaržvielas flakona 64
Smaržvielas flakona ievietošana 65
Smaržvielas flakona atvēršana 66
Smaržvielas flakona aizvēršana 66
Smaržvielas flakona izņemšana / nomaiņa 67

Tīrīšana un apkope 68
Pūku filtrs 68
Smaržvielas flakona izņemšana 68
Redzamo pūku noņemšana 68
Pūku filtru un gaisa kanālu zonu rūpīga tīrīšana 69
Pūku filtru mitrā tīrīšana 70
Pamatnes filtra tīrīšana 71
Pamatnes filtra izņemšana 71
Pamatnes filtra tīrīšana 72
Pamatnes filtra vāciņa tīrīšana 73
Veļas žāvētāja tīrīšana 73

Problēmu novēršana 74
Ekrānā redzamie kļūdu paziņojumi pēc programmas pārtraukšanas 74
Norādījumi ekrānā 76
Neapmierinošs žāvēšanas rezultāts 77
Žāvēšanas process turpinās ļoti ilgi 78
Vispārīgas veļas žāvētāja problēmas 79
Pamatnes filtra nomaiņa 81
Pamatnes filtra atjaunošana 83
Siltummaiņa pārbaude 83
Pūku filtra ūdens kondensāta tvertnē tīrīšana 84
Ūdens kondensāta smidzinātāja sprauslas nomaiņa 84

Klientu apkalpošanas dienests 86
Kontaktinformācija traucējumu gadījumā 86
Atsevišķi pasūtāmi piederumi 86
Garantija 86

Saturs

Uzstādīšana 87
Pretskats 87
Skats no aizmugures 88
Veļas žāvētāja transportēšana 88
Veļas žāvētāja nogādāšana uzstādīšanas vietā 88
Uzstādīšana 89
Veļas žāvētāja līmeņošana 89
Miera stāvoklis pēc uzstādīšanas 89
Ventilācija 89
Pirms vēlākas transportēšanas 89
Uzstādīšanas papildu nosacījumi 90
Ūdens kondensāta novadīšana kanalizācijas sistēmā 91
Īpaši pieslēgšanas nosacījumi, kuru dēļ ir jāuzstāda pretatplūdes vārsts 91
Ūdens novadīšanas šļūtenes novietojums 92
Piemēri 92
Durvju vēršanās virziena maiņa 94
Eņģu maiņa 94
Montāža 99
Elektrotīkla pieslēgums 100

Tehniskie parametri 101
Mājsaimniecības veļas žāvētāja tehnisko datu lapa 102
Atbilstības deklarācija 104

Patēriņa dati 105

Saturs

Iestatījumi 106
Iestatījumu parādīšana 106
Vadība / indikācija ⚑ 107
“Sprache” ⚑ 107
“PIN-Code” 107
“Tageszeit” 107
“Verbrauch” 107
“Memory” 108
“Lautstärke” 108
“Helligkeit Display” 108
“Wash2Dry” 108
“Ausschalten Anzeige” 109
Savienošana tīklā 110
“Miele@home” 110
“SmartGrid” 111
“Fernsteuerung” 111
“RemoteUpdate” 112
Programmas norise 113
“Knitterschutz” 113
“Abkühltemperatur” 113
“Trockenstufen” 113
Iekārtas parametri 114
“Luftwegeanzeige” 114
“Leitfähigkeit” 114
“Rechtliche Informationen” 115

Garantijas noteikumi 116

Transportēšanas iepakojuma likvidēšana

Iepakojums pasargā iekārtu no iespējamiem bojājumiem pārvadāšanas laikā. Iepakojuma materiāli ir izraudzīti, ņemot vērā vides aizsardzības un materiālu otrreizējās izmantošanas prasības, tādēļ tos var pārstrādāt.

Iepakojuma atkārtota iekļaušana resursu aprites sistēmā palīdz ietaupīt izejvielas un samazināt atkritumu apjomu. Jūsu specializētais tirgotājs pieņems iepakojuma materiālus atpakaļ.

Nolietotās ierīces likvidēšana

Elektriskās un elektroniskās ierīces bieži satur vērtīgus materiālus. Tās satur arī noteiktas vielas, maisījumus un detaļas, kas bija nepieciešamas to darbībai un drošībai. Ja šie materiāli nokļūst sadzīves atkritumos vai ar tiem rīkojas neatbilstoši, tie var kaitēt cilvēku veselībai un apkārtējai videi. Tādēļ nekādā gadījumā neizmetiet nolietotās ierīces sadzīves atkritumos.

Tā vietā elektrisko un elektronisko ierīču nodošanai un pārstrādei izmantojiet pašvaldības, tirgotāja vai uzņēmuma “Miele” ierīkotos oficiālos, īpaši iekārtotos savākšanas un pieņemšanas punktus. Saskaņā ar likumdošanas aktiem jūs vienpersoniski atbildat par iespējamas personiskas informācijas dzēšanu likvidējamajā ierīcē. Lūdzu, nodrošiniet, lai līdz aizvešanas brīdim nolietotā ierīce tiktu uzglabāta bērniem nepieejamā vietā.

Drošības norādījumi un brīdinājumi

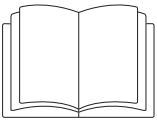

▶ Noteikti izlasiet šo lietošanas instrukciju.

Šis veļas žāvētājs atbilst noteiktajām drošības prasībām. Tomēr nepareiza lietošana var radīt traumas un materiālus zaudējumus.

Pirms sākat ekspluatēt veļas žāvētāju, rūpīgi izlasiet lietošanas instrukciju. Tajā ir sniegti svarīgi norādījumi par iebūvēšanu, drošību, lietošanu un apkopi. Tādējādi jūs pasargāsiet sevi, negūsiet traumas un nesabojāsiet veļas žāvētāju.

Saskaņā ar standartu IEC 60335-1 “Miele” norāda, ka nodaļa par veļas žāvētāja uzstādīšanu, kā arī norādījumi par drošību un brīdinājumi ir obligāti jāizlasa un jāievēro.

“Miele” neuzņemas atbildību par bojājumiem, kas ir radušies šo norādījumu neievērošanas dēļ.

Saglabājiet šo lietošanas instrukciju un nododiet to kopā ar iekārtu, ja mainās iekārtas īpašnieks.

Paredzētajam nolūkam atbilstoša lietošana

▶ Šis veļas žāvētājs ir paredzēts lietošanai mājsaimniecībā un tai pielīdzināmos apstākļos.

▶ Veļas žāvētājs nav paredzēts lietošanai ārpus telpām.

▶ Lietojiet veļas žāvētāju tikai mājsaimniecībā un tikai tādu tekstilmateriālu un izstrādājumu žāvēšanai, kas ir mazgāti ūdenī un kuru ražotājs kopšanas etiķetē ir norādījis, ka tos drīkst žāvēt veļas žāvētājā. Citādi lietošanas veidi nav atļauti. “Miele” neatbild par sekām, kas radušās paredzētajam nolūkam neatbilstošas lietošanas vai nepareizas apkalpošanas dēļ.

▶ Personas, kuras ierobežotu fizisko, garīgo un uztveres spēju vai pieredzes trūkuma un nezināšanas dēļ nevar droši lietot veļas žāvētāju, nedrīkst darboties ar to, ja blakus nav atbildīgās personas, kura uzrauga situāciju un sniedz nepieciešamos norādījumus.

Bērni un sadzīves tehnika

▶ Par 8 gadiem jaunāki bērni nedrīkst atrasties žāvētāja tiešā tuvumā bez pastāvīgas pieaugušo uzraudzības.

▶ Bērni no astoņu gadu vecuma drīkst lietot veļas žāvētāju bez pieaugušo uzraudzības tikai tad, ja viņiem ir izskaidrotas visas darbības tā, lai lietošana būtu pilnīgi droša. Bērniem ir jāapzinās ierīces nepareizas lietošanas radītais risks.

▶ Bērni nedrīkst tīrīt vai remontēt veļas žāvētāju bez uzraudzības.

▶ Ja veļas žāvētāja tuvumā atrodas bērni, tie ir rūpīgi jāpieskata. Neļaujiet bērniem rotaļāties ar veļas žāvētāju.

Tehniskā drošība

▶ Ņemiet vērā norādījumus nodaļā “Uzstādīšana”, kā arī nodaļā “Tehniskie dati”.

▶ Pirms uzstādīšanas pārbaudiet, vai veļas žāvētājam nav redzamu ārēju bojājumu.
Ja veļas žāvētājs ir bojāts, tā uzstādīšana un ekspluatācijas uzsākšana ir aizliegta.

▶ Pirms veļas žāvētāja pievienošanas noteikti salīdziniet uz identifikācijas datu plāksnītes norādītos pieslēguma parametrus (drošinātājus, spriegumu un frekvenci) ar elektrotīkla parametriem. Šaubu gadījumā vērsieties pie elektrotehnikas speciālista.

▶ Ir iespējama pagaidu vai ilglaicīga darbība no autonomas vai nesinhronizētas energoapgādes iekārtas (piemēram, autonomajiem tīkliem, dublējošajām sistēmām). Šādas darbības priekšnoteikums ir energoapgādes iekārtas atbilstība EN 50160 vai līdzīga standarta prasībām.
Ēkas instalācijā un šajā “Miele” ierīcē paredzēto aizsardzības pasākumu funkcijas un darbības veids ir jānodrošina arī autonomā vai nesinhronā režīmā vai arī tie ir jāaizstāj ar līdzvērtīgiem pasākumiem attiecībā uz instalāciju. Tas ir aprakstīts, piemēram, jaunākajā VDE-AR_E 2510-2 laidienā.

▶ Veļas žāvētāja elektrodrošība ir garantēta tikai tad, ja tas ir pievienots zemējuma sistēmai, kas atbilst spēkā esošajiem normatīviem. Svarīgi, lai šis drošības pamatprincips tiktu ievērots un šaubu gadījumā ēkas elektroinstalācijas pārbaudi veiktu elektrotehnikas speciālists. “Miele” neuzņemas nekādu atbildību par sekām, ko izraisa neesošs vai pārrauts zemējuma vads.

▶ Drošības apsvērumu dēļ kabeļu pagarinātāju lietošana ir aizliegta (aizdegšanās risks pārkaršanas dēļ).

▶ Bojātās detaļas drīkst nomainīt tikai ar “Miele” oriģinālajām rezerves daļām. Tikai šādu rezerves daļu lietošana garantē drošības prasību izpildi pilnā apjomā.

▶ Neprasmīgi veikti remontdarbi var izraisīt neparedzētas, bīstamas situācijas un apdraudēt iekārtas lietotāju, par ko “Miele” neuzņemas nekādu atbildību. Remontdarbus drīkst veikt tikai uzņēmuma “Miele” pilnvaroti speciālisti, citādi tiks anulēta garantija.

▶ Lai vajadzības gadījumā varētu nekavējoties atvienot veļas žāvētāju no elektrotīkla, jānodrošina, lai kontaktdakša un rozete vienmēr būtu pieejama.

▶ Lai neapdraudētu lietotāju, bojāts elektrības vads jānomaina uzņēmuma “Miele” pilnvarotam speciālistam.

▶ Bojājumu gadījumā vai tīrīšanas un apkopes laikā veļas žāvētājs ir atvienots no elektrotīkla tikai tad, ja:

- tā barošanas kabelis ir atvienots no elektrotīkla kontaktligzdas vai
- ir izslēgti mājas vai dzīvokļa elektroinstalācijas drošinātāji, vai
- ir izskrūvēti mājas vai dzīvokļa elektroinstalācijas drošinātāji.

▶ Paskaidrojumi par siltumsūkni un aukstumaģentu:
šis veļas žāvētājs darbojas ar gāzveida aukstumaģentu, ko saspiež kompresors. Aukstumaģents, kas saspiešanas rezultātā ir ieguvis augstāku temperatūru, sašķidrinātā veidā tiek ievadīts noslēgtā cirkulācijas sistēmā un izplūst cauri siltummaiņa mezglam, kur notiek siltumapmaiņa ar garām plūstošo žāvēšanas gaisu.

⚠ Pāragra ekspluatācijas uzsākšana var radīt veļas žāvētāja bojājumus.

Tā rīkojoties, var sabojāt siltumsūkni.

Pēc veļas žāvētāja uzstādīšanas nogaidiet vienu stundu, pirms sākat tā ekspluatāciju.

- Dūcošas skaņas, ko žāvēšanas laikā rada siltumsūknis, ir parasta parādība. Tās nekādā gadījumā neliecina par traucējumiem veļas žāvētāja darbībā.
- Aukstumaģents nedeg un nav sprādzienbīstams.
- Šis veļas žāvētājs satur fluorizētas siltumnīcefekta gāzes. Hermētiski noslēgts.

Aukstumaģenta apzīmējums	R134a	R134a	R450A
Aukstumaģenta daudzums	0,48 kg	0,30 kg	0,31 kg
Aukstumaģenta globālās sasilšanas potenciāls	1430 kg CO_2 e	1430 kg CO_2 e	605 kg CO_2 e
Iekārtas globālās sasilšanas potenciāls	686 kg CO_2 e	429 kg CO_2 e	188 kg CO_2 e
Šajā veļas žāvētājā izmantotā aukstumaģenta apzīmējums un daudzums, kā arī globālās sasilšanas potenciāls ir norādīts identifikācijas datu plāksnītē (veļas žāvētāja aizmugurē).			

▶ Brīvo zonu starp ierīces apakšmalu un grīdu nedrīkst aizsegt vai samazināt ne ar cokola līstēm, ne pūkainiem paklājiem utt. Citādi netiks nodrošināta pietiekama gaisa pievade.

▶ Veļas žāvētāja durvju atvēršanas zonā nedrīkst atrasties veramas un bīdāmas durvis vai uz pretējo pusi veramas durvis.

▶ Šo veļas žāvētāju nedrīkst lietot nestacionārās uzstādīšanas vietās (piemēram, uz kuģiem).

▶ Nedrīkst veikt nekādas veļas žāvētāja modifikācijas, izņemot pārveidojumus, ko nepārprotami akceptē uzņēmums “Miele”.

▶ Šis veļas žāvētājs īpašu prasību (piemēram, attiecībā uz temperatūru, mitrumu, ķīmisko izturību, noturību pret berzi un vibrāciju) dēļ ir aprīkots ar īpašu apgaismojumu. Šo īpašo apgaismojumu drīkst izmantot tikai paredzētajam lietojumam. Tas nav piemērots telpas apgaismošanai. Nomaiņu drīkst veikt tikai “Miele” pilnvarots speciālists vai “Miele” Klientu apkalpošanas dienests.

Pareiza lietošana

▶ Nenovietojiet veļas žāvētāju telpās, kas ir pakļautas sala iedarbībai. Pat tad, ja temperatūra ir tikai tuvu nullei, tā var nelabvēlīgi ietekmēt veļas žāvētāja darbību. Ūdens kondensāta sasalšana sūknī un ūdens novadīšanas šļūtenē var izraisīt iekārtas bojājumus.

▶ Maksimālais veļas iepildes daudzums ir 9,0 kg. Atsevišķām programmām paredzēto samazināto veļas svaru varat uzzināt nodaļā “Programmu pārskats”.

▶ Aizdegšanās risks!
Šo veļas žāvētāju nedrīkst pieslēgt pie vadāmas kontaktligzdas (piemēram, ar laika taimeru vai elektrisku ierīci slodzes maksimumu atslēgšanai).
Ja žāvēšanas programma tiek pārtraukta pirms dzesēšanas fāzes pabeigšanas, pastāv veļas pašaizdegšanās risks.

▶ **Brīdinājums!** Veļas žāvētāju nekādā gadījumā nedrīkst izslēgt pirms žāvēšanas programmas beigām. Tas ir pieļaujams tikai ārkārtas gadījumā, ja nekavējoties tiek nodrošināta visas veļas izņemšana un izklāšana, lai varētu izdalīties siltums.

▶ Daudzās programmās karsēšanas fāzei seko dzesēšanas fāze, lai tekstilizstrādājumi saglabātu temperatūru, kas neizraisa to bojājumus (piemēram, lai nepieļautu veļas pašaizdegšanos). Tikai pēc tam programmas izpilde ir pabeigta.
Visa veļa vienmēr ir jāizņem tūlīt pēc programmas beigām.

▶ Lai nepieļautu aizdegšanās risku, tekstilizstrādājumus nedrīkst žāvēt veļas žāvētājā, ja tie:

- pirms tam nav mazgāti;
- nav pietiekami tīri un ir notraipīti ar eļļu, smērvielām vai citiem netīrumiem (piemēram, virtuves darbinieku vai kosmētiķu apģērbi, uz kuriem ir eļļas, taukvielu vai krēmu atliekas). Ja tekstilizstrādājumi nav pietiekami iztīrīti, iespējama to pašaizdegšanās pat pēc izņemšanas no veļas žāvētāja;
- ir apstrādāti ar ugunsnedrošiem tīrīšanas līdzekļiem vai piesūkušies ar acetonu, spirtu, benzīnu, petroleju, traipu tīrītājiem, terpentīnu, vasku vai vaska noņēmēju, kā arī citām ķimikālijām (šādi izstrādājumi var būt, piemēram, grīdas beržamie, mazgājamās drānas un slotu pārvalki);
- ir piesūkušies ar matu laku, matu fiksācijas līdzekļiem, nagu lakas noņēmēju vai tamlīdzīgu materiālu atliekām.

Ļoti netīrus tekstilizstrādājumus mazgājiet īpaši rūpīgi.
Lietojiet papildu daudzumu mazgāšanas līdzekļa un izvēlieties augstu mazgāšanas temperatūru. Šaubu gadījumā izmazgājiet tos vairākkārt.

▶ Jāizņem visi priekšmeti no kabatām (piemēram, šķiltavas, sērkociņi).

▶ Lai nepieļautu aizdegšanās risku, tekstilmateriālus vai citus izstrādājumus nekādā gadījumā nedrīkst žāvēt, ja:

- to tīrīšanai ir lietotas rūpnieciskās ķimikālijas (piemēram, ķīmiskajā tīrītavā);
- tie lielākoties ir izgatavoti no porainās gumijas, gumijas vai gumiju saturošām detaļām (piemēram, lateksa izstrādājumi, dušas cepures, ūdensdroši tekstilmateriāli, ar gumiju pārklāti materiāli un apģērba gabali, kā arī ar gumijas skaidiņām pildīti spilveni);
- tiem ir pildījums un virskārtas bojājumi (piemēram, spilveni vai jakas); ja pildījums izkrīt, tas var izraisīt aizdegšanos.

▶ Pēc katras žāvēšanas reizes aizveriet iekārtas durvis. Tādējādi tiek novērsta iespēja, ka

- bērni mēģina ierāpties veļas žāvētājā vai paslēpt tajā dažādus priekšmetus;
- veļas žāvētājā iekļūst mazi dzīvnieki.

▶ Neatbalstieties pret iekārtas durvīm un nesēdieties uz tām. Pretējā gadījumā veļas žāvētājs var apgāzties.

▶ Pūku filtri ir jāiztīra pēc katras žāvēšanas reizes.

▶ Pūku filtrs vai pamatnes filtrs pēc mitrās tīrīšanas ir jāizžāvē. Mitru pūku filtru / pamatnes filtru dēļ žāvēšanas laikā var rasties darbības traucējumi.

▶ Veļas žāvētāju nekādā gadījumā nedrīkst lietot bez pūku filtriem vai

- ar bojātiem pūku filtriem,
- bojātiem pamatnes filtriem.

Pretējā gadījumā pastiprināta pūku uzkrāšanās var bojāt veļas žāvētāju.

▶ Ja kondensāts no ierīces tiek novadīts kanalizācijas sistēmā, piemēram, pakarinot ūdens novadīšanas šļūteni uz izlietnes malas, tā jānodrošina pret noslīdēšanu.
Pretējā gadījumā šļūtene var noslīdēt un izplūdušais ūdens kondensāts nodarīt postījumus.

▶ Ūdens kondensāts nav paredzēts dzeršanai.
Tā dzeršana var kaitēt gan cilvēkam, gan dzīvniekam.

▶ No telpas, kurā ir uzstādīts veļas žāvētājs, vienmēr rūpīgi jāiztīra putekļi un pūkas.
Iekārtā iesūknētajā dzesēšanas gaisā iekļuvušas netīrumu daļiņas ar laiku var izraisīt siltummaiņa aizsērēšanu.

▶ Veļas žāvētāju nedrīkst apsmidzināt vai apšļakstīt ar ūdeni vai cita veida šķidrumu.

▶ Veļas mīkstinātāji un tamlīdzīgi produkti jālieto tikai saskaņā ar šo produktu lietošanas norādījumiem.

Smaržu flakona izmantošana (papildus nopērkams piederums)

▶ Drīkst izmantot tikai oriģinālos “Miele” smaržu flakonus.

▶ Smaržvielas flakonu uzglabājiet tikai pārdošanas iepakojumā, tādēļ to neizmetiet.

▶ Uzmanību! Smaržviela var izplūst. Smaržvielas flakonu vai pūku filtru ar tajā ievietotu smaržvielas flakonu turiet vertikāli un nekad nelieciet guļus vai slīpi.

▶ Izlijušu smaržvielu nekavējoties noslaukiet ar šķidrumu uzsūcošu drānu: no grīdas, no žāvētāja, no žāvētāja daļām (piemēram, pūku sieta).

▶ Ja smaržviela ir uzlijusi uz ķermeņa: **ādu** rūpīgi nomazgājiet ar ūdeni un ziepēm; **acis** vismaz 15 minūtes skalojiet ar tīru ūdeni. Norīšanas gadījumā rūpīgi izskalojiet **muti** ar tīru ūdeni. Ja smaržviela nokļuvusi acīs vai norīta, vērsieties pie ārsta.

▶ Nekavējoties novelciet apģērbu, uz kura ir izlijusi smaržviela. Apģērbu vai dvieļus rūpīgi izmazgājiet, izmantojot mazgāšanas līdzekli, un izskalojiet.

▶ Iespējama aizdegšanās vai veļas žāvētāja bojājumi, ja netiek ievēroti šādi norādījumi:

- nekad neuzpildiet smaržvielas flakonu;
- nekad nelietojiet bojātu smaržvielas flakonu.

▶ Tukšo smaržvielas flakonu izmetiet kopā ar sadzīves atkritumiem un nekad neizmantojiet to citam nolūkam.

▶ Ņemiet vērā arī smaržvielas flakonam pievienoto informāciju.

Piederumi

▶ Piederumus drīkst uzstādīt vai pievienot tikai tad, ja to nepārprotami ir atļāvis uzņēmums “Miele”.
Ja ierīcē ir uzstādītas vai tai ir pievienotas nepiederīgas daļas, garantija un / vai ražotāja atbildība par izstrādājumu tiek anulēta.

▶ “Miele” veļas žāvētāju un veļas mašīnu var uzstādīt vertikālā mazgāšanas un žāvēšanas kolonnā. Tam ir nepieciešams papildus nopērkamais “Miele” veļas mašīnas un žāvētāja savienošanas komplekts. Ir jāpievērš uzmanība tam, lai veļas mašīnas un žāvētāja komplekts būtu atbilstošs “Miele” veļas žāvētājam un “Miele” veļas mašīnai.

▶ Pievērsiet uzmanību tam, lai kā papildpiederums iegādājamā “Miele” pamatne būtu atbilstoša šim veļas žāvētājam.

▶ “Miele” garantē funkcijas nodrošinošo rezerves daļu piegādi līdz 15 gadiem, bet vismaz 10 gadus pēc jūsu žāvētāja sērijas ražošanas pārtraukšanas.

⚠ “Miele” neuzņemas atbildību par sekām, ko izraisa drošības norādījumu un brīdinājumu neievērošana.

Veļas žāvētāja vadība

Vadības panelis

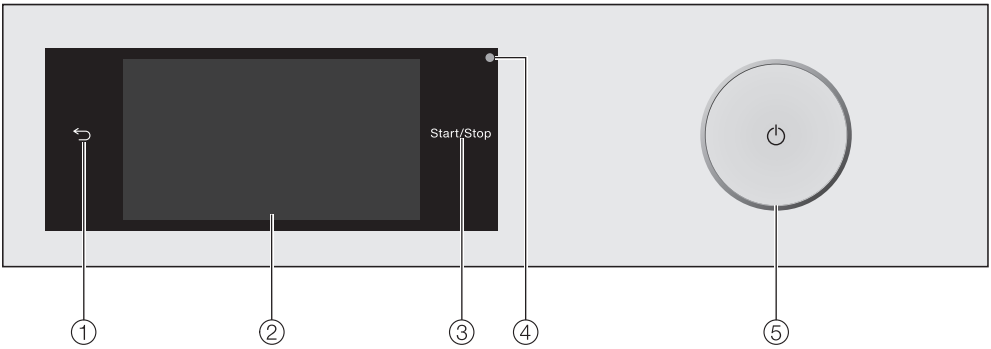

① **Skārientaustiņš ⮌**
Izvēlne tiek pārslēgta uz iepriekšējo līmeni.

② **Skārienekrāns**

③ **Skārientaustiņš "Start/Stop"**
Pieskaroties skārientaustiņam *"Start/Stop"*, tiek sākta izvēlētā programma vai pārtraukta sāktā programma. Skārientaustiņš mirgo, tiklīdz ir iespējams sākt programmu, un pēc programmas uzsākšanas deg nepārtraukti.

④ **Optiskā pieslēgvieta**
Paredzēta klientu apkalpošanas dienesta darbiniekiem datu pārraides vajadzībām.

⑤ **Taustiņš ⏻**
Veļas žāvētāja ieslēgšanai un izslēgšanai. Lai taupītu elektroenerģiju, veļas žāvētājs izslēdzas automātiski. Izslēgšanās notiek 15 minūtes pēc programmas / pretburzīšanās fāzes beigām vai pēc ieslēgšanas, ja netiek veiktas turpmākas darbības.

Skāriendisplejs un skārientaustiņi

Skārientaustiņi ⮌ un *"Start/Stop"*, kā arī skārientaustiņi displejā reaģē uz pirkstgalu pieskārieniem.

Skāriendispleju var saskrāpēt ar smailiem vai asiem priekšmetiem, piemēram, ar zīmuli.
Pieskarieties skāriendisplejam tikai ar pirkstiem.

Galvenā izvēlne

Pēc veļas žāvētāja ieslēgšanas ekrānā tiek parādīta galvenā izvēlne.

No galvenās izvēlnes var atvērt visas svarīgās apakšizvēlnes.

Pieskaroties skārientaustiņam ⌂, jebkurā brīdī var atgriezties galvenajā izvēlnē. Iepriekš iestatītās vērtības netiek saglabātas.

Galvenā izvēlne – 1. lapa

Pārvelkot ar pirkstu ekrānam, var ritināt uz galvenās izvēlnes otro lapu.

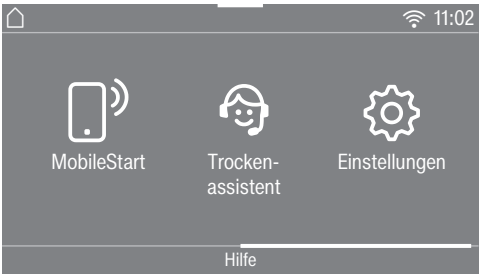

Galvenā izvēlne – 2. lapa

Simbols ᯤ blakus pulksteņa laikam tiek parādīts, ja žāvētājs ir pieslēgts tīklam.

Programmas

Žāvēšanas programmas izvēlei.

☆ Iecienītās programmas

Ir iespējams saglabāt līdz 12 žāvēšanas programmām ar individuāli izvēlētiem iestatījumiem (skatīt nodaļu “Iecienītās programmas”).

“Wash2Dry”

Veļai pielāgota žāvēšanas programma tiek iestatīta atkarībā no tīklam pieslēgtās veļas mašīnas.

Ieteikums: Lai funkcija “Wash2Dry” kļūtu redzama, žāvētājam ir jābūt pieslēgtam tīklam.

“MobileStart”

Ar “MobileStart” funkciju žāvētāju var vadīt attālināti ar “Miele” lietotni.

Jābūt ieslēgtam iestatījumam “Fernsteuerung”.

Pieskarieties skārientaustiņam “MobileStart” un izpildiet ekrānā redzamos norādījumus.

Žāvēšanas palīgfunkcija

Žāvēšanas palīgfunkcija secīgi norāda veicamās darbības, lai jūs izvēlētos optimālo žāvēšanas programmu savai veļai (skatīt nodaļu “Žāvēšanas palīgfunkcija”).

Iestatījumi

Izvēlnē “Iestatījumi” veļas žāvētāja elektroniku var pielāgot dažādām lietošanas prasībām (skatīt nodaļu “Iestatījumi”).

Lietošanas piemēri

Izvēles saraksti

Programmu izvēlne

Pārvelkot ar pirkstu pa ekrānu, izvēlnes sarakstā var ritināt pa kreisi vai pa labi. Uzlieciet pirkstu uz skārienekrāna un pavelciet to vēlamajā virzienā.

Oranžā ritjosla norāda, ka pastāv vēl citas izvēles iespējas.

Lai izvēlētos žāvēšanas programmu, pieskarieties programmas nosaukumam.

Ekrāns tiek pārslēgts uz izvēlētās programmas pamata izvēlni.

Papildfunkciju izvēlne

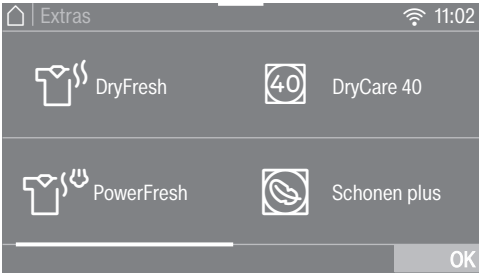

Pārvelkot ar pirkstu pa ekrānu, izvēlnes sarakstā var ritināt pa kreisi vai pa labi. Uzlieciet pirkstu uz skārienekrāna un pavelciet pirkstu vēlamajā virzienā.

Oranžās krāsas ritjosla norāda, ka pastāv vēl citas izvēles iespējas.

Lai izvēlētos papildfunkciju, pieskarieties tās skārientaustiņam.

Izvēlētā papildfunkcija tiek iezīmēta oranžā krāsā.

Lai papildfunkciju atkal atceltu, vēlreiz pieskarieties tās skārientaustiņam.

Pieskaroties skārientaustiņam *“OK”*, iezīmētā papildfunkcija tiek aktivēta.

Programmu pārvietošana

Programmu izvēlnē programmas var pārvietot un tādējādi mainīt to rindas secību.

- Turiet pirkstu uz vēlamās programmas, līdz ap to tiek parādīts ierāmējums.
- Lai pārvietotu programmu, virziet pirkstu vēlamajā virzienā.
- Vēlamajā vietā atlaidiet pirkstu.

Programma ir pārvietota.

Skaitlisko vērtību iestatīšana

Dažās izvēlnēs ir iespējams iestatīt skaitliskas vērtības.

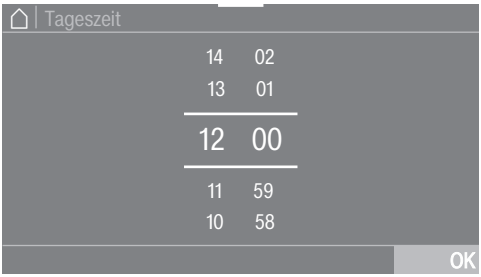

Ievadiet skaitļus, velkot ar pirkstu pa ekrānu augšup un lejup. Uzlieciet pirkstu uz skaitļa, kas ir jāmaina, un pavelciet nepieciešamajā virzienā. Ar skārientaustiņu "OK" iestatītā vērtība tiek pieņemta.

Ieteikums: Pieskaroties oranžajiem skaitļiem starp abām līnijām tikai īslaicīgi, tiek parādīts ciparu bloks. Kad ir ievadīta derīga vērtība, skārientaustiņš "OK" tiek iezīmēts zaļā krāsā.

Nolaižamā izvēlne

Nolaižamajā izvēlnē var apskatīt dažādu informāciju, piemēram, par kādu žāvēšanas programmu.

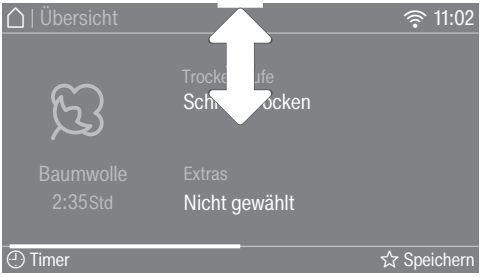

Pieskarieties augšējai ekrāna malai vidū un velciet pirkstu pa ekrānu lejup.

Palīdzības apskatīšana

Dažās izvēlnēs displeja apakšējā rindā tiek parādīts "Hilfe".

- Lai apskatītu norādījumus, pieskarieties skārientaustiņam "Hilfe".
- Lai atgrieztos iepriekšējā ekrāna skatā, pieskarieties skārientaustiņam "Schließen".

Izvēlnes līmeņa aizvēršana

- Lai atgrieztos iepriekšējā ekrāna skatā, pieskarieties skārientaustiņam ⮌.

Līdz šim veiktās ievades, kas nav apstiprinātas ar "OK", netiek saglabātas.

Vadības paneļa apzīmējumu pārskats

de	lv
“Miele@home” einrichten?	Izveidot “Miele@home”?
0:00 Std	00:00 stundas
00:20 Std	00:20 stundas
1 Std	1 stunda
12 Std	12 stundas
2 Std	2 stundas
2:35 Std	2:35 stundas
24 Std	24 stundas
Abkühltemperatur	Atdzišanas temperatūra
Aktivieren	Aktivēšana
Ändern	Mainīt
Anlegen	Novietot
Auffrischen	Atjaunināt
Aus	Izslēgt
Ausschalten Anzeige	Indikācijas izslēgšana
Automatic	Automātisks
Baumwolle	Kokvilna
Baumwolle Bügelfeucht	Mitra kokvilnas veļa gludināšanai
Baumwolle Hygiene	Kokvilna, higiēniskā
Baumwolle Schranktrocken	Kokvilna ievietošanai skapī
Begrüßungston	Sveiciena signāls
Bettwäsche	Gultasveļa
Bitte Tür öffnen und schließen	Lūdzu, atveriet un aizveriet durvis
Bitte warten	Lūdzu, uzgaidiet
Blockierung erkannt. Wäsche lockern und neu starten.	Konstatēta bloķēšana. Atbrīvojiet veļu un palaidiet no jauna.

Veļas žāvētāja vadība

de	lv
Blusen	Blūzes
Bügelfeucht	Mitra veļa pakaramajam
dansk	Dāņu valoda
Dauer	Ilgums
Deaktivieren	Deaktivēt
deutsch	Vācu valoda
EcoFeedback	Informācija par energopatēriņu
Ein	Ieslēgt
Ein, nicht im lfd. Programm	Ieslēgt, bet ne programmas izpildes laikā
Eine spätere Einrichtung ist in “Einstellungen” / “Miele@home” möglich.	Ierīkošana vēlāk ir iespējama sadaļā “Iestatījumi” / “Miele@home”.
Einrichten	Ierīkošana
Einstellen	Iestatīt
Einstellungen	Iestatījumi
Empfindlich	Jutīgs
Ende / Abkühlen	Beigas / dzesēšana
Ende / Knitterschutz	Beigas / pretburzīšanās režīms
Ende um	Beigt plkst.
Endeton	Beigu signāls
Energieverbrauch	Elektroenerģijas patēriņš
english (AU)	Angļu valoda (AU)
english (CA)	Angļu valoda (CA)
english (GB)	Angļu valoda (GB)
english (US)	Angļu valoda (US)
Entleeren Sie den Behälter oder prüfen Sie den Ablauf.	Iztukšojiet tvertni vai pārbaudiet noteku.
Express	Paātrināti

de	lv
Express Schranktrocken	Paātrināti, ievietošanai skapī
Extras	Papildfunkcijas
Extratrocken	Īpaši sauss
Favoriten	Iecienītās programmas
Fehler F. Wenn Geräteneustart ohne Erfolg, rufen Sie den Kundendienst.	Radies bojājums. Ja veļas mašīnu neizdodas iedarbināt atkārtoti, sazinieties ar klientu apkalpošanas dienestu.
Feinwäsche	Smalkveļa
Feinwäsche Schranktrocken	Smalkveļa ievietošanai skapī
Fernsteuerung	Tālvadība
Feuchte Wäsche glätten	Gludināt mitru veļu
Filterverschmutzung	Netīrs filtrs
Finish Dampf	Apstrāde ar tvaiku
Finish Seide	Zīda pēcapstrāde
Finish Wolle	Vilnas pēcapstrāde
Flusen- und Sockelfilter reinigen. Weitere Informationen finden Sie in der Gebrauchsanweisung.	Pūku filtra un pamatnes filtra tīrīšana. Papildinformācija ir pieejama lietošanas instrukcijā.
FragranceDos	Smaržvielas flakons
Gesamtverbrauch	Kopējais patēriņš
Helligkeit Display	Displeja spilgtums
Hilfe	Palīdzība
Imprägnieren	Impregnēšana
Imprägnieren / Reaktivieren	Impregnēt / reaktivēt
Imprägnieren Schranktrocken	Impregnēšana ievietošanai skapī
ja	Jā
Jeans	Džinsi
Jeans Schranktrocken	Džinsi ievietošanai skapī
Knitterschutz	Aizsardzība pret burzīšanos

de	lv
Kondensatbehälter mit Wasser befüllen	Piepildiet kondensāta tvertni ar ūdeni
Kopfkissen groß	Liels spilvens
Kopfkissen normal	Normāls spilvens
Korbprogramm	Groza programma
Lautstärke	Skaļums
Leichttrocken	Viegli sauss
Leitfähigkeit	Vadītspēja
Letztes Programm	Pēdējā programma
Löschen	Dzēst
Lüften kalt	Ventilācija ar aukstu gaisu
Lüften warm	Siltā vēdināšana
Luftwegeanzeige	Gaisa kanāla indikācija
Mangelfeucht	Mitra veļa rullēšanai
Memory	Atmiņas funkcija
Miele@home	“Miele@home”
Miele@mobile	“Miele@mobile”
MobileControl	“MobileControl”
MobileStart	“MobileStart” funkcija
Möchten Sie das Programm abbrechen?	Vēlaties atcelt programmu?
Neu einrichten	Ierīkot no jauna
Nicht gewählt	Nav atlasīta(-s)
Niedrig <150 mS	Zems <150 ms
Normal	Parasts
Oberhemden	Virskrekli un blūzes
Oberhemden Schranktrocken	Krekli ievietošanai skapī
OK	Labi

de	lv
Open-Source-Lizenzen	Atvērtā pirmkoda licences
Outdoor	Virsdrēbes
Per App	Izmantojot lietotni
Per WPS	Izmantojot “Wi-Fi” aizsargāto iestatīšanu
Perfect Dry	Perfekti sauss
Pflegeleicht	Viegli kopjama veļa
Pflegeleicht Schranktrocken	Viegli kopjama veļa ievietošanai skapī
PIN-Code	PIN kods
Programm abgebrochen.	Programma atcelta
Programme	Programmas
Rechtliche Informationen	Juridiskā informācija
Reinigen Sie den Flusenfilter. Überprüfen Sie die Luftführung.	Iztīriet pūku filtru. Pārbaudiet gaisa padevi.
RemoteUpdate	“RemoteUpdate” funkcija
Restzeit	Atlikušais laiks
Rücksetzen	Atiestatīt
Schließen	Aizvērt
Schonen +	Saudzīgi +
Schonen plus	Saudzīgi plus
Schranktrocken	Ievietošanai skapī
Schranktrocken +	Ievietošanai skapī +
Schranktrocken plus	Žāvēšana ievietošanai skapī plus
SmartGrid	“SmartGrid” funkcija
SmartStart	“SmartStart” funkcija
Sofort starten	Sākt nekavējoties
Speichern	Saglabāt
Sportwäsche	Sporta apģērbs

de	lv
Sprache	Valoda
Start / Stop	Sākt / apturēt
Start um	Sākt plkst.
Tageszeit	Diennakts laiks
Tastenton	Taustiņa skaņa
Textilien	Tekstilizstrādājumi
Timer	Taimers
Trockenassistent	Žāvēšanas palīgs
Trockene Wäsche glätten	Gludināt sausu veļu
Trockenstufe	Sausuma pakāpe
Trockenstufen	Veļas sausuma pakāpes
Trocknen	Žāvēšana
T-Shirts	T krekli
Türöffnung möglich	Durvju atvēršana iespējama
Übersicht	Pārskats
Überspringen	Izlaist
Umbenennen	Pārdēvēt
Unempfindlich	Nejutīgs
Verbindungsstatus	Savienojuma statuss
Verbrauch	Patēriņš
Verschieben	Pārvietot
Vorbügeln	Priekšgludināšana
Wäsche nachlegen	Veļas papildināšana
Weiter	Tālāk
Welche Verbindungsmethode möchten Sie nutzen?	Kuru savienojuma metodi vēlaties izmantot?
Zeitformat	Laika formāts

de	lv
Zweck	Mērķis

Uzstādīšana

Pirms ekspluatācijas uzsākšanas pārliecinieties, ka visi nodaļā “Uzstādīšana” minētie norādījumi ir ievēroti.
Izlasiet šo lietošanas instrukciju, it īpaši nodaļu “Uzstādīšana”.

Aizsargplēves un reklāmu uzlīmju noņemšana

■ Noņemiet:

- aizsargplēvi no durvīm (ja tāda ir);
- visas reklāmu uzlīmes (ja tādas ir) no iekārtas priekšpuses un vāka.

Nenoņemiet uzlīmes, kas kļūst redzamas pēc durvju atvēršanas (piemēram, identifikācijas datu plāksnīti).

Miera stāvoklis pēc uzstādīšanas

⚠ Pāragra ekspluatācijas uzsākšana var radīt veļas žāvētāja bojājumus.
Tā rīkojoties, var sabojāt siltumsūkni.
Pēc veļas žāvētāja uzstādīšanas nogaidiet vienu stundu, pirms sākat tā ekspluatāciju.

“Miele@home”

Jūsu veļas žāvētājs ir aprīkots ar integrētu WLAN moduli.

Lai to izmantotu, ir nepieciešams:

- bezvadu lokālais tīkls (WLAN);
- mobilā lietotne “Miele”;
- “Miele” lietotāja konts. Lietotāja kontu var izveidot, izmantojot “Miele” programmu.

“Miele” lietotne sniegs jums norādījumus, kā izveidot savienojumu starp veļas žāvētāju un mājas bezvadu lokālo tīklu.

Pēc veļas žāvētāja iekļaušanas savā bezvadu lokālajā tīklā, izmantojot lietotni, var veikt šādas darbības:

- attāli vadīt savu veļas žāvētāju;
- iegūt informāciju par sava veļas žāvētāja darba stāvokli;
- iegūt norādījumus par sava veļas žāvētāja programmu norisi.

Iekļaujot veļas žāvētāju bezvadu lokālajā tīklā, paaugstinās elektroenerģijas patēriņš, pat ja veļas žāvētājs ir izslēgts.

Pārliecinieties, ka veļas žāvētāja uzstādīšanas vietā ir pietiekami spēcīgs WLAN tīkla signāls.

Bezvadu lokālā tīkla savienojuma pieejamība

Bezvadu lokālā tīkla savienojumam ir kopīgs frekvences diapazons ar citām ierīcēm (piem., mikroviļņu krāsnīm, tālvadības rotaļlietām). Tādēļ var rasties īslaicīgi vai nepārtraukti savienojuma traucējumi. Traucējumu dēļ var nebūt iespējams pastāvīgi nodrošināt piedāvātās funkcijas.

“Miele@home” pieejamība

“Miele” lietotnes izmantošana ir atkarīga no “Miele@home” pakalpojuma pieejamības jūsu valstī.

“Miele@home” pakalpojums nav pieejams katrā valstī.

Informāciju par pieejamību var iegūt tīmekļa vietnē www.miele.com.

Programma “Miele”

Programmu “Miele” var bez maksas lejupielādēt “Apple App Store®” vai “Google Play Store™”.

Lejupielādēt no App Store

IELĀDĒT NO Google Play

Veļas žāvētāja ieslēgšana

■ Nospiediet taustiņu ⏻.

Iegaismojas sveiciena ekrāns.

Displejā tiek secīgi norādītas darbības iekārtas ekspluatācijas sākšanas procedūras veikšanai.

Displeja valodas iestatīšana

Tiek parādīts uzaicinājums izvēlēties displeja valodu. Valodas iestatījumu vēlāk jebkurā brīdī var mainīt iestatījumu izvēlnē.

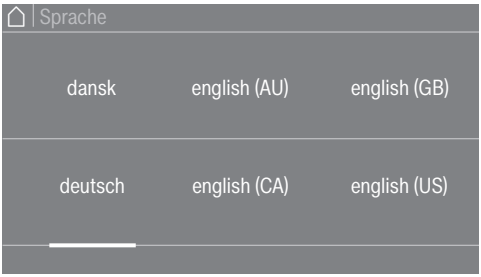

■ “Šķiriet” lapas pa labi vai pa kreisi, līdz tiek parādīta nepieciešamā valoda.

■ Pieskarieties vēlamās valodas skārientaustiņam.

Izvēlētā valoda ir iezīmēta oranžā krāsā un displejs pārslēdzas uz nākamo iestatījumu.

“Miele@home” ierīkošana

- Ja vēlaties ierīkot “Miele@home” uzreiz, pieskarieties skārientaustiņam “weiter”.

Ieteikums: Ja vēlaties atlikt ierīkošanu uz vēlāku laiku, pieskarieties skārientaustiņam “überspringen”. Ekrānā tiek parādīts paziņojums:
ℹ “Eine spätere Einrichtung ist in „Einstellungen“/„Miele@home“ möglich.”.
Apstipriniet to ar skārientaustiņu “OK”.

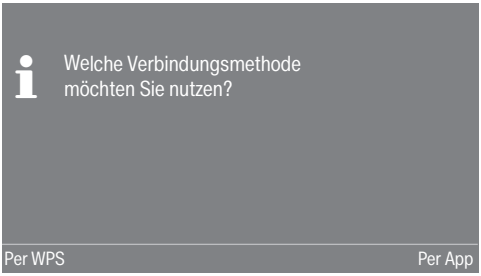

- Izvēlieties vēlamo savienojuma veidu.

Ekrāns un “Miele” lietotne sniegs norādījumus turpmāko darbību veikšanai.

Savienojuma veidam “Per WPS” ir nepieciešams maršrutētājs ar iespējotu “WPS”.

- 2 minūšu laikā aktivējiet savā maršrutētājā “WPS” funkciju.

Laika formāta iestatīšana

Diennakts laiks var tikt attēlots 24 vai 12 stundu formātā.

- Atlasiet vēlamo laika formātu un apstipriniet ar skārientaustiņu “OK”.

Displejs tiek pārslēgts uz nākamo iestatījumu.

Pulksteņa laika iestatīšana

Šis aicinājums tiek parādīts tikai tad, ja veļas žāvētājs nav savienots ar bezvadu lokālo tīklu.

Savienojot ar bezvadu lokālo tīklu, pulksteņa laiks tiek iestatīts automātiski.

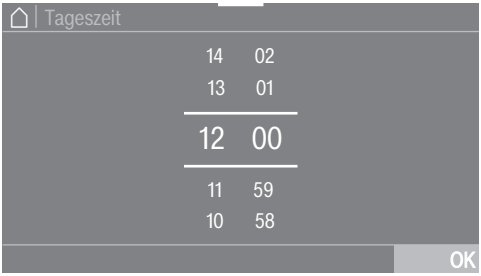

- Uzlieciet pirkstu uz skaitļa, kas ir jāmaina, un pavelciet nepieciešamajā virzienā.
- Apstipriniet ar skārientaustiņu “OK”.

Displejā tiek parādīta papildu informācija.

Palaišanas turpināšana

- Izlasiet informāciju nodaļā “1. Pareizās veļas kopšanas ievērošana”.
- Pēc tam varat izvēlēties programmu un ievietot žāvētājā veļu, kā aprakstīts nodaļā “2. Veļas ievietošana žāvētājā” un “3. Programmas izvēle”.

Pirmā palaišanas reize ir pabeigta tad, kad kāda programma ir veikta pilnībā ilgāk nekā 1 stundu.

Elektroenerģijas taupīšana

Šis veļas žāvētājs ar siltumsūkņu tehnoloģiju ir paredzēts energoefektīvai žāvēšanai. Veicot turpmāk minētos pasākumus, var ietaupīt vēl vairāk elektroenerģijas, jo tie lieki nepaildzina žāvēšanas laiku.

- Pēc mazgāšanas izgrieziet veļu ar maksimālo veļas mašīnas centrifūgas apgriezienu skaitu.
  Piemēram, izgriežot veļu ar 1600, nevis 1000 apgr./min., žāvējot var ietaupīt aptuveni 20% elektroenerģijas, kā arī laiku.
- Ievietojiet iekārtā maksimālo attiecīgajai žāvēšanas programmai paredzēto veļas daudzumu. Tas nodrošinās optimālu elektroenerģijas patēriņu kopējam veļas daudzumam.
- Nodrošiniet, lai telpas temperatūra nebūtu pārāk augsta. Ja telpā atrodas arī citas ierīces, kas izstaro siltumu, tās ir jāizslēdz vai jānodrošina papildu ventilācija.
- Pēc katras žāvēšanas reizes jāiztīra pūku filtri veļas ievietošanas zonā.

Norādījumus par pūku filtru un cokola filtra tīrīšanu skatiet nodaļā “Tīrīšana un kopšana”.

- Ja iespējams, izmantojiet no diennakts laika atkarīgu, izdevīgu elektroenerģijas tarifu. Vaicājiet informāciju savam elektroenerģijas piegādātājam. Šī sākuma laika atlikšanas funkcija atbalsta izdevīgu tarifu izmantošanu: žāvēšanas procesa automātiskas sākšanas laiku var iestatīt 24 stundu diapazonā.

Atgriezeniskā saite

Nolaižamajā izvēlnē varat iegūt informāciju par sava veļas žāvētāja energopatēriņu.

Displejā ir redzama šāda informācija:

- pirms programmas izpildes – prognoze par energopatēriņu;
- programmas izpildes laikā vai programmas beigās – faktiskais energopatēriņš.

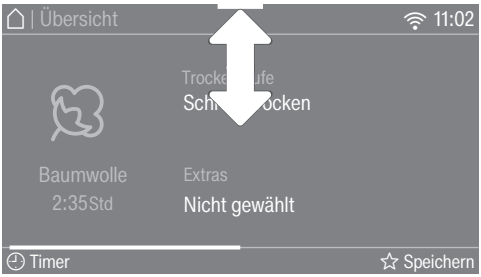

■ Atveriet nolaižamo izvēlni.

1. Prognoze

Joslas diagramma parāda pirms programmas palaides energopatēriņa prognozi.

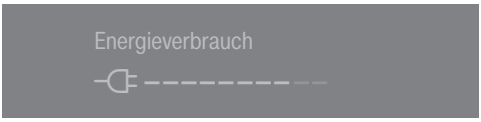

Jo vairāk joslas diagrammas stabiņu ir redzams, jo vairāk elektroenerģijas tiek patērēts.

Prognoze mainās atkarībā no izvēlētās žāvēšanas programmas un izvēlētajām papildfunkcijām.

2. Faktiskais patēriņš

Programmas izpildes laikā un programmas beigās var nolasīt faktiskā energopatēriņa datus un arī izmaksas.

Ja energopatēriņš ir ļoti mazs, tiek rādīts < 0,1 kWh un izmaksas 0,00. Papildu informāciju par izmaksu ievadīšanu skatiet nodaļas “Iestatījumi” sadaļā “Patēriņš”.

Patēriņa un izmaksu rādījums programmas izpildes laikā mainās.

Papildus tam programmas beigās pirms durvju atvēršanas var apskatīties filtru piesārņojumu %.

“Filterverschmutzung”
0 % = neliels
50 % = vidējs
100 % = liels
Palielinoties filtru piesārņojumam, paildzinās programmas darbības laiks, tādējādi palielinot energopatēriņu.

Pēc durvju atvēršanas vai pēc automātiskās izslēgšanās programmas beigās dati tiek pārslēgti atpakaļ uz prognozi.

Ieteikums: Varat apskatīt pēdējās žāvēšanas programmas patēriņa datus un kopējo patēriņu (skatīt nodaļas “Iestatījumi” sadaļu “Patēriņš”).

1. Pareiza veļas kopšana

Jāievēro jau mazgāšanas laikā

- Sevišķi netīrus tekstilizstrādājumus mazgājiet īpaši rūpīgi: izmantojiet pietiekamu mazgāšanas līdzekļa daudzumu un izvēlieties augstu temperatūru, šaubu gadījumā mazgāšanu atkārtojiet vairākas reizes.
- Nedrīkst žāvēt pilošus tekstilizstrādājumus. Veļas izgriešanai veļas mašīnā izvēlieties maksimālo centrifūgas apgriezienu skaitu. Jo lielāks ir izgriešanas apgriezienu skaits, jo vairāk laika un elektroenerģijas ietaupīsiet žāvēšanas procesā.
- Jaunus krāsainus tekstilizstrādājumus pirms pirmās žāvēšanas reizes mazgājiet atsevišķi no citas veļas, tos nedrīkst žāvēt kopā ar gaišiem izstrādājumiem. Šādi tekstilizstrādājumi žāvēšanas laikā var nokrāsot pārējo veļu (un arī veļas žāvētāja plastmasas daļas). Tekstilizstrādājumiem var pielipt arī citas krāsas pūkas.
- Cietinātu veļu var žāvēt veļas žāvētājā. Taču, lai sasniegtu nepieciešamo cietināšanas rezultātu, jālieto divkāršs cietinātāja daudzums.

Veļas sagatavošana ievietošanai žāvētājā

⚠ No veļas neizņemti svešķermeņi var radīt bojājumus.

Svešķermeņi var izkust, aizdegties vai uzsprāgt.

Izņemiet no veļas visus svešķermeņus (piemēram, mazgāšanas līdzekļa dozēšanas palīgierīces, šķiltavas utt.).

⚠ Nepareiza lietošana un vadība var izraisīt ugunsgrēku.

Veļa var aizdegties un radīt nelabojamus bojājumus žāvētājam un telpai.

Izlasiet un ievērojiet informāciju nodaļā “Drošības norādījumi un brīdinājumi”.

- Sašķirojiet tekstilizstrādājumus pēc šķiedru un auduma veida, vienāda izmēra, vienādiem kopšanas simboliem, kā arī pēc vēlamās sausuma pakāpes.
- Pārbaudiet, vai tekstilizstrādājumu / veļas šuves un vīles ir nevainojamā kārtībā. Tādējādi netiks pieļauta iespēja, ka izkrīt tekstilizstrādājumu pildījums. Žāvēšanas laikā pastāv ugunsgrēka risks.
- Uzbužiniet tekstilizstrādājumus.
- Sasieniet auduma jostas un priekšautu lences.
- Aizpogājiet segu pārvalkus un spilvendrānas, lai tajās neiekļūtu sīki veļas gabali.
- Aizveriet āķus un sprādzes.
- Atveriet jaku aizdares un garus rāvējslēdzējus, lai apģērbs varētu vienmērīgi izžūt.
- Nostipriniet vai izņemiet no krūšturiem vaļīgas stīpas.
- Īpašos gadījumos samaziniet ielādes daudzumu. Viegli kopjami tekstilmateriāli vairāk saburzās, ja palielinās ielādes daudzums. Īpaši tas attiecas uz ļoti jutīgiem audumiem (piemēram, virskrekliem, blūzēm).

Žāvēšana

Ieteikums: Izlasiet nodaļu “Programmu pārskats”, kurā ir pieejami visi dati par programmām un ielādes daudzumu.

- Ņemiet vērā katrai programmai norādīto maksimālo ielādes daudzumu. Tas nodrošinās optimālu elektroenerģijas patēriņu kopējam veļas daudzumam.
- Ar dūnām pildītu tekstilizstrādājumu iekšējais audums atkarībā no kvalitātes var sarauties. Tāpēc apstrādājiet šādus izstrādājumus tikai programmā *“Vorbügeln”*.
- Tīra lina izstrādājumus drīkst žāvēt veļas žāvētājā tikai tad, ja tas ir norādīts uz kopšanas etiķetes. Pretējā gadījumā audums var kļūt plūksnains. Tāpēc apstrādājiet šādus izstrādājumus tikai programmā *“Vorbügeln”*.
- Vilnas un jaukti vilnas materiāli mēdz savelties un sarauties. Šādus izstrādājumus apstrādājiet tikai programmā *“Finish Wolle”*.
- Trikotāžas izstrādājumi (piemēram, T krekli, apakšveļa) pirmajā mazgāšanas reizē var sarauties. Lai nepieļautu turpmāku saraušanos, nežāvējiet šos izstrādājumus pārāk ilgi. Ja iespējams, iegādājieties nedaudz lielākus trikotāžas izstrādājumus.
- Ja tekstilizstrādājumi ir jutīgi pret temperatūru un burzīšanos, samaziniet ielādes daudzumu. Turklāt izvēlieties papildfunkciju *“Schonen plus”* un īpaši jutīgiem tekstilizstrādājumiem – papildfunkciju *“DryCare 40”*.

Kopšanas simboli

Žāvēšana	
	Temperatūra
	normāla vai augstāka
	samazināta*
	nedrīkst žāvēt žāvētājā

* Ieteikums: izvēlieties *“DryCare 40”* vai *“Shonen plus”*

Gludināšana un rullēšana	
	Temperatūra
	••• augsta, •• vidēja, • pazemināta
	nedrīkst gludināt vai rullēt

Pareizā sausuma pakāpe

- *“HygieneDry”* īpašām higiēnas prasībām izturīgiem tekstilizstrādājumiem
- *“Extratrocken”* tekstilizstrādājumiem vairākās kārtās vai īpaši bieziem audumiem
- *“Schranktrocken plus”* visiem tekstilizstrādājumiem, kas uzreiz tiek ievietoti skapī
- *“Schranktrocken”* tekstilizstrādājumiem, kas var sarauties. Vai vieglas kokvilnas vai džersija tekstilizstrādājumiem
- *“Bügelfeucht”* vai *“Mangelfeucht”* tekstilizstrādājumu pēcapstrādei

Ieteikums: Programmām *“Baumwolle”*, *“Pflegeleicht”* un *“Automatic”* var individuāli pielāgot sausuma pakāpes (mitrāka vai sausāka). Skatiet nodaļas “Iestatījumi” sadaļu “Programmas norise”.

Veļas ievietošana

Tekstilizstrādājumi var tikt bojāti.
Pirms ievietošanas vispirms izlasiet nodaļu “1. Pareizas veļas kopšanas ievērošana”.

- Atveriet durvis.
- Izņemiet no tvertnes palikušos tekstilizstrādājumus vai to daļas.
- Ievietojiet tvertnē uzbužinātu veļu.

Nepārpildiet tvertni. Veļa tiks noslogota un tas ietekmēs žāvēšanas rezultātu. Jāņem vērā, ka tad notiks pastiprināta burzīšanās.

Veļa var tikt sabojāta, ja apģērba gabali tiek iespiesti starp durvju atveri un durvīm.

“FragranceDos” pārbaude

Ja neizmantojat smaržvielas flakonu, pārbaudiet, vai “FragranceDos” ievietnes ir aizvērtas.

Smaržvielas flakona izmantošana ir aprakstīta nodaļā “Smaržvielas flakons”.

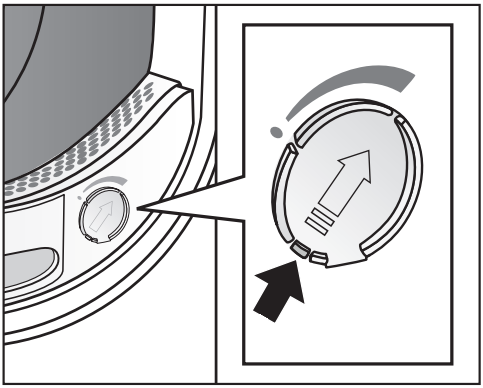

- Novelciet bīdņa uzliktni līdz galam uz leju (bultiņa), lai ievietne tiktu aizvērta. Pretējā gadījumā sakrāsies pūkas.

Durvju aizvēršana

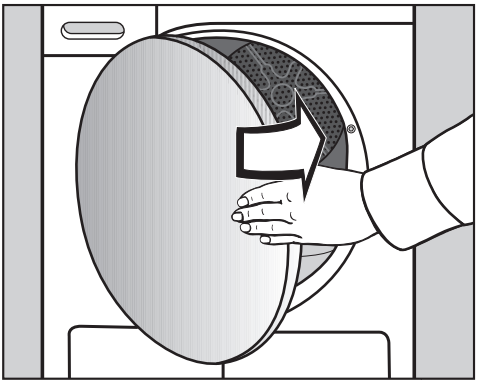

- Ierīces durvis aizveriet ar vieglu vēzienu.

Veļas žāvētāja ieslēgšana

- Lai ieslēgtu, pieskarieties skārientaustiņam ⏻.

Ieteikums: Ūdens kondensātu var izmantot dažādiem programmu lietojumiem.

Skatiet nodaļas “Ūdens kondensāta tvertne” sadaļu “Ūdens kondensāta tvertnes uzpildīšana”. Nodaļās “Programmu pārskats” un “Papildfunkcijas” var uzzināt, uz kuriem programmu lietojumiem tas attiecas.

Izvēlieties programmu.

Programmu var izvēlēties dažādos veidos.

- Pieskarieties skārientaustiņam “Programme”.

- Displejā “šķiriet” lapas pa labi, līdz tiek parādīta nepieciešamā programma.
- Pieskarieties programmas skārientaustiņam.

Displejs tiek pārslēgts uz izvēlni “Übersicht”.

Ieteikums: Nolaižamajā izvēlnē var apskatīt maksimālo ielādes daudzumu izvēlētajai programmai.

Programmas izvēlei ir vēl 4 alternatīvas.

1. funkcija “Wash2Dry”
2. biežāk lietotās programmas
3. žāvēšanas palīgfunkcijas
4. “MobileStart”

Sausuma pakāpes izvēle

Nodaļā “Programmu pārskats” pārbaudiet, kurai programmai var atlasīt sausuma pakāpi un kura sausuma pakāpe atbilst jūsu prasībām.

- Pieskarieties skārientaustiņam “Trockenstufe”.

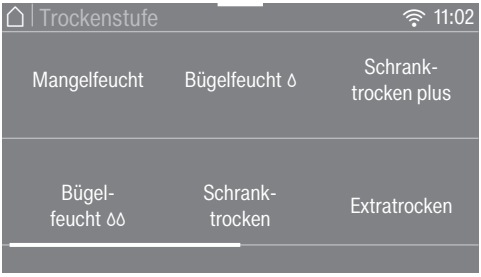

- Ritiniet pa ekrānu, līdz tiek parādīta nepieciešamā sausuma pakāpe.
- Pieskarieties sausuma pakāpes skārientaustiņam.

Sausuma pakāpe *“HygieneDry”*

Ieteikums: Dažās programmās var izvēlēties sausuma pakāpi *“HygieneDry”*. Tiek izpildītas īpašas higiēnas prasības izturīgiem tekstilizstrādājumiem ar kopšanas simbolu ⊡.

Ar *“HygieneDry”* ilgāku laikposmu notiek žāvēšana ar nemainīgu temperatūru (paildzinās temperatūras uzturēšanas laiks). Tādējādi tiek iznīcināti mikroorganismi (piemēram, baktērijas vai putekļu ērcītes) un veļā tiek samazināts alergēnu daudzums.

Ieteikums: Attiecīgajai programmai uz pusi samaziniet šajā lietošanas instrukcijā norādīto maksimālo ielādes daudzumu.

Temperatūras uzturēšanas laiks

- Uzsākot programmu ar sausuma pakāpi *“HygieneDry”*, tiek parādīta programmas norises laika sākotnējā prognoze.
- Sākumā programma veic parasto veļas kopšanas žāvēšanas procesu. Žāvēšanas laika atskaite norit līdz 0 minūtēm. Pēc tam sākas temperatūras uzturēšanas laiks.
- Uzsākot temperatūras uzturēšanas laiku, atlikušais programmas norises laiks tiek paildzināts par 85 minūtēm, tādējādi sasniedzot higiēnisku žāvēšanas rezultātu.

Programma ar izvēlētu sausuma pakāpi *“HygieneDry”* ir jāpabeidz bez pārtraukšanas.
Pretējā gadījumā mikroorganismi netiks iznīcināti.
Nepārtrauciet žāvēšanas programmu.

Laika programmu ilguma izvēle

Ilgumu var mainīt ar 10 minūšu soli.

Programmām:
“Lüften kalt”: 20 min. – 1.00 h
“Lüften warm”: 20 min. – 2.00 h
“Korbprogramm”: 40 min. – 2.30 h

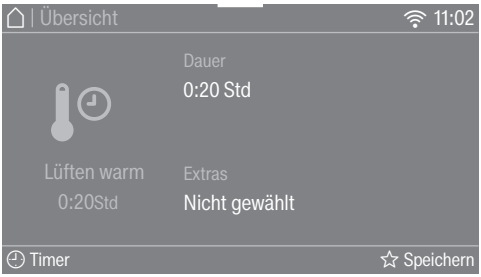

- Pieskarieties skārientaustiņam “Dauer” (tikai programmā *“Lüften warm”*).

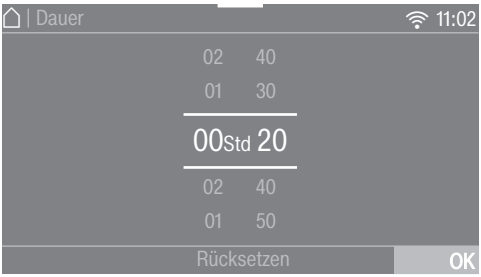

- Uzlieciet pirkstu uz skaitļa, kas ir jāmaina, un pavelciet pirkstu nepieciešamajā virzienā.

- “Lüften warm”

- Apstipriniet ar skārientaustiņu “OK”.

- “Lüften kalt”, “Korbprogramm”

- Pieskarieties skārientaustiņam *“Start/ Stop”*.

Sākas programmas izpilde.

Papildfunkciju izvēle

Nodaļā “Papildfunkcijas” pārbaudiet, kura papildfunkcija atbilst jūsu prasībām un kurai programmai var izvēlēties papildfunkciju.

- Pieskarieties skārientaustiņam “Extras”.

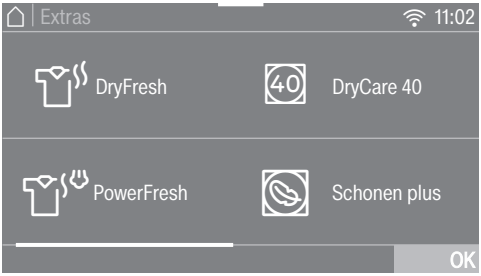

- Pieskarieties vēlamās papildfunkcijas skārientaustiņam.

Ieteikums: Atkārtoti pieskaroties skārientaustiņam, papildfunkciju var atcelt.

- Lai apskatītu citas papildfunkcijas, ritiniet pa ekrānu.

- Apstipriniet ar skārientaustiņu “OK”.

Tiek parādīts izvēlētās papildfunkcijas simbols.

Programmas uzsākšana

Ja pulsējoši mirgo skārientaustiņš *“Start / Stop”*, programmu var uzsākt.

- Pieskarieties skārientaustiņam *“Start / Stop”*.

Skārientaustiņš *“Start / Stop”* ir izgaismots pastāvīgi.

Displejā iedegas “Trocknen” un programmas atlikušā ilguma rādījums.

Īsi pirms programmas beigām veļa tiek atdzesēta.

Ieteikums: Nolaižamajā izvēlnē var apskatīt izvēlēto sausuma pakāpi vai ilgumu un enerģijas patēriņu.

Rādījums “Perfect Dry” tiek izgaismots tikai programmās ar sausuma pakāpes iestatījumu:

- tukšs punkts pēc programmas palaides;

  Vēlāk tiek rādīta arī attiecīgajā brīdī sasniegtā sausuma pakāpe.

- pilns punkts ar sasniegto sausuma pakāpi.

“PerfectDry” mēra veļas atlikušo mitrumu. Programmās ar sausuma pakāpi “PerfectDry” nodrošina precīzu žāvēšanu, ko ietekmē arī kaļķa saturs ūdenī. “Perfect Dry” tam pielāgojas un atlikušā ilguma rādījums kļūst arvien precīzāks.

Ja žāvētājā ievietojat nedaudz tekstilizstrādājumu vai sausu veļu, šīs izmaiņas konstatē tvertnes aizpildījuma sensors. Drīz pēc programmas palaišanas automātiskā ielādes atpazīšana pārslēdz izvēlēto programmu uz ierobežotu programmas izpildes laiku un saudzējošā režīmā turpina žāvēt vai vēdināt jūsu veļu.

> Veļa un tekstilizstrādājumi var tikt bojāti.
>
> Nepieļaujiet veļas un tekstilizstrādājumu pāržāvēšanu.

Elektroenerģijas taupīšana

Pēc 10 minūtēm indikāciju elementi tiek aptumšoti un taustiņš *“Start / Stop”* mirgo.

- Lai aktivētu indikāciju elementus, pieskarieties skārientaustiņam *“Start / Stop”* (tas neietekmē programmas norisi).

Tvertnes apgaismojums pēc programmas izpildes uzsākšanas izslēdzas.

Veļas pievienošana

Pēc programmas sākšanas vēl var pievienot veļu.

- Rīkojieties saskaņā ar aprakstu nodaļas “Programmas norises maiņa” sadaļā “Veļas pievienošana vai izņemšana”.

Programmas beigas

Programma ir pabeigta, kad tiek parādīts "Ende/Knitterschutz". Taustiņš *"Start / Stop"* vairs nemirdz.

Šis veļas žāvētājs izslēdzas automātiski 15 minūtes pēc pretburzīšanās cikla beigām (programmām bez aizsardzības pret burzīšanos – 15 minūtes pēc programmas beigām).

Veļas izņemšana

Atveriet durvis tikai tad, kad žāvēšanas cikls ir pabeigts. Pretējā gadījumā veļa programmas beigās netiks pienācīgi izžāvēta un atdzesēta.

- Atveriet durvis oranžās atzīmes pusē.

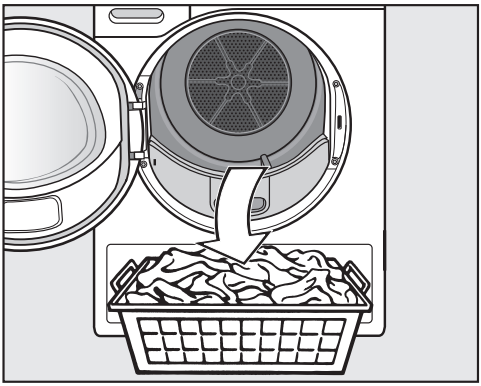

- Izņemiet veļu.

Pāržāvējot tvertnē aizmirsto veļu, to var sabojāt.

Vienmēr izņemiet visus veļas gabalus no tvertnes.

- Lai izslēgtu, pieskarieties skārientaustiņam ⏻.

- Iztīriet pūkas no 2 pūku filtriem durvju iepildīšanas zonā: nodaļa "Tīrīšana un kopšana", sadaļa "Pūku filtri".
- Ar vieglu vēzienu aizveriet iekārtas durvis.
- Iztukšojiet ūdens kondensāta tvertni.

Žāvējot pilnu ielādes daudzumu programmās *"Baumwolle"* un *"Baumwolle"* ⬡, iesakām izvadīt ūdens kondensātu ārēji ar izplūdes šļūteni. Tādējādi programmas norises laikā nebūs jāiztukšo kondensāta ūdens tvertne.

Tvertnes apgaismojums

Atverot žāvētāja durvis, tvertne un pārskatāma zona žāvētāja priekšā tiek apgaismota. Tādējādi pamanīsiet visus veļas gabalus tvertnē vai savā veļas grozā. Tvertnes apgaismojums izslēdzas automātiski (enerģijas taupīšana).

Ieteikums: Lai atkal ieslēgtu tvertnes apgaismojumu, atveriet nolaižamo izvēlni izvēlnē "Pārskats" un pieskarieties skārientaustiņam ☼.

Programmu pārskats

Visas ar * apzīmētās svara vērtības attiecas uz žāvējamās veļas svaru.

“Baumwolle”	**maksimāli** 9 kg*
“HygieneDry”	
Izstrādājumi	- Kokvilnas vai lina tekstilizstrādājumi, kas atrodas tiešā saskarē ar ādu, piemēram, apakšveļa, zīdaiņu veļa, gultasveļa, frotē dvieļi. - Citi izturīgi tekstilizstrādājumi ar īpašām higiēnas prasībām.
Ieteikums	- Izvēlieties īpašu higiēnas prasību gadījumā. - Samaziniet maksimālo ielādes daudzumu uz pusi.
“Extratrocken”, “Schranktrocken plus”, “Schranktrocken”	
Izstrādājumi	Kokvilnas tekstilizstrādājumi vienā vai vairākās kārtās. Tie ir, piemēram, T krekli, apakšveļa, zīdaiņu drēbītes, darba apģērbs, jakas, segas, priekšauti, halāti, frotē dvieļi, frotē pludmales dvieļi, frotē peldmēteļi un siltā / frotē gultasveļa.
Ieteikums	- *“Extratrocken”* izvēlieties dažādiem tekstilizstrādājumiem vairākās kārtās un īpaši bieziem izstrādājumiem. - Trikotāžas izstrādājumus (piemēram, T kreklus, apakšveļu un zīdaiņu veļu) nedrīkst žāvēt līdz pakāpei *“Extratrocken”*, jo tie var sarauties.
“Bügelfeucht ◊”, “Bügelfeucht ◊◊”, “Mangelfeucht”	
Izstrādājumi	Visi kokvilnas vai lina tekstilizstrādājumi, kuriem ir jāveic pēcapstrāde. Tā ir, piemēram, galda veļa, gultasveļa vai cietināta veļa.
Ieteikums	Rullēšanai paredzētā veļa līdz rullēšanai ir jāsatin, lai tā saglabātu nepieciešamo mitrumu.

“Baumwolle”	**maksimāli** 9 kg*
Izstrādājumi	Normāli mitra veļa, kā aprakstīts sadaļā *“Baumwolle Schranktrocken”*.
Norādījums	- Šajā programmā žāvēšana notiek tikai līdz sausuma pakāpei *“Schranktrocken”*. - Programma *“Baumwolle”* elektroenerģijas patēriņa ziņā ir visefektīvākā normāli mitras kokvilnas veļas žāvēšanai.
Norādījums pārbaudes institūcijām	- Programma *“Baumwolle”* ir pārbaudes programma saskaņā ar Regulu Nr. 392/2012/ES par energomarķējumu un tiek veikta atbilstoši standartam EN 61121. - Izvēloties programmas iestatījumu *“Baumwolle”* un *“Baumwolle”*, ūdens kondensāts jāizvada ārēji pa ūdens novadīšanas šļūteni.
“Pflegeleicht”	**maksimāli** 4 kg*
“HygieneDry”, “Schranktrocken plus”, “Schranktrocken”, “Bügelfeucht ◊”, “Bügelfeucht ◊◊”	
Izstrādājumi	Viegli kopjami tekstilizstrādājumi no sintētikas, kokvilnas vai jauktām šķiedrām. Tas ir, piemēram, darba apģērbs, halāti, puloveri, kleitas, bikses, galda drānas un zeķes.
Ieteikums	- *“HygieneDry”* izturīgiem tekstilizstrādājumiem ar īpašām higiēnas prasībām. - Samaziniet maksimālo ielādes daudzumu uz pusi.
“Feinwäsche”	**maksimāli** 2,5 kg*
“Schranktrocken”, “Bügelfeucht ◊”, “Bügelfeucht ◊◊”	
Izstrādājumi	Jutīgi tekstilizstrādājumi ar kopšanas simbolu ⊙ no sintētiskās šķiedras, jauktiem materiāliem, mākslīgā zīda vai vieglākai kopšanai apstrādātas kokvilnas. Tie ir, piemēram, virskrekli, blūzes, sieviešu apakšveļa un izstrādājumi ar aplikācijām.
Ieteikums	Lai veļa žāvēšanas laikā mazāk burzītos, vēl vairāk ir jāsamazina veļas ielādes daudzums.

Programmu pārskats

“Bettwäsche”	**maksimāli** 4 kg*
“HygieneDry”, “Extratrocken”, “Schranktrocken plus”, “Schranktrocken”, “Bügelfeucht ◊”, “Bügelfeucht ◊◊”, “Mangelfeucht”	
Izstrādājumi	Gultasveļa, palagi, spilvenu pārvalki
Ieteikums	- *“HygieneDry”* izturīgiem tekstilizstrādājumiem ar īpašām higiēnas prasībām. - Samaziniet maksimālo ielādes daudzumu uz pusi.
“Automatic”	**maksimāli** 5 kg*
“Schranktrocken plus”, “Schranktrocken”, “Bügelfeucht” ◊, “Bügelfeucht” ◊◊	
Izstrādājumi	Jaukti tekstilizstrādājumi, kas ir paredzēti žāvēšanai programmās *“Baumwolle”* un *“Pflegeleicht”*.
“Finish Wolle”	**maksimāli** 2 kg*
Izstrādājumi	Tekstilizstrādājumi no vilnas un jauktiem vilnas materiāliem: pulloveri, adītas jakas, zeķes.
Norādījums	- Vilnas tekstilizstrādājumi neilgu laiku tiek uzbužināti un kļūst mīkstāki, taču netiek pilnībā izžāvēti. - Izņemiet tekstilizstrādājumus tūlīt pēc programmas beigām.
“Finish Seide”	**maksimāli** 1 kg*
Izstrādājumi	Tekstilizstrādājumi no žāvēšanai piemērota zīda: blūzes, krekli.
Norādījums	- Burzīšanās mazināšanas programma, tomēr tekstilizstrādājumi netiek izžāvēti pilnībā. - Izņemiet tekstilizstrādājumus tūlīt pēc programmas beigām.
“Express”	**maksimāli** 4 kg*
“Extratrocken”, “Schranktrocken plus”, “Schranktrocken”, “Bügelfeucht ◊”, “Bügelfeucht ◊◊”, “Mangelfeucht”	
Izstrādājumi	Izturīgi tekstilmateriāli ar simbolu programmai *“Baumwolle”*.
Norādījums	Programmas ilgums tiek samazināts.
“Oberhemden”	**maksimāli** 2 kg*
“Schranktrocken plus”, “Schranktrocken”, “Bügelfeucht” ◊, “Bügelfeucht” ◊◊	
Izstrādājumi	Krekli, kreklblūzes

“Jeans”	**maksimāli** 3 kg*
“Schranktrocken plus”, “Schranktrocken”, “Bügelfeucht” ◊, “Bügelfeucht” ◊◊	
Izstrādājumi	Visi izstrādājumi no džinsa auduma, piemēram, jakas, bikses, krekli un svārki.
“Finish Dampf”	**maksimāli** 1 kg*
“Schranktrocken”, “Bügelfeucht ◊◊”	
Izstrādājumi	- Visi izstrādājumi no kokvilnas vai linu auduma - Viegli kopjami tekstilizstrādājumi no kokvilnas, jauktām šķiedrām vai sintētikas. Tās ir, piemēram, kokvilnas bikses, vējjakas un krekli.
Ieteikums	- Tekstilizstrādājumu samitrināšanai pirms gludināšanas - Lai nogludinātu tekstilizstrādājumus, kuriem ir burzījumi - Izvēlieties *“Bügelfeucht”*, ja tekstilizstrādājumi ir jāgludina. - Turklāt tekstilizstrādājumi šajā programmā tiek atsvaidzināti. Lai pastiprinātu atsvaidzināšanas efektu, var izmantot “DryFresh” flakonu (papildus iegādājams piederums).
Norādījums	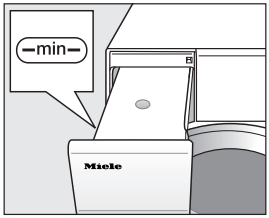 - Programmas sākumā uzkrātais ūdens kondensāts no ūdens kondensāta tvertnes caur smidzinātāja sprauslu tiek iesmidzināts tvertnē. Tāpēc ūdens kondensāta tvertnei ir jābūt piepildītai ar ūdeni vismaz līdz atzīmei —min—. - Kad ūdens tiek smidzināts tvertnē, ir dzirdama dūkšana.
Sporta apģērbs	**maksimāli** 3 kg*
“Schranktrocken plus”, “Schranktrocken”, “Bügelfeucht” ◊, “Bügelfeucht” ◊◊	
Izstrādājumi	Sporta un fizisko aktivitāšu tērpi no žāvēšanai veļas žāvētājā piemērotiem materiāliem.

Programmu pārskats

“Korbprogramm”	**maksimālā ielāde grozā** 3,5 kg
Norādījums	- Šo programmu var izvēlēties tikai tad, ja ir “Miele” žāvēšanas grozs TRK 555 (papildus pasūtāms piederums). - Ievērojiet žāvēšanas groza lietošanas instrukciju. - Pievērsiet uzmanību, lai, piemēram, piedurknes, lentes, jostas vai zābaku stulmi, nesaskartos ar žāvētāja tvertni vai tvertnes ribām. Tvertnei griežoties, veļa var samesties mezglā un sabojāt žāvēšanas grozu un žāvētāju. 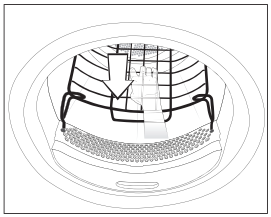
Tekstilmateriāli / izstrādājumi	Lietojiet šo programmu tikai tādu veļas žāvētājam piemērotu izstrādājumu žāvēšanai vai vēdināšanai, kurus nedrīkst pakļaut mehāniskai slodzei.
“Outdoor”	**maksimāli** 2,5 kg*
“Schranktrocken”, “Bügelfeucht ◊”	
Izstrādājumi	Āra apģērbi no žāvēšanai veļas žāvētājā piemērotiem materiāliem.
“Imprägnieren”	**maksimāli** 2,5 kg*
Izstrādājumi	Žāvēšanai veļas žāvētājā piemēroti tekstilizstrādājumi, piemēram, mikrošķiedras materiāli, slēpošanas tērpi, virsdrēbes, smalki un blīvi kokvilnas audumi (poplīns) un galdauti.
Norādījums	- Šajā programmā žāvēšana notiek tikai līdz sausuma pakāpei *“Schranktrocken”*. - Šajā programmā ir papildus iekļauts fiksācijas posms audumu impregnēšanai. - Impregnētus tekstilizstrādājumus drīkst apstrādāt tikai ar tādiem impregnēšanas līdzekļiem, uz kuriem ir marķējums “Piemērots membrānas tekstilizstrādājumiem”. Šo līdzekļu pamatsastāvdaļa ir fluora ķīmiskie savienojumi. - Nedrīkst žāvēt tekstilizstrādājumus, kas ir impregnēti ar parafīnu saturošiem līdzekļiem. Pastāv aizdegšanās risks.

“Lüften warm”	**maksimāli** 9 kg*
Izstrādājumi	- Nevienmērīgi žūstoši vairākslāņu tekstilizstrādājumi, piemēram, jakas, spilveni, guļammaisi un citi apjomīgi tekstilizstrādājumi. - Atsevišķu veļas gabalu, piemēram, pludmales dvieļu, peldkostīmu, trauku dvieļu, žāvēšanai.
Ieteikums	Sākotnēji neizvēlieties ilgāko laika iestatījumu. Izmēģinot nosakiet, kāds laika iestatījums ir vispiemērotākais.
“Lüften kalt”	**maksimāli** 9 kg*
Izstrādājumi	Visi tekstilizstrādājumi, kuriem ir nepieciešama vēdināšana.
“Kopfkissen normal” **“Kopfkissen groß”**	1–2 spilveni, 40 x 80 cm, vai 1 spilvens, 80 x 80 cm
“HygieneDry”, “Schranktrocken”	
Izstrādājumi	Spilveni ar dūnu, spalvu vai sintētiskā materiāla pildījumu, kas ir paredzēti žāvēšanai veļas žāvētājā.
Ieteikums	*“HygieneDry”* īpašām higiēnas prasībām.
Norādījums	- No spalvām karsēšanas laikā mēdz izplatīties specifisks aromāts. Pēc žāvēšanas izvēdiniet gultas piederumus ārpus žāvētāja. - It īpaši spilveni pēc žāvēšanas bieži vēl var šķist mitri. Žāvējiet spilvenus šajā programmā tik reižu, līdz aptaustot tie šķiet sausi.
“Baumwolle Hygiene”	**maksimāli** 4 kg*
“HygieneDry”, “Schranktrocken”	
Izstrādājumi	Kokvilnas vai lina tekstilizstrādājumi, kas atrodas tiešā saskarē ar ādu, piemēram, apakšveļa, zīdaiņu veļa, gultasveļa, frotē dvieļi.
Ieteikums	*“HygieneDry”* izturīgiem tekstilizstrādājumiem ar īpašām higiēnas prasībām.
Norādījums	Šajā programmā žāvēšana ilgāku laiku notiek nemainīgā temperatūrā. Pateicoties šim temperatūras uzturēšanas posmam, tiek iznīcināti mikroorganismi, piemēram, baktērijas vai putekļu ērcītes, un veļā tiek samazināti alergēni. Tāpēc programmu nedrīkst pārtraukt, pretējā gadījumā mikroorganismi netiks iznīcināti.

Programmu pārskats

“Extra leise”	**maksimāli** 9 kg*
“Schranktrocken plus”, “Schranktrocken”, “Bügelfeucht” ◊, “Bügelfeucht” ◊◊, “Mangelfeucht”	
Izstrādājumi	Jaukti tekstilizstrādājumi, kas ir paredzēti žāvēšanai programmās *“Baumwolle”* un *“Pflegeleicht”*.
Ieteikums	Lai mazinātu žāvētāja trokšņa līmeni atpūtas laikā.
“Vorbügeln”	**maksimāli** 1 kg*
“Schranktrocken”, “Bügelfeucht ◊◊”	
Izstrādājumi	- Tekstilizstrādājumi no kokvilnas vai lina auduma. - Viegli kopjami tekstilizstrādājumi no kokvilnas, jauktām šķiedrām vai sintētikas. Tās ir, piemēram, kokvilnas bikses, vējjakas un krekli.
Ieteikums	- Šī programma mazina tekstilizstrādājumu burzīšanos pēc iepriekšējas izgriešanas veļas mašīnā. - Šī programma ir piemērota arī sausiem tekstilizstrādājumiem. - Lūdzu, izņemiet tekstilizstrādājumus tūlīt pēc programmas beigām.

Žāvēšanas programmas var papildināt ar dažādām papildfunkcijām. Tabulā ir norādītas izvēles iespējas.

“DryFresh”

Sausuma pakāpē *“Schranktrocken”* bez mitrināšanas tiek atsvaidzināts tīrs, sauss apģērbs.

Sintētiku saturošos apģērbos atsvaidzināšanas efekts ir mazāk izteikts.

Ieteikums: Lai pastiprinātu atsvaidzināšanas efektu, papildus var izmantot *“DryFresh”* smaržu flakonu (papildus iegādājams piederums). Samaziniet arī ielādes daudzumu.

“DryFresh” nav pieejama visās sausuma pakāpēs.

“PowerFresh”

Tīrs, sauss apģērbs tiek atsvaidzināts ar tvaiku.

Tekstilizstrādājumi automātiski tiek samitrināti. Žāvēšanas rezultātā radītais ūdens tvaiks nodrošina mērķētu temperatūras pārnesi apģērba gabalā. Tādēļ tekstilmateriālā esošās smaržu molekulas var vieglāk izdalīties.
Sintētiku saturošos apģērbos atsvaidzināšanas efekts ir mazāk izteikts.

Samaziniet ielādes daudzumu līdz 1 kg.

“PowerFresh” nav pieejama visās sausuma pakāpēs.

Ieteikums: Lai vēl pastiprinātu atsvaidzināšanas efektu, papildus var izmantot *“DryFresh”* smaržu flakonu (papildus iegādājams piederums).

Ūdens kondensāts no ūdens kondensāta tvertnes tiek iesmidzināts tvertnē. Tāpēc ūdens kondensāta tvertnei ir jābūt piepildītai vismaz līdz atzīmei —min—.

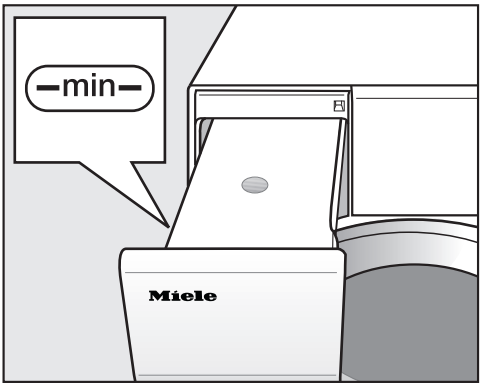

■ Uzpildiet ūdens kondensāta tvertni.

Ievērojiet nodaļas “Ūdens kondensāta tvertne” sadaļu “Ūdens kondensāta tvertnes uzpildīšana”.

“DryCare 40”

Tekstilizstrādājumi tiek saudzīgi žāvēti īpaši zemā temperatūrā.

Visiem vilnu nesaturošiem tekstilizstrādājumiem, kurus var mazgāt 40 °C un augstākā temperatūrā.

Lai nodrošinātu labāko žāvēšanas rezultātu, ņemiet vērā:
attiecīgai programmai uz pusi samaziniet šajā lietošanas instrukcijā norādīto maksimālo ielādes daudzumu.
Izņēmumi: programmās ar maksimālo ielādes daudzumu 9 kg tas ir jāsamazina līdz 4 kg.

“DryCare 40” nav pieejama visās sausuma pakāpēs.

“Schonen plus”

Tekstilizstrādājumi tiek žāvēti saudzējošā temperatūrā.

Piemērota visiem apģērba gabaliem ar kopšanas simbolu ⊡, piemēram, akrilam.

Programmas izpildes ilgums palielinās.

“Quick”

Ar īsāku žāvēšanas laiku tiek žāvēti izturīgi apģērba gabali ar kopšanas simbolu ⊡.

Kompresora jauda tiek palielināta, tāpēc ir iespējami pastiprināti darbības trokšņi (sīkšana / dūkšana).

“Eco”

Tiek samazināta kompresora jauda un ietaupīta elektroenerģija. Tādējādi palielinās programmas ilgums.

Atsvaidzināšana

Tiek samazināti aromāti tīrā apģērbā.

Tekstilizstrādājumi tiek izvēdināti sausuma pakāpē *“Schranktrocken”*.

Ieteikums: Lai pastiprinātu atsvaidzināšanas efektu, samitriniet apģērbu un izmantojiet smaržu flakonu.

Pārskats: žāvēšanas programmas – papildfunkcijas

			40				
Baumwolle	–	–	–	–	–	–	–
Baumwolle	X	X	X	X	X	X	X
Pflegeleicht	X	X	X	X	X	X	X
Feinwäsche	–	–	✓	–	–	–	–
Bettwäsche	–	–	–	–	–	–	–
Automatic	X	X	X	X	X	X	–
Finish Wolle	–	–	–	–	–	–	–
Finish Seide	–	–	✓	–	–	–	–
Express	–	–	–	–	–	–	–
Oberhemden	X	X	X	X	X	X	X
Jeans	X	X	X	X	X	X	X
Finish Dampf	–	–	–	–	–	–	–
Sportwäsche	–	–	X	X	X	X	–
Korbprogramm	–	–	–	–	–	–	–
Outdoor	–	–	–	–	–	–	–
Imprägnieren	–	–	–	–	–	–	–
Lüften warm	–	–	X	X	–	–	–
Lüften kalt	–	–	–	–	–	–	–
Kopfkissen normal Kopfkissen groß	–	–	–	–	–	–	–
Baumwolle Hygiene	–	–	–	–	–	–	–
Extra leise	–	–	–	–	–	–	–
Vorbügeln	–	–	✓	–	–	–	–

Papildfunkcijas nevar savstarpēji apvienot.

= DryFresh
= PowerFresh
= DryCare 40
= Schonen plus
= “Quick”
= “Eco”
= Atsvaidzināšana
X = pieejama
– = nav pieejama
✓ = automātiski ieslēdzas

Pēc pareizas programmas pabeigšanas “Miele” veļas mašīna programmas datus pa maršrutētāju, kuram ir pieslēgts arī tīklam pievienotais žāvētājs, pārraida uz “Miele” mākoni.
Pamatojoties uz pārraidītajiem programmas datiem, žāvētājs automātiski iestata veļai piemērotu žāvēšanas programmu.

Pēc žāvētāja piepildīšanas ir tikai jāpalaiž žāvēšanas programma. Citi programmas iestatījumi žāvētājam nav nepieciešami.

Ieteikums: Žāvēšanas programma ir jāpalaiž 24 stundu laikā pēc mazgāšanas programmas beigām. Žāvētājam paredzētie dati tiek glabāti un pārrakstīti tik ilgi, līdz tiek pabeigta jaunā mazgāšanas programma.

Ieteikums: Neatvienojiet žāvētāju no tīkla. Žāvētājs saņem veļas mašīnas pārraidītos programmas datus, tiklīdz esat izvēlējies *“Wash2Dry”*.
Pāragri atvienojot iekārtu no tīkla, dati tiks uztverti ar kavēšanos.

Izmantošanas priekšnosacījumi

Lai izmantotu funkciju *“Wash2Dry”*, “Miele” veļas mašīnai un žāvētājam ir jābūt savienotiem ar pakalpojumu “Miele@home”.

Ieteikums: Ierīkojiet “Miele@home”, kā aprakstīts nodaļā “Ekspluatācijas uzsākšana”.

Funkcijas “Wash2Dry” izvēle

Mazgāšanas programmas darbības laikā žāvētāja displejā ir redzams “Bitte warten”.

Pēc veļas mašīnas programmas pareizas pabeigšanas displejā tiek parādīta veļai pielāgota žāvēšanas programma.

- Pēc mazgāšanas procesa beigām iepildiet tīro veļu žāvētājā.
- Lai palaistu programmu, ir jāpieskaras tikai žāvētāja skārientaustiņam *“Start / Stop”*.

Pēc īpašām programmām smalku tekstilizstrādājumu (piemēram, aizkaru) mazgāšanai šī žāvētāja programma netiek izvēlēta.

Iecienīto programmu izveide

Ar lietotāja izvēlētu nosaukumu var saglabāt paša izveidotu žāvēšanas programmu.

Iecienīto programmu izveidei ir 2 iespējas.

1. iespēja

- Displejā ir redzama galvenā izvēlne. Pieskarieties skārientaustiņam "Favoriten".

Displejs tiek pārslēgts uz biežāk lietoto programmu izvēlni.

- Pieskarieties skārientaustiņam "Anlegen".

Displejs tiek pārslēgts uz izvēlni "Favoriten anlegen".

- Atlasiet nepieciešamo programmu.
- Izvēlieties visus vēlamos programmas iestatījumus.
- Pēc tam izvēlieties "Speichern".
- Ievadiet nosaukumu.

2. iespēja

Pirms izvēlētās programmas sākšanas to var iestatīt kā iecienīto programmu.

- Pirms programmas uzsākšanas pieskarieties taustiņam "☆ Speichern".
- Ievadiet nosaukumu.

Ja jau ir saglabātas 12 iecienītās programmas, skārientaustiņš "Anlegen" vai "☆ Speichern" vairs netiek rādīts. Lai iestatītu jaunas iecienītās programmas, izdzēsiet esošās iecienītās programmas.

Nosaukuma ievadīšana

Izvēlieties īsus, kodolīgus nosaukumus.

- Pieskarieties vēlamajiem burtiem vai rakstzīmēm.
- Apstipriniet izvēli ar skārientaustiņu "Speichern".

Programma tiek saglabāta iecienīto programmu sarakstā.

Biežāk lietoto programmu maiņa

Saglabāto biežāk lietoto programmu ir iespējams pārdēvēt, izdzēst vai pārvietot.

- Galvenajā izvēlnē nospiediet taustiņu "Favoriten".
- Turiet pirkstu uz biežāk lietotās programmas, kuru vēlaties mainīt, tik ilgi, līdz atveras konteksta izvēlne.
- Atlasiet "Umbenennen", "Löschen" vai "Verschieben".

Žāvēšanas palīgfunkcija

Žāvēšanas palīgfunkcija ļauj veikt dažādu tekstilizstrādājumu žāvēšanu. Atkarībā no attiecīgā tekstilizstrādājumu veida tiek izveidota konkrētajiem izstrādājumiem atbilstoša žāvēšanas programma.

- “Atšķiriet” galvenās izvēlnes otro lapu.
- Pieskarieties skārientaustiņam “Trockenassistent”.

Tiek atvērts saraksts. Žāvēšanas mērķi ir sagrupēti vairākos apgabalos.

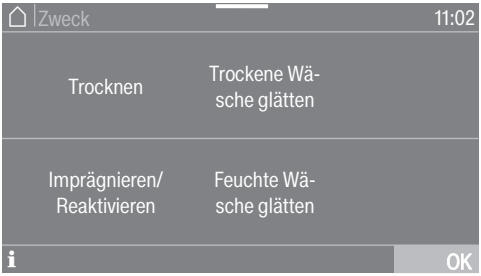

Ieteikums: Nospiežot skārientaustiņu **i**, par attiecīgo mērķi var uzzināt vairāk.

- Pieskarieties sadaļas “Zweck” skārientaustiņam, kas atbilst paredzētajam žāvēšanas mērķim.

Displejā tiek parādīts tekstilizstrādājumu veidu saraksts.

- Pieskarieties to tekstilizstrādājumu veidu taustiņiem, kas atbilst mazgājamajiem tekstilizstrādājumiem.

Izvēlētais tekstilizstrādājumu veids tiek iezīmēts oranžā krāsā. Var izvēlēties vairākus tekstilizstrādājumu veidus.

Atsevišķu tekstilizstrādājumu veidu izvēles gadījumā tiek parādīti noderīgi ieteikumi.

- Apstipriniet ar skārientaustiņu “OK”.
- Izpildiet displejā redzamos turpmākos norādījumus.

Noslēgumā displejā tiek parādīts izvēlēto parametru pārskats.

- Apstipriniet ar skārientaustiņu “OK” vai atlasiet “ändern”, ja vēlaties izlasē veikt izmaiņas.

Jūsu veļai pielāgotā mazgāšanas programma ir izveidota.

Ieteikums: Pirms programmas izpildes sākšanas var veikt papildu iestatījumus, piemēram, iestatīt papildfunkcijas.

Ar taimeru var iestatīt laiku līdz programmas sākumam vai programmas beigu laiku. Programmas izpildes sākšanu var atlikt uz laiku līdz 24 stundām.

Taimera iestatīšana

- Pieskarieties skārientaustiņam "◷ Timer".
- Atlasiet opciju "Ende um" vai "Start um".
- Iestatiet stundas un minūtes un apstipriniet iestatījumu ar skārientaustiņu "OK".

Taimera laika maiņa

Izvēlēto taimera laiku var mainīt pirms programmas palaides.

- Pieskarieties skārientaustiņam ◷ vai ◷.
- Ja nepieciešams, mainiet ievadīto laiku un apstipriniet to ar skārientaustiņu "OK".

Taimera laika dzēšana

Izvēlēto taimera laiku var atcelt pirms programmas palaides.

- Pieskarieties skārientaustiņam ◷ vai ◷.

Ekrānā ir redzams izvēlētais atliktais sākuma laiks.

- Pieskarieties skārientaustiņam "Löschen".
- Apstipriniet ar skārientaustiņu "OK".

Izvēlētais atliktais sākuma laiks ir izdzēsts.

Taimera ieslēgšana

- Pieskarieties skārientaustiņam *"Start / Stop"*.

Displejā ir redzams laiks līdz programmas palaidei.

Pēc programmas palaides izvēlēto atlikto sākuma laiku var mainīt vai atcelt, tikai pārtraucot programmu.

Programmas izpildi var sākt uzreiz jebkurā laikā.

- Pieskarieties skārientaustiņam "Sofort starten".

Veļas pievienošana atliktā sākuma laika atskaites laikā

- Rīkojieties saskaņā ar aprakstu nodaļas "Programmas norises maiņa" sadaļā "Veļas pievienošana vai izņemšana".

Ja ir iestatīts ilgāks sākuma laika atlikšanas laiks, tvertne laiku pa laikam pagriežas, lai uzbužinātu veļu. Tas nav traucējums.

“SmartStart”

Izmantojot “SmartStart” funkciju, var noteikt laiku, kad veļas žāvētājs sāks darboties automātiski. Palaidi nodrošina signāls, piemēram, no energoapgādes uzņēmuma, kad ir īpaši izdevīgs elektroenerģijas tarifs.

Šī funkcija ir aktivēta, ja ir ieslēgts iestatījums “SmartGrid”.

Laiku var norādīt no 1 minūtes līdz 24 stundām. Šajā laika posmā veļas žāvētājs gaida energoapgādes uzņēmuma signālu. Ja noteiktajā laika posmā netiek nosūtīts signāls, veļas žāvētājs sāk žāvēšanas programmas izpildi.

Laikposma iestatīšana

Ja iestatījumos ir aktivēta “SmartGrid” funkcija, pieskaroties skārientaustiņam “◷ Timer”, displejā vairs nav redzams rādījums “Start um” vai “Ende um”, bet gan rādījums “SmartStart bis” vai “SmartEnde bis” (skatīt nodaļas “Iestatījumi” sadaļu “SmartGrid”).

Turpmākās darbības ir tādas pašas kā iestatot sākuma laika atlikšanu.

- Iestatiet vēlamo laiku un apstipriniet ar skārientaustiņu “OK”.
- Lai palaistu mazgāšanas programmu ar “SmartStart” funkcijas palīdzību, pieskarieties skārientaustiņam “Start/Stop”.

Tiklīdz ir saņemts elektroapgādes uzņēmuma signāls vai sasniegts aprēķinātais vēlākais iespējamais sākuma laiks, izvēlētā programma tiek sākta automātiski.

“SmartStart” funkciju maina vai atceļ tāpat, kā aprakstīts sadaļā par sākuma laika atlikšanu.

Sāktās programmas mainīšana

Programmu vairs nevar mainīt (aizsardzība pret nejaušām izmaiņām).

Lai izvēlētos citu programmu, sāktās programmas darbība ir jāpārtrauc.

Programmas atcelšana

- Pieskarieties skārientaustiņam *“Start / Stop”*.

Displejā tiek parādīts: ℹ “Möchten Sie das Programm abbrechen?”

- Izvēlieties “ja”.

Displejā tiek parādīts: “Programm abgebrochen.”

- Atveriet iekārtas durvis.

Citas programmas izvēle

- Aizveriet iekārtas durvis.
- Izvēlieties nepieciešamo programmu.
- Pieskarieties skārientaustiņam *“Start / Stop”*.

Veļas pievienošana vai izņemšana

Programma jau ir sākusies, bet jūs vēl kaut ko aizmirsāt.

- Pieskarieties skārientaustiņam “Wäsche nachlegen”.

Displejā tiek parādīti ziņojumi: “Wäsche nachlegen” un “Türöffnung möglich”. Skārientaustiņš *“Start / Stop”* pulsējoši mirgo.

- Atveriet durvis.
- Pievienojiet vai izņemiet veļu.
- Aizveriet durvis.
- Pieskarieties skārientaustiņam *“Start / Stop”*.

Programmas izpilde tiek turpināta.

Veļas pievienošanas izņēmumi

Atsevišķos gadījumos, piemēram, atdzesēšanas fāzes vai programmas *“Imprägnieren”* laikā, veļu nevar pievienot.

Izņēmuma gadījumā programmas norises laikā durvis var atvērt.

Ūdens kondensāta tvertnes iztukšošana

Žāvēšanas laikā izdalītais ūdens kondensāts uzkrājas ūdens kondensāta tvertnē.
Iztukšojiet ūdens kondensāta tvertni pēc žāvēšanas.

Ja ūdens kondensāta tvertnē ir sasniedzis maksimālo līmeni, ekrānā tiek parādīts šāds paziņojums: "Entleeren Sie den Behälter oder prüfen Sie den Ablauf.".

- Lai nodzēstu šo paziņojumu, atveriet un aizveriet ieslēgta veļas žāvētāja durvis.

⚠ Durvju un roktura paneļa bojājumu risks, izvelkot ūdens kondensāta tvertni*.
Tas var izraisīt durvju un roktura paneļa bojājumus.
Vienmēr pilnībā aizveriet iekārtas durvis.

*Ja modelim durvju eņģes ir labajā pusē, iepriekšējo brīdinājumu var neņemt vērā.

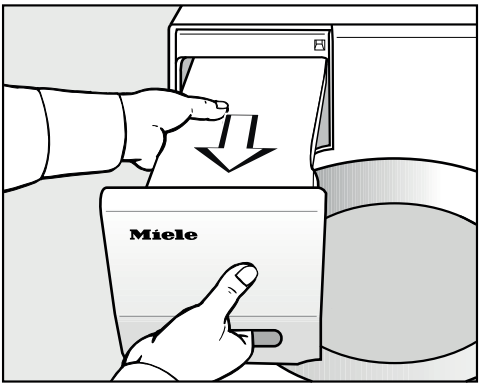

- Izvelciet ūdens kondensāta tvertni.
- Nesiet ūdens kondensāta tvertni horizontāli, lai no tās neiztecētu ūdens. Satveriet ūdens kondensāta tvertni aiz roktura paneļa un aiz gala.

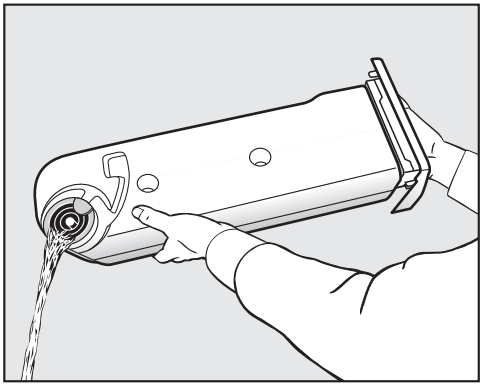

- Iztukšojiet ūdens kondensāta tvertni.
- Iebīdiet ūdens kondensāta tvertni atpakaļ žāvētājā.

Iespējams kaitējums cilvēku vai dzīvnieku veselībai.
Nedzeriet ūdens kondensātu.

Ieteikums: Izmantojot dažādus programmu lietojumus, tiek ņemts un atkārtoti izmantots ūdens no kondensāta tvertnes. Tāpēc ūdens kondensāta tvertnei ir jābūt piepildītai; skatiet sadaļu "Ūdens kondensāta tvertnes uzpildīšana".

Ūdens kondensāta tvertnes uzpildīšana

Žāvēšanas laikā radītais ūdens kondensāts atkārtoti tiek izmantots dažādos programmu lietojumos un smidzinātāja sprausla izsmidzina to tvertnē.

Tāpēc ūdens kondensāta tvertnei ir jābūt piepildītai vismaz līdz atzīmei —min—. Pretējā gadījumā radīsies traucējums.

Atzīme —min— atrodas priekšpusē pa kreisi. Ja ūdens kondensāts tiek izvadīts ārā, kondensāta tvertne ir tukša.

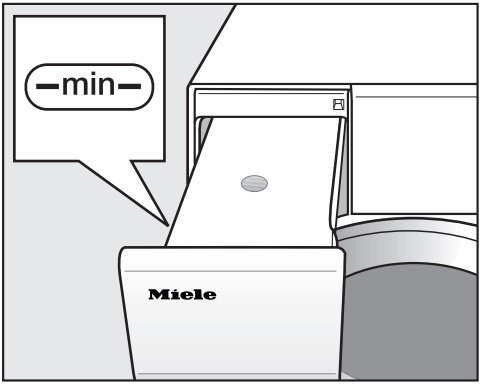

- Pārbaudiet ūdens kondensāta līmeni tvertnē.
- Iepildiet tikai tirdzniecībā pieejamu ūdens kondensātu (gludināšanai).

Ūdensvada ūdeni izmantojiet tikai izņēmuma gadījumā.
Bieži izmantojot ūdensvada ūdeni, var aizkaļķoties iepildes atveres smidzinātāja sprausla.

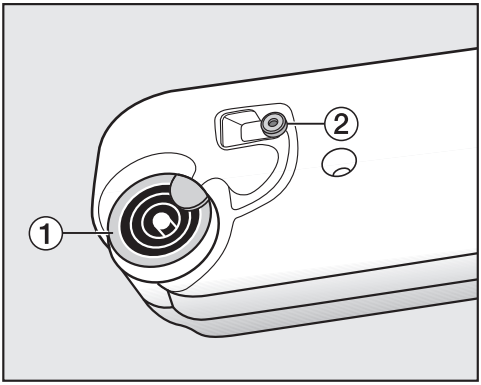

1 izliešanas īscaurule, **2** gumijas blīvējums

- Iepildiet ūdens kondensātu caur izliešanas īscaurules **1** gredzeniem.

Iepildes atveres smidzinātāja sprausla var aizsērēt.
Iepildiet tikai tīru ūdeni. Nepievienojiet smaržvielas, mazgāšanas līdzekļus un citas vielas.

Gumijas blīvējuma tīrīšana

Ja bieži ir iepildīts ūdensvada ūdens, uz gumijas blīvējuma **2** var nogulsnēties kaļķa plankumi.

- Ar mitru drānu uzmanīgi noberziet kaļķa atliekas no gumijas blīvējuma **2**.

Smaržvielas flakona izmantošana

“FragranceDos”

Izmantojot smaržu flakonu (papildus pasūtāms piederums), savai veļai žāvēšanas laikā varat piešķirt īpašu aromātu.

Šim veļas žāvētājam ir 2 smaržu flakona novietnes. Tādējādi ir dažādas izmantošanas iespējas.

- Varat izmantot abas novietnes, lai vienu aromātu nomainītu ar otru. Smaržu flakonu, kuru neizmantojat, varat noslēgt.
- Izmantojiet abas novietnes, ja vēlaties padarīt intensīvāku vienu un to pašu aromātu. Vai arī pavisam ērti varat izvēlēties aromātu parastai veļai un “DryFresh” atsvaidzināšanai.
- Izmantojiet tikai vienu novietni, ja vēlaties izmantot tikai vienu aromātu.

⚠ Smaržu flakona nepareiza izmantošana var kaitēt veselībai un izraisīt ugunsgrēku.

Nonākot saskarē ar ķermeni, izplūdusī smaržviela var kaitēt jūsu veselībai. Izplūdusī smaržviela var izraisīt ugunsgrēku.

Vispirms izlasiet nodaļas “Drošības norādījumi un brīdinājumi” sadaļu “Smaržu flakona (papildus pasūtāms piederums) izmantošana”.

Aizsarglentes noņemšana no smaržvielas flakona

Turiet smaržvielas flakonu tikai tā, kā ir parādīts attēlā. Neturiet to slīpi un nesagāziet, pretējā gadījumā smaržviela izplūdīs.

■ Izņemiet smaržvielas flakonu no iepakojuma.

Nemēģiniet atskrūvēt smaržvielas flakonu.

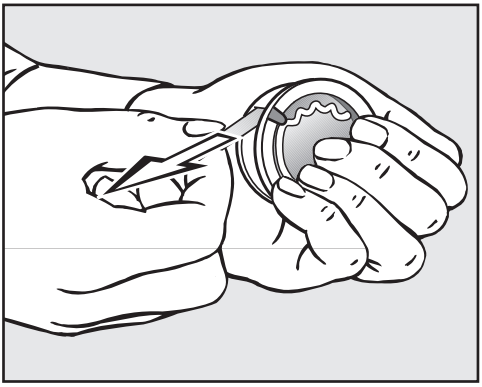

■ Cieši satveriet smaržvielas flakonu, lai tas nejauši neatvērtos.

■ Noņemiet aizsarglenti.

Smaržvielas flakona ievietošana

■ Atveriet veļas žāvētāja durvis.

Smaržvielas flakons ievietojams augšējā pūku filtrā. Ievietnes atrodas pa kreisi un pa labi no roktura iedobes.

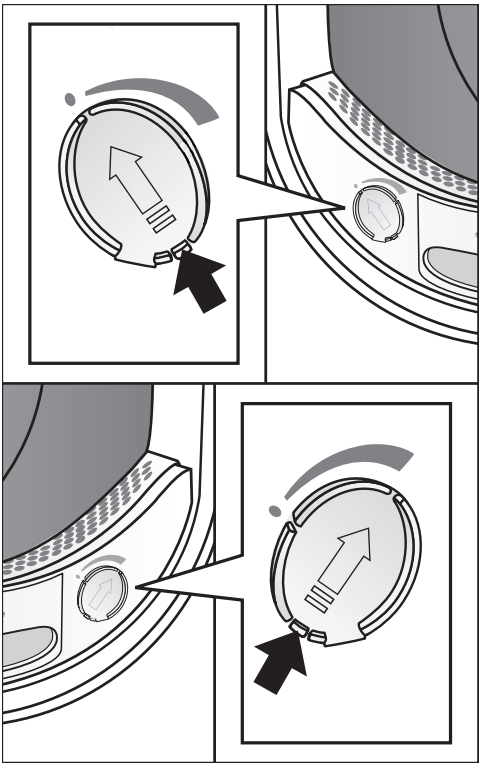

■ Ar mēlītes palīdzību atbīdiet bīdni, līdz mēlīte ir pašā augšā.

Lai neuzkrātos pūkas, neizmantotās ievietnes bīdnim jāpaliek noslēgtam.

Novelciet bīdņa mēlīti līdz galam uz leju (bulta), līdz tas tiek dzirdami fiksēts.

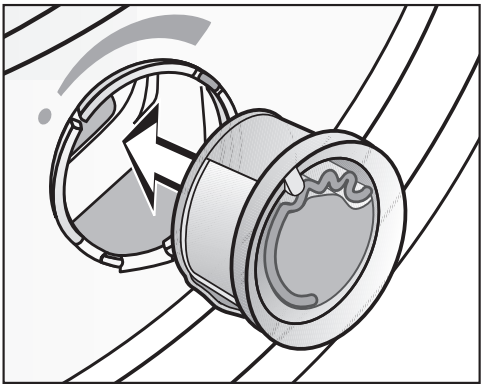

■ Ievietojiet smaržvielas flakonu ievietnē līdz atdurei.

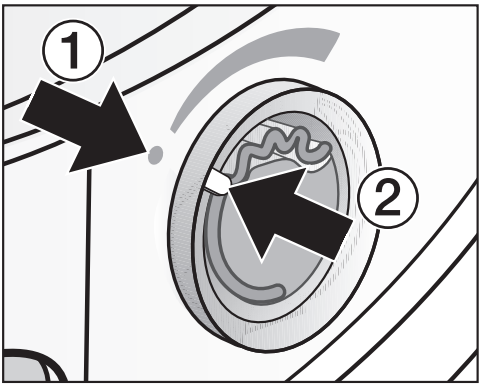

Atzīmēm ① un ② jābūt viena otrai pretī.

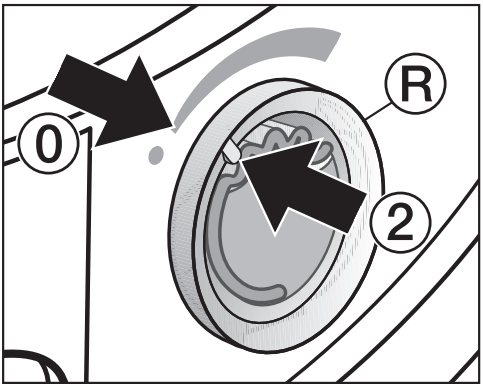

■ Pagrieziet ārējo gredzenu Ⓡ mazliet pa labi.

Smaržvielas flakons var izkrist. Pagrieziet ārējo gredzenu, lai atzīmes ② un ⓪ būtu viena otrai pretī.

Smaržvielas flakona atvēršana

Pirms žāvēšanas var iestatīt aromāta intensitāti.

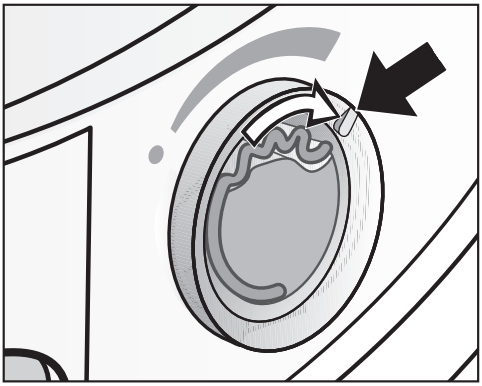

■ Pagrieziet ārējo gredzenu pa labi: jo vairāk smaržvielas flakons ir atvērts, jo lielāku aromāta intensitāti var iestatīt.

Laba aromāta piešķiršana notiek tad, ja veļa ir mitra, žāvēšanas laiks ir ilgāks un ir pietiekama siltumpārnese. Aromāts ir jūtams arī veļas žāvētāja uzstādīšanas telpā. Programmā *“Lüften kalt”* aromāta piešķiršana nenotiek.

Smaržvielas flakona aizvēršana

Smaržvielas flakons pēc žāvēšanas jāaizver, lai smaržviela lieki neizplūstu.

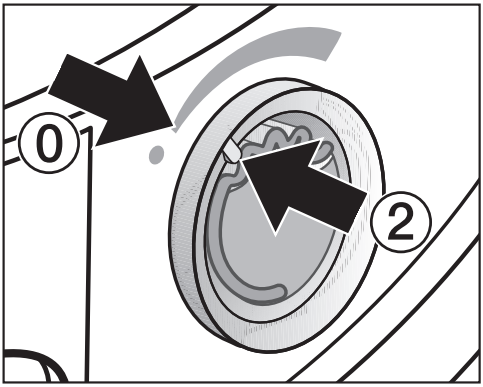

■ Pagrieziet ārējo gredzenu pa kreisi, līdz atzīme ② atrodas pozīcijā ⓪.

Ja laiku pa laikam žāvējat bez smaržvielas: izņemiet smaržvielas flakonu un uzglabājiet to tirdzniecības iepakojumā.

Ja aromāta intensitāte vairs nav pietiekama, nomainiet smaržvielas flakonu ar jaunu.

Smaržvielas flakona izņemšana / nomaiņa

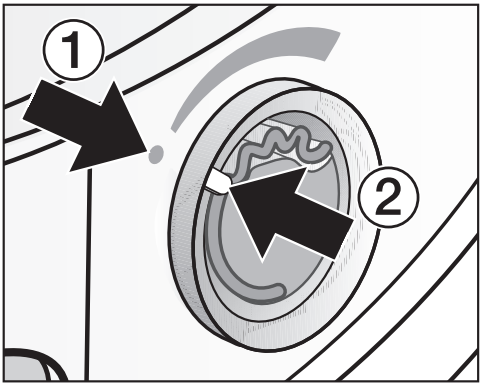

■ Pagrieziet ārējo gredzenu pa kreisi, līdz atzīmes ① un ② ir viena otrai pretī.

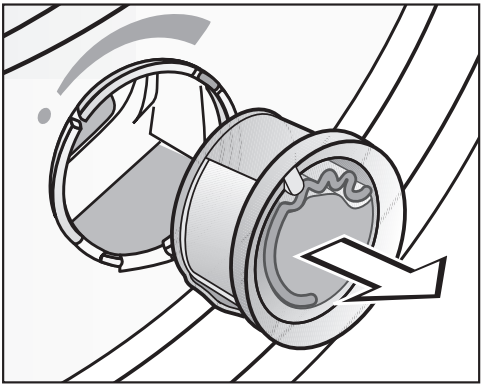

■ Nomainiet smaržvielas flakonu.

Izmantoto smaržvielas flakonu varat uzglabāt tirdzniecības iepakojumā.

Smaržvielas flakonu varat iegādāties pie “Miele” specializētā tirgotāja, “Miele” Klientu apkalpošanas dienestā vai pasūtīt internetā.

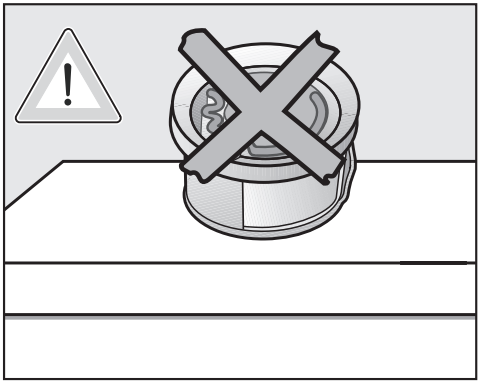

Smaržviela var iztecēt.
Nenovietojiet smaržvielas flakonu guļus stāvoklī.

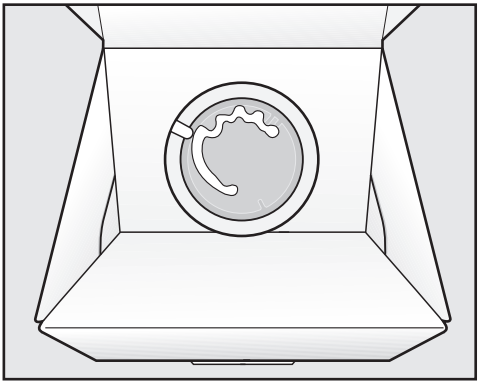

- Neuzglabājiet tirdzniecības iepakojumu ar tajā ievietoto smaržvielas flakonu stāvus vai apgrieztā stāvoklī. Pretējā gadījumā smaržviela izplūdīs.
- Vienmēr uzglabājiet to vēsā un sausā vietā un nepakļaujiet saules gaismas iedarbībai.
- Iegādājoties jaunu smaržvielas flakonu: aizsarglenti noņemiet tikai īsi pirms lietošanas.

Pūku filtrs

Šim veļas žāvētājam ir 2 pūku filtri durvju veļas iepildīšanas zonā. Abi pūku filtri uztver žāvēšanas laikā radušās pūkas.

Iztīriet pūku filtrus pēc katra žāvēšanas procesa. Tādējādi nepieļausiet programmas norises laika paildzināšanos.

Iztīriet pūku filtrus arī tad, ja ekrānā tiek izgaismots šāds paziņojums: "Flusen- und Sockelfilter reinigen. Weitere Informationen finden Sie in der Gebrauchsanweisung.".

- Lai nodzēstu paziņojumu, apstipriniet to ar "OK".

Smaržvielas flakona izņemšana

Ja netiek tīrīti pūku filtri un pamatnes filtrs, aromāta intensitāte mazinās.

- Izņemiet smaržvielas flakonu. Skatīt nodaļas "Smaržvielas flakons" sadaļu "Smaržvielas flakona izņemšana / nomaiņa".

Redzamo pūku noņemšana

Ieteikums: Pūkas no filtra, tām nepieskaroties, var iztīrīt ar putekļsūcēju.

- Atveriet iekārtas durvis.

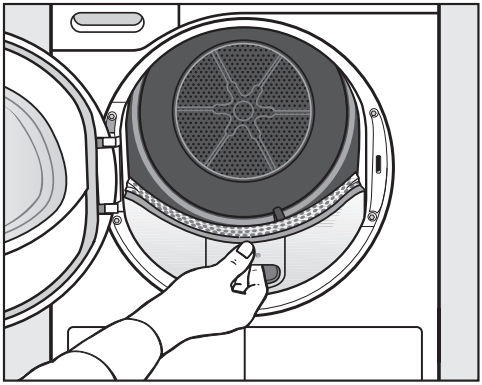

- Izņemiet augšējo pūku filtru, pavelkot to uz priekšu.

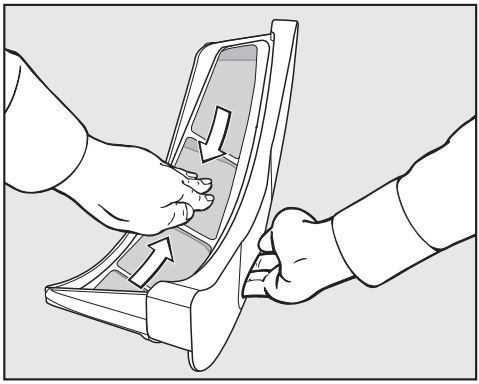

- Iztīriet pūkas (skatīt bultas).

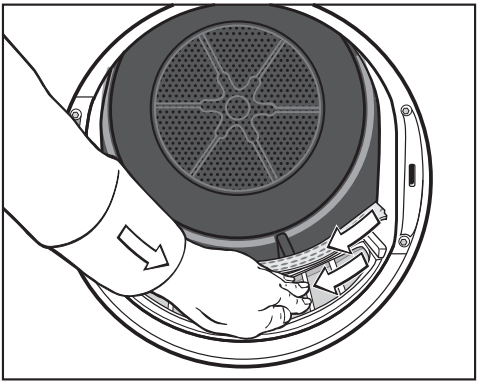

- Notīriet pūkas (skatīt bultas) no visu pūku filtru sietu virsmām un perforētā veļas novirzītāja.
- Iebīdiet augšējo pūku filtru, līdz tas tiek jūtami fiksēts.
- Aizveriet iekārtas durvis.

Pūku filtru un gaisa kanālu zonu rūpīga tīrīšana

Ja žāvēšanas laiks ir paildzinājies vai pūku filtru sietu virsmas ir redzami aizķepušas / aizsērējušas, veiciet rūpīgu tīrīšanu.

- Izņemiet smaržvielas flakonu. Skatīt nodaļu “Smaržvielas flakons”.
- Izņemiet augšējo pūku filtru, pavelkot to uz priekšu.

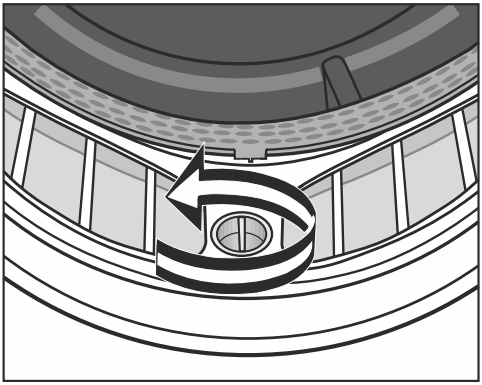

- Pagrieziet apakšējā pūku filtra dzeltenо grieztuvīti bultas virzienā (līdz tā tiek jūtami fiksēta).

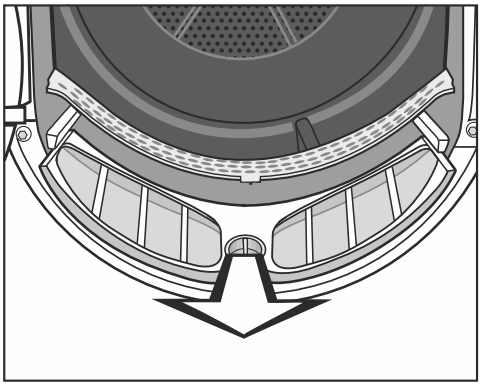

- Izņemiet pūku filtru, satverot to aiz grieztuvītes un pavelkot uz priekšu.

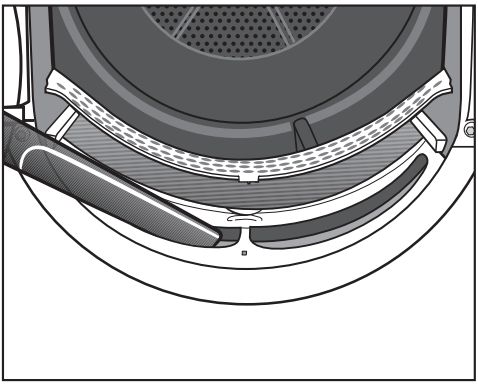

- Notīriet redzamās pūkas ar putekļsūcēju un garo putekļsūcēja uzgali no augšējās vēdināšanas zonas (atveres).

Pēc tam veiciet pūku filtru mitro tīrīšanu.

Pūku filtru mitrā tīrīšana

- Notīriet ar mitru drānu pūku filtru gludās plastmasas virsmas.
- Noskalojiet sietu virsmas ar tekošu, siltu ūdeni.
- Rūpīgi nokratiet pūku filtrus un uzmanīgi tos nožāvējiet.

Mitru pūku filtru dēļ žāvēšanas laikā var rasties darbības traucējumi.

- Iebīdiet apakšējo pūku filtru pilnībā atpakaļ vietā un nobloķējiet dzelteno grieztuvīti.
- Iebīdiet augšējo pūku filtru pilnībā atpakaļ vietā.
- Aizveriet iekārtas durvis.

Pamatnes filtra tīrīšana

Tīriet pamatnes filtru vienmēr, kad ir paildzinājies programmas izpildes laiks vai ekrānā tiek izgaismots šāds paziņojums: "Flusen- und Sockelfilter reinigen. Weitere Informationen finden Sie in der Gebrauchsanweisung.".

- Lai nodzēstu paziņojumu, apstipriniet to ar "OK".

Pamatnes filtra izņemšana

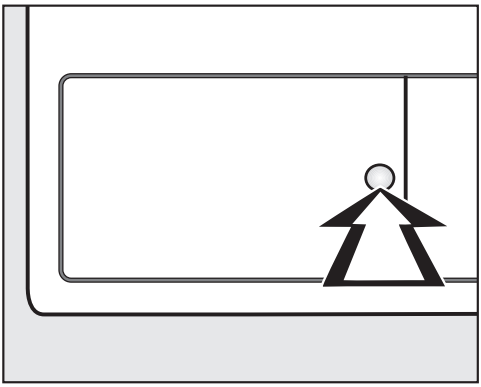

- Lai atvērtu, uzspiediet siltummaiņa vāciņa apaļajai, padziļinātajai zonai.

Vāciņš atlec vaļā.

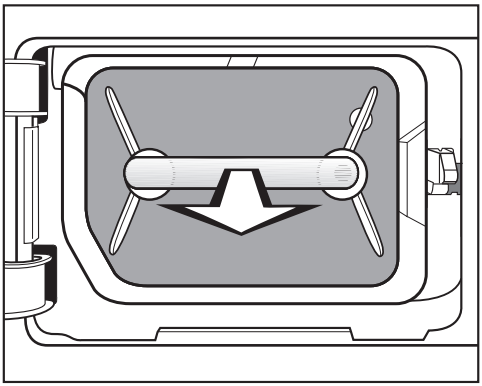

- Aiz roktura izvelciet pamatnes filtru.

Izvelkot pamatnes filtru, izbīdās vadtapa labajā pusē. Vadtapa nodrošina, ka vāciņu nevar aizvērt bez pamatnes filtra.

Pamatnes filtra tīrīšana

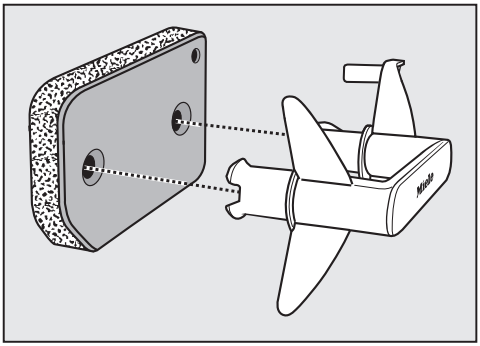

- Izvelciet rokturi no pamatnes filtra.
- Rūpīgi izmazgājiet pamatnes filtru tekošā ūdenī.
- Mazgājot pamatnes filtru, vairākas reizes uzmanīgi izspiediet to.
- Mazgājiet pamatnes filtru tik ilgi, kamēr vairs nav redzami nekādi atlikumi.
- Ar mitru tīrīšanas drānu noslaukiet no roktura pūkas.

⚠ Bojāts vai nodilis pamatnes filtrs var izraisīt bojājumus.
Ja pamatnes filtrs nav kārtībā, siltummainis aizsērē. Var rasties darbības traucējums.
Pārbaudiet pamatnes filtru atbilstoši nodaļas “Ko darīt, ja ...” sadaļai “Pamatnes filtra maiņa”. Ja nepieciešams, nomainiet pamatnes filtru.

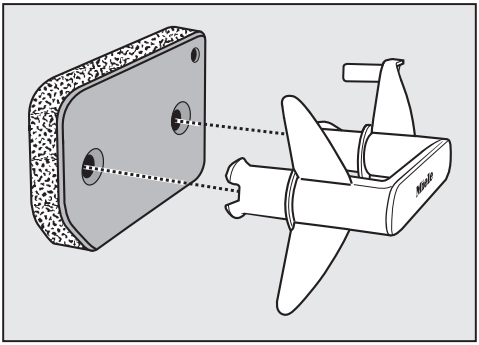

- Pareizi uzspraudiet pamatnes filtru uz roktura.

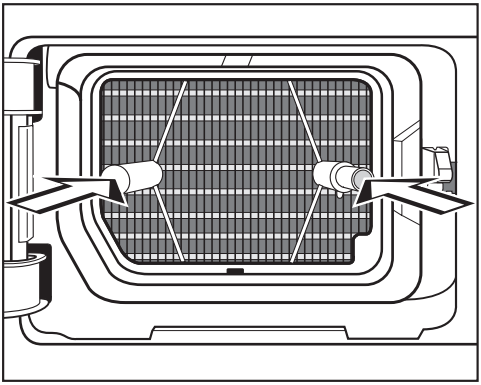

- Bīdiet pamatnes filtru pilnībā līdz galam.

Vienlaikus tiks iebīdīta labās puses vadtapa.

Pamatnes filtra vāciņa tīrīšana

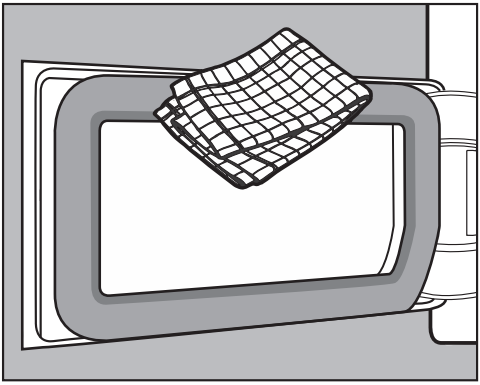

- Ar mitru tīrīšanas drānu noslaukiet uz tā esošās pūkas.
  Tīrot nesabojājiet gumijas blīvējumu.
- Aizveriet siltummaiņa vāku.

⚠ Ja žāvēšana tiek veikta bez pamatnes filtra vai ar atvērtu siltummaiņa vāku, tas var izraisīt bojājumus vai mazināt žāvēšanas efektivitāti.

Pārmērīga pūku uzkrāšanās var izraisīt žāvētāja bojājumu. Ja sistēma nav hermētiska, tas var mazināt žāvēšanas efektivitāti.

Darbiniet žāvētāju tikai ar ievietotu pamatnes filtru un aizvērtu siltummaiņa vāciņu.

Veļas žāvētāja tīrīšana

Atvienojiet veļas žāvētāju no elektrotīkla.

⚠ Nepiemērotu kopšanas līdzekļu lietošana var izraisīt bojājumus.

Nepiemēroti kopšanas līdzekļi var sabojāt plastmasas virsmas un citas daļas.

Nelietojiet šķīdinātājus saturošus, abrazīvus, stikla vai universālos tīrīšanas līdzekļus.

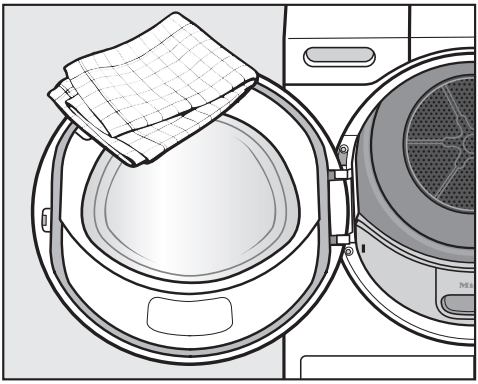

- Tīriet veļas žāvētāja virsmas un blīvējumu durvju iekšpusē tikai ar viegli samitrinātu, mīkstu drānu, lietojot saudzīgu mazgāšanas līdzekli vai ziepju šķīdumu.
- Pēc tam nosusiniet visas daļas ar mīkstu drānu.

Problēmu novēršana

Lielāko daļu traucējumu un kļūdu, kas var rasties ikdienas lietošanas laikā, varat novērst patstāvīgi. Daudzos gadījumos varat ietaupīt laiku un izmaksas, jo nebūs jāvēršas klientu apkalpošanas dienestā.

Turpmākajās tabulās ir sniegti ieteikumi, kā konstatēt un novērst traucējuma vai kļūdas cēloni.

Ekrānā redzamie kļūdu paziņojumi pēc programmas pārtraukšanas

Ziņojums	Cēlonis un novēršana
Reinigen Sie den Flusenfilter. Überprüfen Sie die Luftführung.	Pūkas vai mazgāšanas līdzekļu atlikumi ir izraisījuši aizsprostojumus. ■ Lai izslēgtu paziņojumu, apstipriniet to ar "OK". ■ Iztīriet pūku filtrus un pamatnes filtru. Ņemiet vērā nodaļā "Tīrīšana un kopšana" sniegtos tīrīšanas norādījumus.
	Pūku filtri un / vai pamatnes filtrs ir bojāti vai deformējušies. ■ Pārbaudiet pūku filtrus un pamatnes filtru. Ja nepieciešams, nomainiet.
	Pūku filtri un / vai pamatnes filtrs ir aizsērējuši. Tīrīšana vairs nav iespējama. ■ Pārbaudiet pūku filtrus un pamatnes filtru. Ja nepieciešams, nomainiet.
	Kad ir jānomaina nepareizi funkcionējošs pamatnes filtrs, ir aprakstīts nodaļas "Ko darīt, ja ..." sadaļā "Pamatnes filtra maiņa".

Ziņojums	Cēlonis un novēršana
Reinigen Sie den Flusenfilter. Überprüfen Sie die Luftführung.	Pēc rūpīgas tīrīšanas pamatnes filtrs izskatās tīrs. Tomēr programma atkal tiek pārtraukta un tiek parādīts kļūdas paziņojums. Acīmredzot ir palikuši vēl dziļāk apslēpti atlikumi, kurus nevar iztīrīt. ■ Lai izslēgtu paziņojumu, apstipriniet to ar "OK". ■ Pārbaudiet turpmāk minētos iespējamos cēloņus.
	Siltummainis ir aizsērējis. ■ Pārbaudiet siltummaini. Ņemiet vērā nodaļas "Ko darīt, ja ..." sadaļu "Siltummaiņa pārbaude".
	Pamatnes filtrs ir aizsērējis dziļumā. ■ Pārbaudiet pamatnes filtru. Ņemiet vērā nodaļas "Ko darīt, ja ..." sadaļu "Pamatnes filtra maiņa". ■ Ja pamatnes filtrs nav deformējies vai bojāts, pamatnes filtru var atjaunot veļas mašīnā. Ņemiet vērā nodaļas "Ko darīt, ja ..." sadaļu "Pamatnes filtra atjaunošana".
Entleeren Sie den Behälter oder prüfen Sie den Ablauf.	Ūdens kondensāta tvertne ir pilna vai ūdens novadīšanas šļūtene ir pārlocīta. ■ Lai izslēgtu paziņojumu, atveriet un aizveriet ieslēgta žāvētāja durvis. Vai arī izslēdziet un ieslēdziet veļas žāvētāju. ■ Iztukšojiet ūdens kondensāta tvertni. ■ Pārbaudiet ūdens novadīšanas šļūteni.
Blockierung erkannt. Wäsche lockern und neu starten.	Veļa ir nepareizi izvietojusies tvertnē vai ir sarullējusies. ■ Atveriet iekārtas durvis un uzbužiniet veļu. Ja nepieciešams, izņemiet daļu veļas. ■ Izslēdziet un ieslēdziet veļas žāvētāju. ■ Palaidiet programmu.
Fehler F. Wenn Geräteneustart ohne Erfolg, rufen Sie den Kundendienst.	Cēloni nevar tūliņ noteikt. ■ Izslēdziet un ieslēdziet veļas žāvētāju. ■ Palaidiet programmu. Ja atkārtoti tiek pārtraukta programma un parādīts kļūdas paziņojums, ir radies bojājums. Sazinieties ar "Miele" Klientu apkalpošanas dienestu.

Norādījumi ekrānā

Ziņojums	Cēlonis un novēršana
000	Ir aktivēts PIN koda iestatījums. ■ Ievadiet un apstipriniet PIN kodu. Deaktivējiet PIN koda iestatījumu, ja nevēlaties, lai šis pieprasījums tiktu parādīts nākamajā ieslēgšanas reizē.
"Ende/Abkühlen"	Veļa programmas beigās vēl tiek atdzesēta. ■ Vai nu izņemiet veļu un izklājiet to, vai turpiniet dzesēšanu.
ℹ Flusen- und Sockelfilter reinigen. Weitere Informationen finden Sie in der Gebrauchsanweisung.	Veļas žāvētājs nedarbojas optimāli vai ekonomiski. Iespējamie cēloņi var būt pūku vai mazgāšanas līdzekļu atlikumu izraisīti aizsērējumi. ■ Lai izslēgtu norādījumu, apstipriniet to ar "OK". ■ Ņemiet vērā nodaļā "Tīrīšana un kopšana" sniegtos tīrīšanas norādījumus. ■ Iztīriet pūku filtrus. ■ Pārbaudiet arī pamatnes filtru un, ja nepieciešams, iztīriet to.
	Paziņojuma "Flusen- und Sockelfilter reinigen. Weitere Informationen finden Sie in der Gebrauchsanweisung." izgaismošanos varat ietekmēt arī jūs paši. ■ Ņemiet vērā aprakstu nodaļas "Iestatījumi" sadaļā "Gaisa ceļu rādījumi".
ℹ Kondensatbehälter mit Wasser befüllen	Ūdens kondensāta tvertne ir tukša. Izmantojot dažādus programmu lietojumus, tiek paņemts un atkārtoti izmantots ūdens no kondensāta tvertnes. ■ Lai izslēgtu norādījumu, apstipriniet to ar *"OK"*. ■ Uzpildiet ūdens kondensāta tvertni vismaz līdz atzīmei —min—.
ℹ "Bitte Tür öffnen und schließen"	Ja ir izvēlēta programma "Finish Dampf", tiek parādīts norādījums par veļas ievietošanu. ■ Ievietojiet veļu žāvēšanas tvertnē.

Neapmierinošs žāvēšanas rezultāts

Problēma	Cēlonis un novēršana
Ar papildfunkciju *"DryCare 40"* veļa nav pietiekami izžāvēta.	Telpa, kurā ir uzstādīts veļas žāvētājs, ir pārāk silta. Tāpēc "DryCare" process tika pabeigts priekšlaicīgi. ■ Rūpīgi izvēdiniet telpu. ■ Lai veļu izžāvētu līdz galam, izvēlieties *"Lüften warm"* ar papildfunkciju *"DryCare 40"*.
Veļa nav pietiekami izžāvēta.	Žāvēšanai ir ievietoti dažādu materiālu izstrādājumi. ■ Veiciet papildu žāvēšanu programmā *"Lüften warm"*. ■ Turpmāk izvēlieties piemērotu programmu. Ieteikums: Dažās programmās varat individuāli pielāgot atlikušo mitrumu. Skatīt nodaļu "Iestatījumi".
Veļa vai spilveni ar spalvu pildījumu žāvēšanas laikā izdala nepatīkamu aromātu.	Veļai ir pievienots nepietiekams daudzums mazgāšanas līdzekļa. No spalvām karsēšanas laikā mēdz izdalīties specifisks aromāts. ■ Veļa: mazgāšanai jālieto pietiekams daudzums mazgāšanas līdzekļa. ■ Spilveni: ļaut izvēdināties ārpus veļas žāvētāja. ■ Žāvēšanas laikā izmantojiet smaržu flakonu (iegādājams papildpiederums), ja dodat priekšroku kādai īpašai smaržai.
Sintētisko šķiedru izstrādājumi pēc žāvēšanas ir statiski uzlādēti.	Sintētika mēdz statiski uzlādēties. ■ Ja mazgāšanas laikā pēdējās skalošanas fāzē lieto veļas mīkstinātāju, tas var mazināt statisko uzlādi žāvēšanas laikā.
Sakrājušās pūkas.	Žāvēšanas laikā no tekstilizstrādājumiem atdalās pūkas, kas radušās galvenokārt apģērba valkāšanas vai mazgāšanas laikā. Radušās pūkas tiek savāktas pūku un pamatnes filtros un ir viegli iztīrāmas. ■ Skat. nodaļu "Tīrīšana un apkope".

Žāvēšanas process turpinās ļoti ilgi

Problēma	Cēlonis un novēršana
Žāvēšanas process turpinās ļoti ilgi vai pat tiek atcelts.*	Telpa, kurā ir uzstādīts veļas žāvētājs, ir pārāk silta. ■ Rūpīgi izvēdiniet telpu.
	Mazgāšanas līdzekļu atliekas, mati un smalkas pūkas var izraisīt aizsērējumus. ■ Iztīriet pūku filtrus un pamatnes filtru. ■ Notīriet no siltummaiņa redzamās pūkas.
	Veļa ir nepareizi izvietojusies tvertnē vai ir sarullējusies. Tvertne ir pārāk pilna. ■ Uzbužiniet veļu un izņemiet daļu veļas. ■ Palaidiet programmu.
	Ir nosegts režģis apakšā, labajā pusē. ■ Novāciet veļas grozu vai citus traucējošus priekšmetus.
	Tekstilizstrādājumi ir pārāk mitri. ■ Izgrieziet tos veļas mašīnā ar lielāku centrifūgas apgriezienu skaitu.
	Metāla rāvējslēdzēju dēļ iekārta nevar precīzi noteikt veļas mitruma pakāpi. ■ Turpmāk atveriet rāvējslēdzējus. ■ Ja problēma atkārtojas, žāvējiet šos tekstilizstrādājumus programmā *“Lüften warm”*.

* Izslēdziet un vēlreiz ieslēdziet veļas žāvētāju, pirms sākat jaunu programmu.

Vispārīgas veļas žāvētāja problēmas

Problēma	Cēlonis un novēršana
Ir dzirdami sīcoši vai dūcoši darbības trokšņi.	Darbojas kompresors (siltumsūknis). Vai arī ir izvēlēta lietojumprogramma, kurā tvertnē tiek iesmidzināts ūdens kondensāts. ■ Nekas nav jādara. Šie trokšņi ir normāli un rodas kompresora vai ūdens kondensāta sūkņa darbības rezultātā.
	Tas nav bojājums.
Nevar palaist programmu.	Cēloni tūlīt nevar konstatēt. ■ Iespraudiet elektrotīkla kabeļa kontaktdakšu. ■ Ieslēdziet veļas žāvētāju. ■ Aizveriet veļas žāvētāja durvis. ■ Pārbaudiet mājas elektroinstalācijas drošinātāju.
	Strāvas padeves pārtraukums? Pēc strāvas padeves atjaunošanas iepriekš ieslēgtā programma tiks atsākta automātiski.
Pēc papildfunkciju *“DryFresh”*, *“PowerFresh”* vai *“DryCare 40”* izvēles “pārslēdzas” atpakaļ cita sausuma pakāpe.	Iepriekš izvēlētā sausuma pakāpe nav iespējama kopā ar papildfunkciju. Automātiski tiek izvēlēta nākamā iespējamā sausuma pakāpe.
Displejs ir tumšs un lēnām mirgo skārientaustiņš *“Start / Stop”*.	Displejs automātiski izslēdzas, lai taupītu elektroenerģiju (gaidīšanas režīms). Ja veļas žāvētājā darbojas aizsardzība pret burzīšanos, žāvēšanas tvertne laiku pa laikam pagriežas. ■ Nospiediet jebkuru taustiņu. Gaidīšanas režīms tiek pārtraukts.
Veļas žāvētājs pēc programmas pabeigšanas ir izslēgts.	Šis veļas žāvētājs izslēdzas automātiski. Tā nav kļūme, bet normāla darbība.
Displejā ir redzama nesaprotama valoda.	Izvēlnes “Einstellungen” apakšizvēlnē “Sprache ⚑” ir izvēlēta cita valoda. ■ Iestatiet nepieciešamo valodu. Karodziņa simbols palīdzēs atrast nepieciešamo iestatījumu.

Problēma	Cēlonis un novēršana
Nedarbojas tvertnes apgaismojums.	Tvertnes apgaismojums pēc noteikta laika un pēc programmas palaides izslēdzas automātiski (enerģijas taupīšana). ■ Izslēdziet un vēlreiz ieslēdziet veļas žāvētāju. ■ Lai ieslēgtu tvertnes apgaismojumu, atveriet žāvētāja durvis.
	Tvertnes apgaismojums ir bojāts. Tvertnes apgaismojums ir paredzēts ilglaicīgai lietošanai un tāpēc tas parasti nav jāmaina. ■ Ja, neņemot vērā visus mēģinājumus, tvertnes apgaismojums tomēr nedeg, ziņojiet “Miele” Klientu apkalpošanas dienestam.
Tvertnē izsmidzinātā ūdens kondensāta strūkla nav pietiekama.	Izmantojot dažādus programmu lietojumus, tiek ņemts un žāvēšanas tvertnē izsmidzināts ūdens no kondensāta tvertnes. Iespējams, nav smidzināšanas strūklas.
	Ir aizsprostots pūku filtrs ūdens kondensāta tvertnē. ■ Iztīriet pūku filtru ūdens kondensāta tvertnē. Skatiet šīs nodaļas sadaļu “Pūku filtra ūdens kondensāta tvertnē tīrīšana”.
	Uz smidzinātāja sprauslas pie iepildes atveres ir daudz kaļķa nogulšņu. ■ Nomainiet smidzinātāja sprauslu. Skatiet šīs nodaļas sadaļu “Ūdens kondensāta smidzinātāja sprauslas nomaiņa”. ■ Izmantojiet tikai ūdens kondensātu, nevis ūdensvada ūdeni. Ūdensvada ūdens ilgākā laikposmā rada kaļķa nogulsnes.

Pamatnes filtra nomaiņa

Siltummainis var aizsērēt.
Ja pirms vai pēc tīrīšanas pamanāt turpmāk aprakstītās nolietojuma pazīmes, nekavējoties nomainiet pamatnes filtru (atsevišķi pasūtāms piederums).

Neprecīzs novietojums

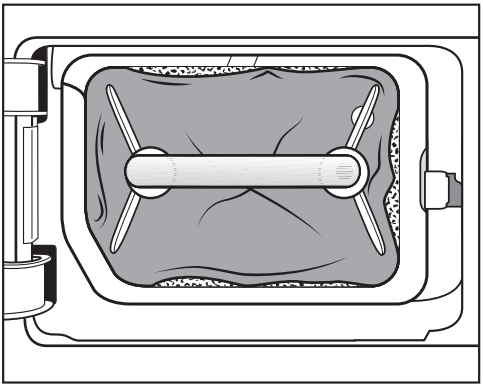

Pamatnes filtra malas cieši nepieguļ un pamatnes filtrs ir deformējies. Vietās, kur filtra malas cieši nepieguļ, pūkas bez filtrēšanas tiek iepūstas siltummainī. Tādējādi siltummainis laika gaitā aizsērē.

Deformācija

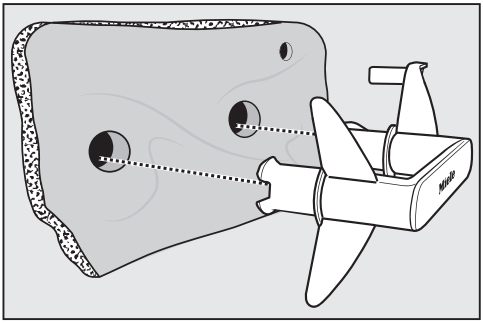

Deformācijas norāda uz to, ka pamatnes filtrs ir nodilis.

Spraugas, plaisas, nospiedumi

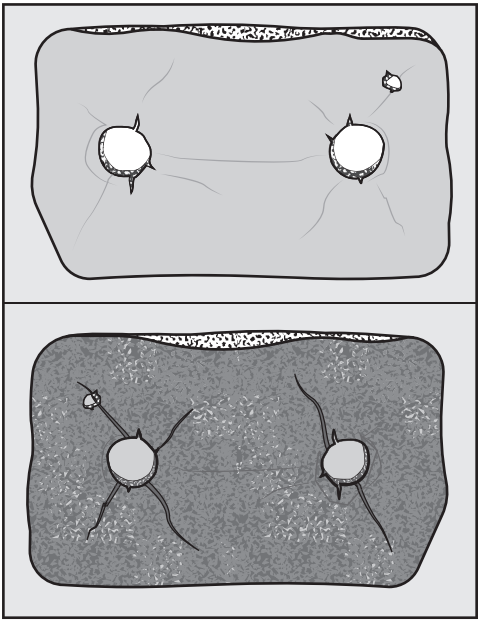

Caur plaisām un spraugām pūkas tiek iepūstas siltummainī. Tādējādi siltummainis laika gaitā aizsērē.

Atlikumi baltā vai citā krāsā

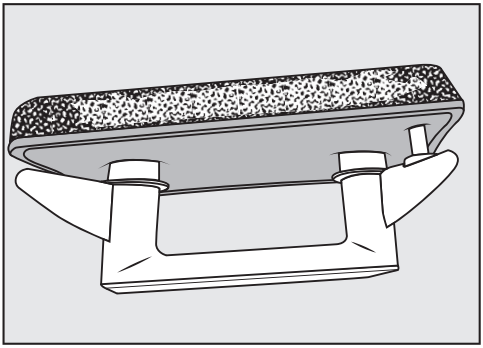

Atlikumi, kas aizsprosto filtru, veidojas no veļas šķiedru atlikumiem un mazgāšanas līdzekļa sastāvdaļu pārpalikumiem. Atlikumi atrodas pamatnes filtra priekšpusē un uz tā sānu malām. Atsevišķos gadījumos atlikumi veido noturīgus aplikumus.
Atlikumi norāda uz to, ka pamatnes filtrs vairs cieši nepieguļ sānu malām, pat ja tas izskatās nevainojami:
pūkas gar malām tiek iepūstas iekšā bez filtrēšanas.

Atjaunojiet pamatnes filtru. Ja pamatnes filtrā jau drīz atkal rodas šie atlikumi, pamatnes filtrs ir jānomaina.

Pamatnes filtra atjaunošana

Veļas mašīnā var atjaunot vienu vai vairākus netīrus pamatnes filtrus. Tādējādi pamatnes filtrs atkal būs darba kārtībā.

Pirms atjaunošanas pārbaudiet, vai pamatnes filtrs nav bojāts. Pārbaudiet pamatnes filtru atbilstoši nodaļas “Ko darīt, ja ...” sadaļai “Pamatnes filtra maiņa”. Nomainiet pamatnes filtru, ja tas ir nodilis.

- Vienu vai vairākus pamatnes filtrus mazgājiet atsevišķi, bez tekstilizstrādājumiem. Nepievienojiet mazgāšanas līdzekli.
- Izvēlieties īsu mazgāšanas programmu ar temperatūru ne vairāk kā 40 °C un ne vairāk kā 600 centrifūgas apgriezieniem minūtē.

Pēc mazgāšanas un centrifugēšanas pamatnes filtru var ievietot atpakaļ.

Siltummaiņa pārbaude

⚠ Asās dzesētāja ribas var izraisīt savainojumus.

Jūs varat sagriezties.

Nepieskarieties dzesētāja ribām ar rokām.

- Pārbaudiet, vai uz tām nav sakrājušās pūkas.

Ja pūkas ir sakrājušās, tās ir jānotīra.

⚠ Siltummaiņa nepareiza tīrīšana var izraisīt bojājumus.

Ja dzesētāja ribas ir bojātas vai salocītas, žāvētājs pienācīgi nežāvē.

Tīriet ar putekļsūcēju un otveida uzgali. Viegli un nespiežot virziet putekļsūcēja otveida uzgali pār siltummaiņa dzesētāja ribām.

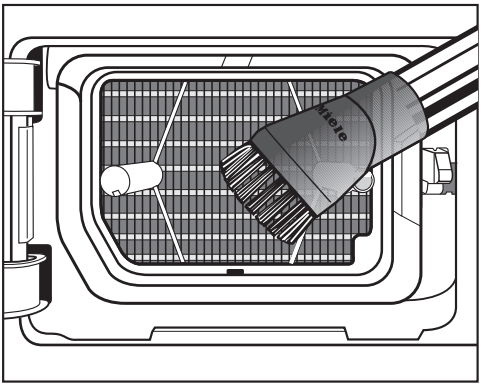

- Iesūciet putekļsūcējā pūkas un atlikumus.

Pūku filtra ūdens kondensāta tvertnē tīrīšana

Izmantojot dažādus programmu lietojumus, tiek ņemts un žāvēšanas tvertnē izsmidzināts ūdens no kondensāta tvertnes. Iespējams, nav smidzināšanas strūklas. Ir aizsprostots pūku filtrs ūdens kondensāta tvertnē.

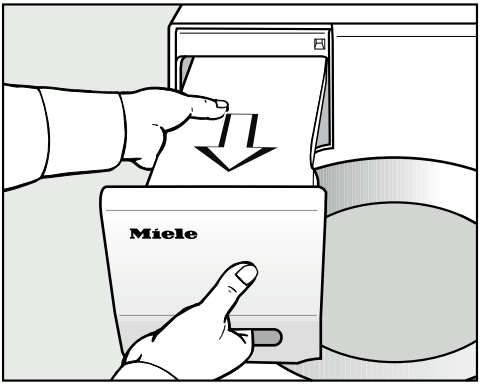

- Izvelciet ūdens kondensāta tvertni.

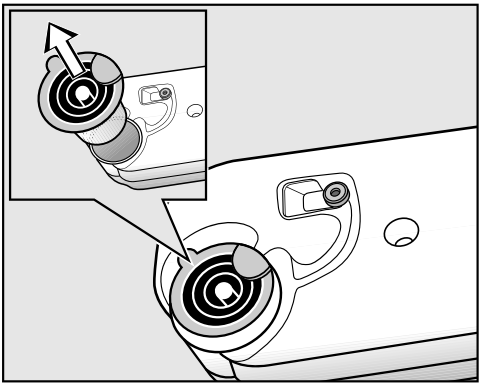

- Palieciet pirkstu zem izliešanas īscaurules sānu mēlītes.
- Izvelciet izliešanas īscauruli.

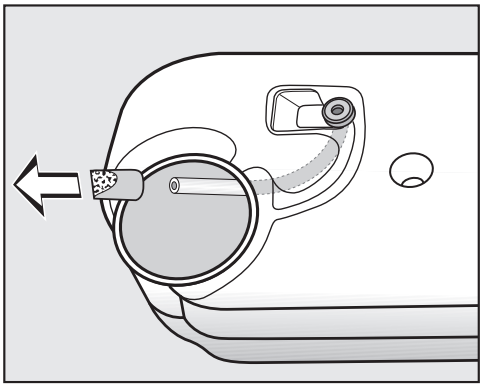

Nevelciet šļūteni spēcīgi, lai tā neatdalītos.

- Izvadiet šļūtenes galu caur atveri.
- Stingri turiet šļūtenes galu.
- Novelciet ar otru roku pūku filtru no šļūtenes gala.
- Skalojiet pūku filtru ar ūdensstrūklu, līdz pūkas ir notīrītas.
- Uzlieciet notīrīto pūku filtru uz šļūtenes gala.
- Ievietojiet šļūteni atpakaļ ūdens kondensāta tvertnē.
- Pareizi ievietojiet izliešanas īscauruli ūdens kondensāta tvertnes atverē. Ņemiet vērā attēlā redzamo paraugu.

Ūdens kondensāta smidzinātāja sprauslas nomaiņa

Izmantojot dažādus programmu lietojumus, tiek ņemts un žāvēšanas tvertnē izsmidzināts ūdens no kondensāta tvertnes. Iespējams, nav smidzināšanas strūklas. Uz smidzinātāja sprauslas ir izveidojušies kaļķa nosēdumi.

Noņemiet smidzinātāja sprauslu (papildus pasūtāms piederums). Nomainiet smidzinātāja sprauslu.

Smidzinātāja sprauslu var nomainīt tikai ar īpašu instrumentu. Instruments ir iekļauts jaunās smidzinātāja sprauslas komplektā.

⚠ Nepareiza instrumenta izmantošana var radīt bojājumus.
Var tikt bojāta smidzinātāja sprausla un veļas žāvētājs.
Izmantojiet tikai komplektā iekļauto instrumentu un nevienu citu instrumentu.

- Atveriet veļas žāvētāja durvis.

Iepildes atveres augšpusē pa kreisi var redzēt smidzinātāja sprauslu.

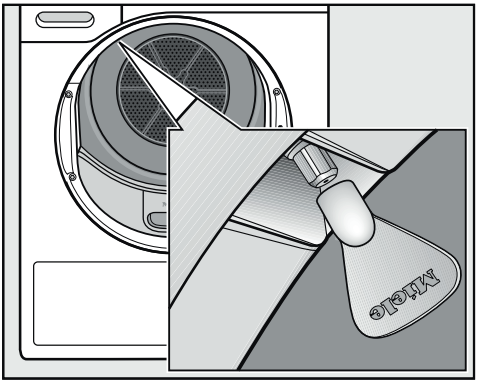

- Uzspraudiet instrumentu uz smidzinātāja sprauslas.
- Grieziet instrumentu pa kreisi un tādējādi izskrūvējiet smidzinātāja sprauslu.
- Ievietojiet jauno smidzinātāja sprauslu instrumentā.
- Grieziet instrumentu pa labi un tādējādi ieskrūvējiet smidzinātāja sprauslu.

Žāvētāju nedrīkst darbināt bez smidzinātāja sprauslas.

Kontaktinformācija traucējumu gadījumā

Traucējumu gadījumā, kurus nevarat novērst patstāvīgi, sazinieties, piemēram, ar savu “Miele” specializēto tirgotāju vai “Miele” Klientu apkalpošanas dienestu.

“Miele” Klientu apkalpošanas dienesta pakalpojumus var pieteikt tiešsaistē vietnē www.miele.lv/service.

“Miele” Klientu apkalpošanas dienesta kontaktinformācija ir norādīta šī dokumenta beigās.

Klientu apkalpošanas dienestam ir nepieciešams modeļa apzīmējums un izgatavošanas numurs (Fabr. / SN / Nr.). Šī informācija ir sniegta uz identifikācijas datu plāksnītes.

Identifikācijas datu plāksnīte kļūst redzama, atverot veļas žāvētāja durvis:

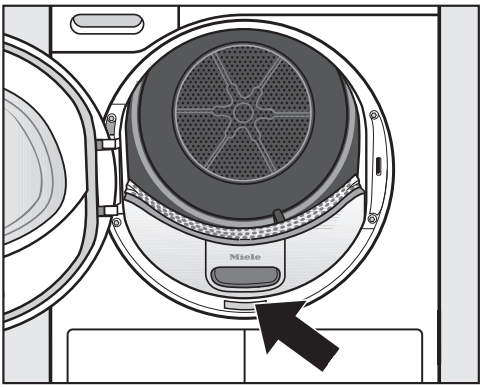

Atsevišķi pasūtāmi piederumi

Papildu piederumus šim veļas žāvētājam var iegādāties pie “Miele” specializētā tirgotāja vai “Miele” Klientu apkalpošanas dienestā.

Šos un daudzus citus interesantus produktus ir iespējams pasūtīt arī “Miele” interneta veikalā.

Žāvēšanas grozs

Izmantojot žāvēšanas grozu, var žāvēt vai izvēdināt tādus izstrādājumus, kurus nedrīkst pakļaut mehāniskai slodzei.

Smaržvielas flakons

Žāvēšanas laikā izmantojiet smaržvielas flakonu, ja dodat priekšroku īpašai smaržai.

Garantija

Garantijas termiņš ir 2 gadi.

Papildinformāciju skatiet pievienotajos garantijas noteikumos.

Pretskats

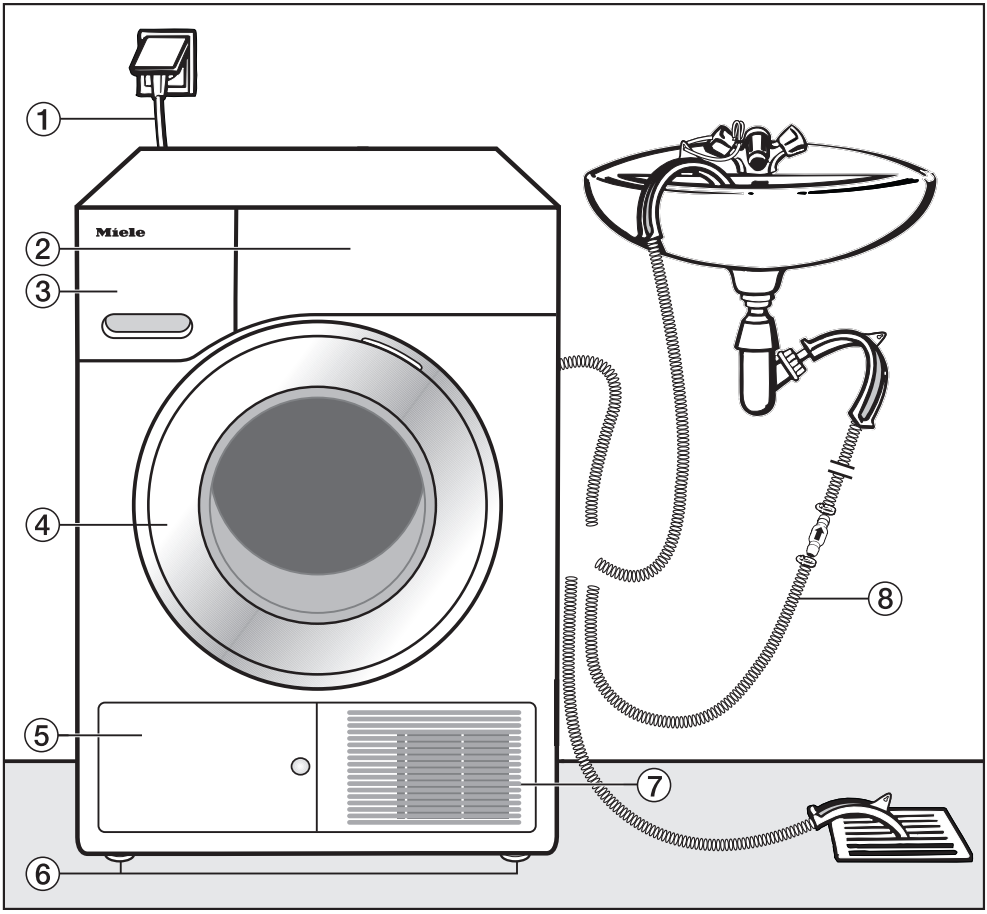

① Barošanas kabelis

② Vadības panelis

③ Ūdens kondensāta tvertne

④ Durvis

⑤ Pamatnes filtra vāciņš

⑥ 4 augstumā regulējamas kājas

⑦ Aukstā gaisa režģis

⑧ Ūdens kondensāta novadīšanas šļūtene

Skats no aizmugures

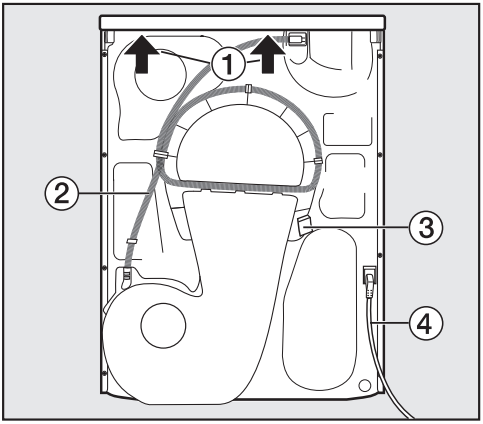

① Vāka pārkare ar satveršanas iespējām iekārtas transportēšanai

② Ūdens kondensāta novadīšanas šļūtene

③ Āķis barošanas kabeļa uztīšanai transportēšanas laikā

④ Barošanas kabelis

Veļas žāvētāja transportēšana

⚠ Nepareiza transportēšana var radīt traumas un materiālus zaudējumus.
Ja veļas žāvētājs apgāžas, varat gūt savainojumus un traumas.
Transportējot veļas žāvētāju, nodrošiniet tā stabilitāti.

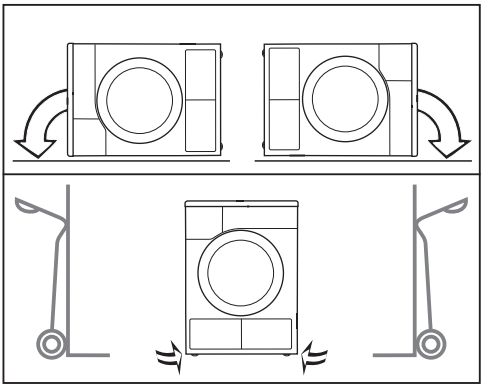

- Transportējot guļus, novietojiet veļas žāvētāju tikai uz kreisās vai labās sānu malas.
- Transportējot stāvus: ja izmantojat bagāžas ratus, transportējiet veļas žāvētāju tāpat novietotu tikai uz kreisās vai labās sānu malas.

Veļas žāvētāja nogādāšana uzstādīšanas vietā

⚠ Vāka aizmugurējais stiprinājums ārēju apstākļu ietekmē var kļūt trausls.
Nešanas laikā vāks var nolūzt.
Pirms nešanas pārbaudiet vāka pārkares stabilitāti.

- Nesiet veļas žāvētāju, satverot to aiz priekšējām kājām un vāka aizmugurējās pārkares.

Uzstādīšana

Veļas žāvētāja līmeņošana

Veļas žāvētāja durvju vēršanās zonā nedrīkst atrasties veramas vai bīdāmas, vai arī pretī žāvētājam novietotas durvis ar vērtni žāvētāja virzienā.

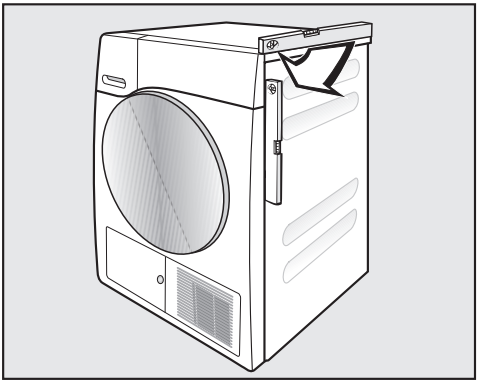

Lai žāvētājs darbotos nevainojami, tas ir jālīmeņo vertikālā virzienā. Ja grīda ir nelīdzena, pielāgojiet žāvētāja skrūvējamās kājas.

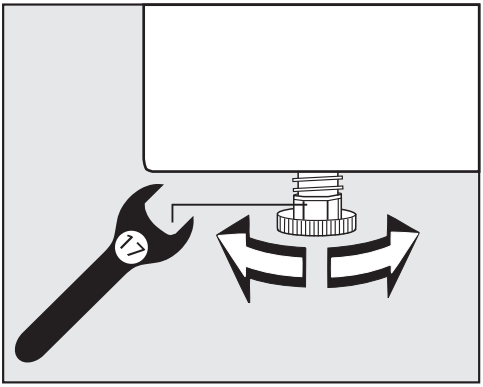

- Grieziet skrūvējamās kājas ar plakanu uzgriežņatslēgu vai rokām.

Miera stāvoklis pēc uzstādīšanas

⚠ Pāragra ekspluatācijas uzsākšana var radīt veļas žāvētāja bojājumus. Tā rīkojoties, var sabojāt siltumsūkni. Pēc veļas žāvētāja uzstādīšanas nogaidiet vienu stundu, pirms sākat tā ekspluatāciju.

Ventilācija

Neaizsedziet aukstā gaisa atveri iekārtas priekšpusē. Pretējā gadījumā siltummainim netiks nodrošināta pietiekama dzesēšana ar gaisu.

Gaisa spraugu starp veļas žāvētāja apakšmalu un grīdu nedrīkst samazināt ne ar cokola līstēm, ne pūkainu paklāju utt. Pretējā gadījumā netiks nodrošināta pietiekama gaisa pievade.

Siltummaiņa dzesēšanai izmantotais izpūstais gaiss silda telpu, kurā atrodas iekārta. Tāpēc jānodrošina pietiekama ventilācija, piemēram, jāatver logs. Pretējā gadījumā paildzinās žāvēšanas laiks (lielāks elektroenerģijas patēriņš).

Pirms vēlākas transportēšanas

Sagāžot veļas žāvētāju, no sūkņa zonas var izlīt pēc žāvēšanas atlikušais ūdens kondensāts. Ieteikums: Pirms ierīces transportēšanas ieteicams aptuveni uz vienu minūti ieslēgt programmu *“Lüften warm”*. Tās laikā atlikušais ūdens kondensāts aizplūdīs uz kondensāta tvertni vai tiks novadīts kanalizācijā.

Uzstādīšanas papildu nosacījumi

Iebīdāms zem darba virsmas

Šo veļas žāvētāju drīkst iebīdīt zem darba virsmas.

Pārmērīgs siltums var izraisīt iekārtas bojājumu.
Nodrošiniet, lai varētu novadīt no žāvētāja izplūstošo siltā gaisa plūsmu.

- Iekārtas vāka demontāža nav iespējama.
- Elektrotīkla pieslēguma vietai ir jāatrodas veļas žāvētāja tuvumā un jābūt pieejamai.
- Žāvēšanas laiks var nedaudz paildzināties.

Papildpiederumi

– Mazgāšanas un žāvēšanas savienošanas komplekts

Šo veļas žāvētāju var uzstādīt kolonnā kopā ar “Miele” veļas mašīnu. Drīkst izmantot tikai nepieciešamo oriģinālo “Miele” savienošanas komplektu.

– Pamatne

Šis veļas žāvētājs ir pieejams ar pamatni, kurā ir atvilktne.

Ūdens kondensāta novadīšana kanalizācijas sistēmā

Piezīme

Žāvēšanas procesā radies ūdens kondensāts tiek sūknēts pa ūdens novadīšanas šļūteni veļas žāvētāja aizmugurē uz ūdens kondensāta tvertni.

Ūdens kondensātu var novadīt arī ārēji pa ūdens novadīšanas šļūteni veļas žāvētāja aizmugurē. Tādā gadījumā ūdens kondensāta tvertne nebūs jāiztukšo.

Šļūtenes garums — 1,49 m
Maks. sūknēšanas augstums — 1,00 m
Maks. sūknēšanas attālums — 4,00 m

Atsūknēšanas piederumi:

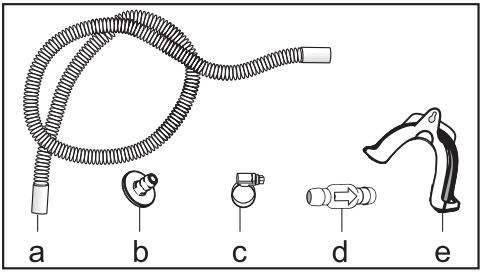

- iekļauts: adapters (b), šļūtenes skava (c), šļūtenes turētājs (e);
- montāžas komplekts “Pretatplūdes vārsts” ārējam ūdens padeves pieslēgumam (atsevišķi iegādājams piederums “Miele” specializētajā veikalā vai “Miele” Klientu apkalpošanas dienestā). Komplektā ir iekļauts pretatplūdes vārsts (d), šļūtenes pagarinājums (a) un šļūtenes skavas (c).

Īpaši pieslēgšanas nosacījumi, kuru dēļ ir jāuzstāda pretatplūdes vārsts

⚠ Atpakaļ plūstošais ūdens kondensāts var radīt materiālus zaudējumus.
Ūdens var ieplūst atpakaļ veļas žāvētājā vai tikt tajā iesūkts. Ūdens var nodarīt kaitējumu žāvētājam un tā uzstādīšanas telpai.
Izmantojiet atplūdes vārstu, ja iegremdējat šļūtenes galu ūdenī vai pievienojat šļūteni dažādiem ūdens padeves avotiem.

Maks. atsūknēšanas augstums ar pretatplūdes vārstu — 1,00 m

Īpaši pieslēgšanas nosacījumi, kuru dēļ ir nepieciešams pretatplūdes vārsts:

- ūdens atsūknēšana izlietnē vai grīdas notekā, ja šļūtenes gals tiek iegremdēts ūdenī;
- pieslēgums pie izlietnes sifona;
- dažādas pieslēgšanas iespējas, papildus pievienojot, piemēram, veļas vai trauku mašīnu.

Ja pretatplūdes vārsts ir uzstādīts nepareizi, atsūknēšana nav iespējama.
Uzstādiet pretatplūdes vārstu tā, lai bultiņa uz pretatplūdes vārsta būtu vērsta ūdens plūsmas virzienā.

Ūdens novadīšanas šļūtenes novietojums

⚠ Nepareizi lietojot ūdens novadīšanas šļūteni, to var sabojāt.
Ūdens novadīšanas šļūteni var sabojāt — iztecēs ūdens.
Ūdens novadīšanas šļūteni nedrīkst raut, stiept vai locīt.

Ūdens novadīšanas šļūtenē ir neliels ūdens atlikums. Tādēļ sagatavojiet atbilstošu tvertni.

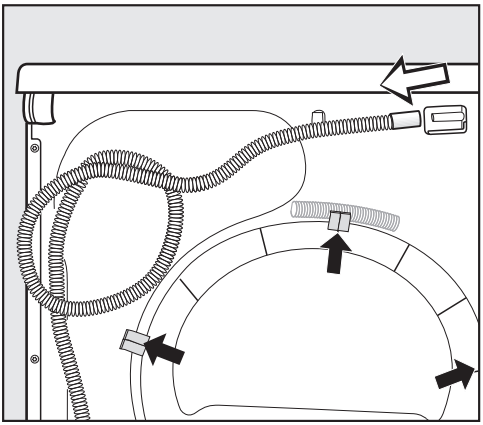

- Noņemiet izplūdes šļūteni no izplūdes īscaurules (gaišā bulta).
- Izņemiet šļūteni no turētājskavām (tumšās bultas) un notiniet to.
- Ļaujiet atlikušajam ūdenim iztecēt sagatavotajā tvertnē.

Piemēri

Ūdens atsūknēšana izlietnē vai grīdas notekā

Izmantojiet šļūtenes turētāju ūdens novadīšanas šļūtenes iekarināšanai.

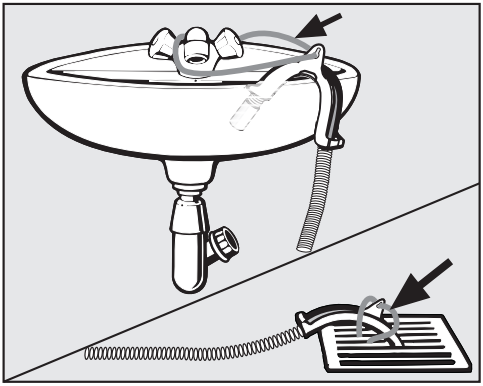

⚠ Izplūstošais ūdens var nodarīt kaitējumu.
Ja šļūtenes gals tiek atbrīvots, izplūstošais ūdens var nodarīt kaitējumu.
Nodrošiniet ūdens novadīšanas šļūteni pret noslīdēšanu (piemēram, piesieniet).

Pretatplūdes vārstu var iespraust šļūtenes galā.

Tiešais pieslēgums pie izlietnes sifona

Izmantojiet šļūtenes turētāju, adapteru, šļūtenes skavas un pretatplūdes vārstu (papildus pasūtāmi piederumi).

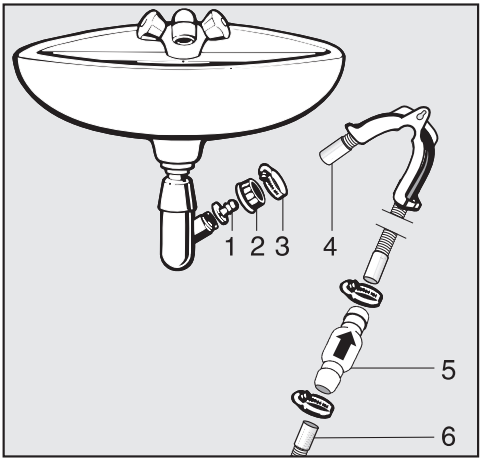

1. Savienotājelements
2. Izlietnes uzmavas uzgrieznis
3. Šļūtenes skava
4. Šļūtenes gals (piestiprināts pie šļūtenes turētāja)
5. Pretatplūdes vārsts
6. Veļas žāvētāja ūdens novadīšanas šļūtene

- Uzstādiet savienotājelementu **1** ar izlietnes savienojuma uzgriezni **2** pie izlietnes sifona.
  Parasti izlietnes savienojuma uzgrieznis ir aprīkots ar paplāksni, kas ir jāizņem.
- Uzspraudiet šļūtenes galu **4** uz savienotājelementa **1**.
- Izmantojiet šļūtenes turētāju.
- Ar skrūvgriezi pievelciet šļūtenes skavu **3**, kas atrodas aiz izlietnes savienojuma uzgriežņa.
- Iespraudiet pretatplūdes vārstu **5** veļas žāvētāja izplūdes šļūtenē **6**.

Pretatplūdes vārstu **5** uzstādiet tā, lai bulta būtu vērsta plūsmas virzienā (izlietnes virzienā).

- Pretatplūdes vārsts jānostiprina ar šļūtenes skavām.

Durvju vēršanās virziena maiņa

Šim veļas žāvētājam durvju vēršanās virzienu var nomainīt patstāvīgi.

Drošības nolūkos veļas žāvētājs ir jāatvieno no elektrotīkla.

Nepieciešamie piederumi:

- zvaigznes veida skrūvgriezis T20 un T30;
- plakanais skrūvgriezis vai smailas knaibles;
- komplektā iekļautā aizslēga kronšteina ieskava;
- komplektā iekļautā durvju eņģu ieskava;
- mīksts paliktnis (sega).

Eņģu maiņa

1. Veļas žāvētāja durvju noņemšana

■ Atveriet iekārtas durvis.

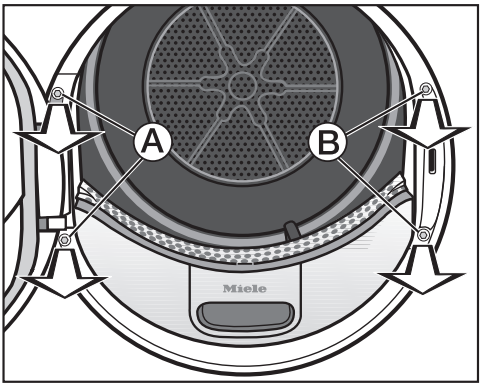

■ Ar zvaigznes veida skrūvgriezi T30 izskrūvējiet abas durvju eņģu pamatnes skrūves Ⓐ.

Durvis nevar nokrist.

■ Pieturiet durvis un pavelciet tās uz priekšu: durvju eņģu pamatne ar divām tapām ir jāizvelk no atverēm veļas žāvētājā.

Lai nesaskrāpētu durvis, novietojiet tās uz mīkstas pamatnes (piemēram, segas).

2. Veļas žāvētāja durvju aizslēga maiņa

■ Ar zvaigznes veida skrūvgriezi T30 izskrūvējiet abas durvju aizslēga skrūves Ⓑ.

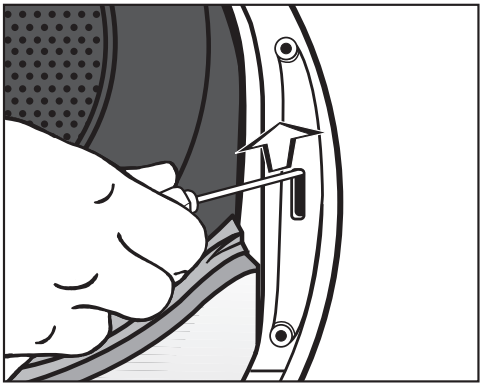

■ Ar skrūvgriezi paspiediet durvju aizslēgu uz augšu.

Durvju aizslēgs izlec no stiprinājuma un to var izņemt.

■ Pagrieziet durvju aizslēgu par 180°.

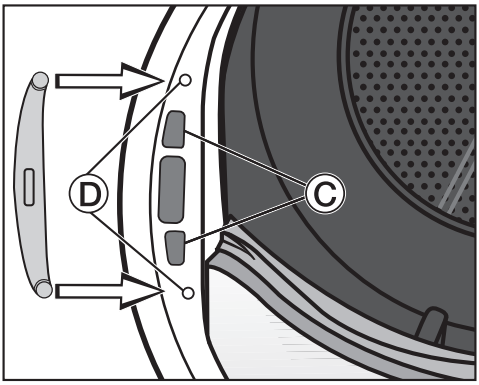

■ Durvju atveres pretējā pusē iespiediet durvju aizslēgu atvērumos Ⓒ.

■ Iebīdiet durvju aizslēgu vietā, lai skrūvju caurumi aizslēgā sakristu ar skrūvju caurumiem Ⓓ priekšējā sienā.

■ Lai nostiprinātu durvju aizslēgu, ieskrūvējiet abas zvaigznes veida skrūves.

3. Aizslēga kronšteina nomontēšana no iekārtas durvīm

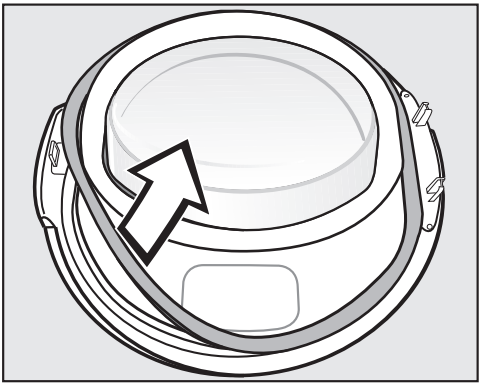

■ Vispirms no iekārtas durvīm izvelciet blīvgumiju un nolieciet to malā.

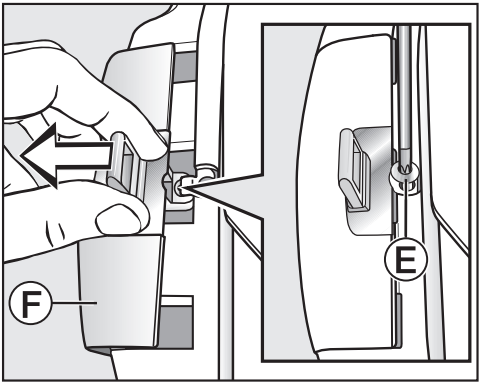

■ Ar zvaigznes veida skrūvgriezi T20 izskrūvējiet skrūvi Ⓔ pie aizslēga kronšteina.

■ Nobīdiet aizslēga kronšteinu ar aizslēga kronšteina ieskavu Ⓕ no tā pozīcijas.

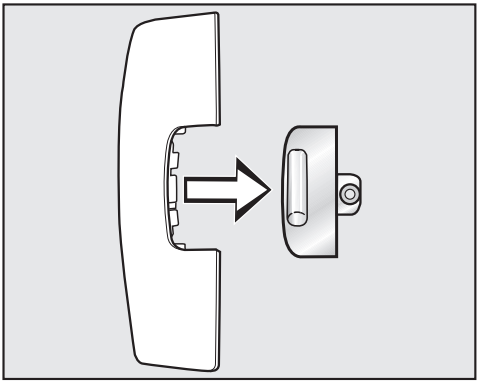

■ Novelciet aizslēga kronšteinu nost.

Šī aizslēga kronšteina ieskava vairs nebūs vajadzīga.

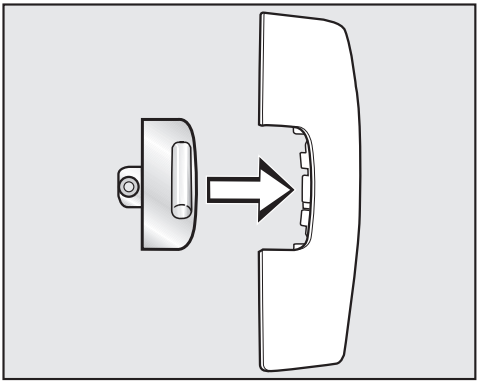

■ Uzspraudiet aizslēga kronšteinu uz jaunās, žāvētāja komplektā iekļautās ieskavas.

■ Pagaidām nolieciet šo aizslēga kronšteina ieskavu malā.

4. Durvju eņģu nomontēšana no iekārtas durvīm

Durvju eņģu ieskava jāatbloķē fiksācijas punktā Ⓖ un jānoņem.

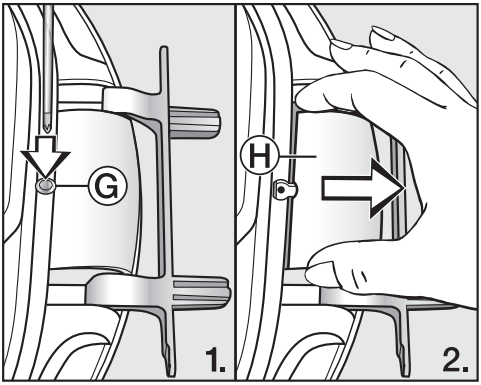

■ Ar skrūvgriezi viegli piespiediet fiksācijas punktu Ⓖ pie durvju eņģu ieskavas uz iekšpusi.

■ Ar nelielu spēku izvelciet durvju eņģu ieskavu Ⓗ.

Šī durvju eņģu ieskava vairs nebūs vajadzīga.

5. Durvju eņģu maiņa iekārtas durvīm

Durvju eņģes ir piestiprinātas pie iekārtas durvīm ar 2 leņķveida asīm. Šīs leņķveida asis ir jāizvelk ar skrūvgriezi vai smailām knaiblēm.

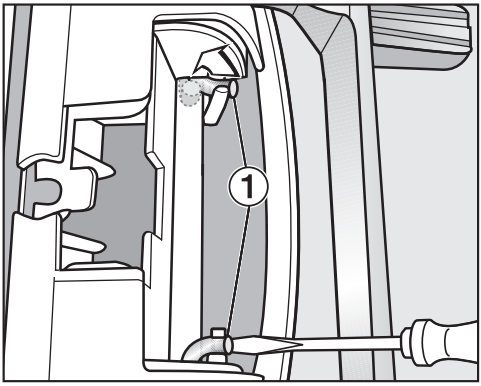

- Pabīdiet skrūvgriezi zem abām leņķveida asīm ① un tādējādi pagrieziet leņķveida asis taisnā pozīcijā.

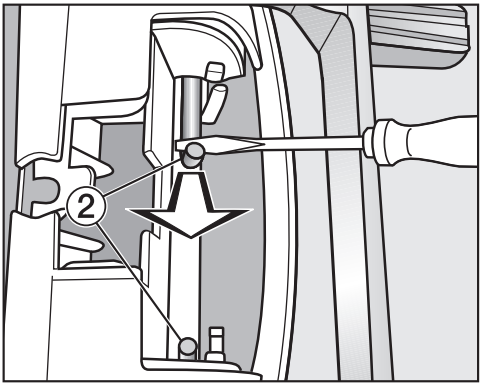

- Ar skrūvgriezi vai smailām knaiblēm virziet vispirms vienu, tad otru leņķveida asi ② uz vidu, līdz tās var pilnībā izvilkt.

Ieteikums: Dažkārt leņķveida asis var būt ļoti stingras. Vienlaikus ceļot un velkot, ar instrumentiem tās var atbrīvot vieglāk.

- Noņemiet durvju eņģes un pagrieziet tās par 180°.
- Ievietojiet durvju eņģes durvju pretējā pusē.

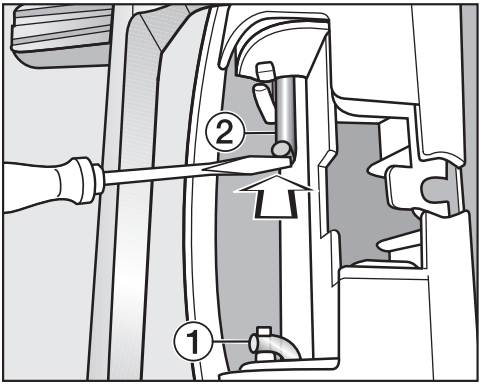

- Piestipriniet eņģes ar abām leņķveida asīm ②.
- Satveriet leņķveida asis apakšējā daļā ar skrūvgriezi un iebīdiet tās vietā ①.

Tagad jāizmanto jaunā, veļas žāvētāja komplektā iekļautā durvju eņģu ieskava.

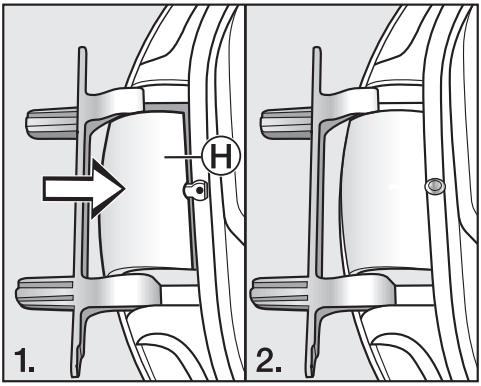

■ Uzspraudiet jauno durvju eņģu ieskavu Ⓗ, līdz tā tiek fiksēta.

6. Aizslēga kronšteina maiņa iekārtas durvīm

Tagad jāizmanto jaunā, veļas žāvētāja komplektā iekļautā aizslēga kronšteina ieskava, uz kuras jau ir uzsprausts aizslēga kronšteins.

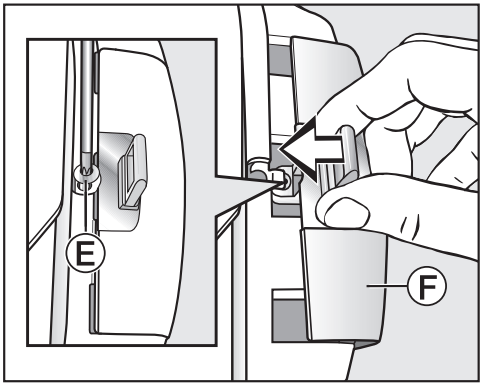

■ Uzbīdiet aizslēga kronšteina ieskavu Ⓕ ar aizslēga kronšteinu tiem paredzētajā vietā.

■ Ieskrūvējiet skrūvi Ⓔ.

Montāža

7. Durvju montāža

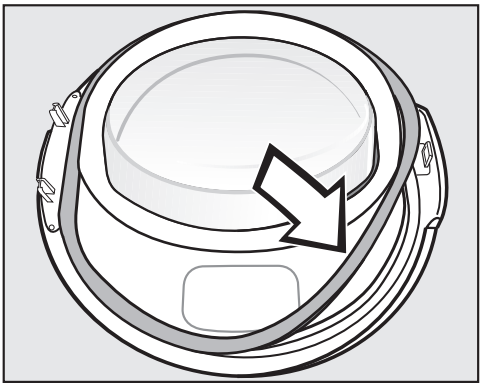

- Iespiediet blīvgumiju atpakaļ tai paredzētajā gropē pie durvīm.
- Pielieciet un turiet žāvētāja durvis pie iekārtas.
- Iestipriniet durvju eņģu pamatni ar divām tapām veļas žāvētāja korpusa atverēs.

Durvju eņģu pamatnei jāpieguļ žāvētāja priekšējai sienai, tad durvis nevar nokrist.

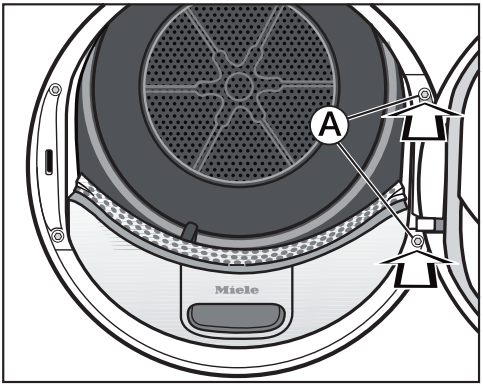

- Stingri pieskrūvējiet durvis durvju eņģu pamatnē Ⓐ pie veļas žāvētāja korpusa.

⚠ Tā kā durvju vēršanās virziens tagad ir mainīts, durvis turpmāk jāatver pretējā pusē.

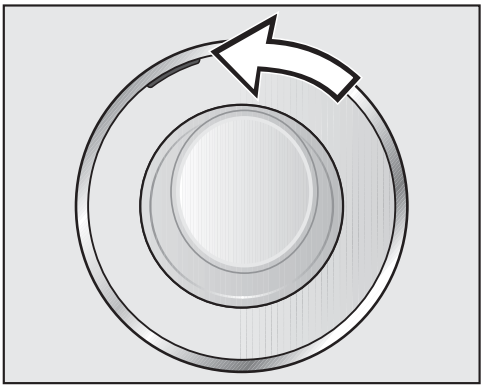

- Pārbīdiet oranžo atzīmi uz pretējo pusi, lai vienmēr redzētu, kurā pusē durvis jāatver.

Norādījums

⚠ Uzglabājiet abas nevajadzīgās ieskavas (aizslēga kronšteina ieskavu un durvju eņģu ieskavu). Tās būs vajadzīgas, ja, piemēram, pēc dzīvesvietas maiņas vēlēsieties atkal mainīt iekārtas durvju vēršanās virzienu.

Elektrotīkla pieslēgums

Sērijveidā ražotam žāvētājam ir kontaktdakša ierīces pievienošanai kontaktligzdai ar zemējumu.

Uzstādiet žāvētāju tā, lai kontaktligzda būtu brīvi pieejama. Ja kontaktligzda nav brīvi pieejama, nodrošiniet, lai pēc uzstādīšanas būtu paredzēta ierīce visu polu atvienošanai no strāvas padeves.

⚠ Pārkaršana var izraisīt ugunsgrēku.
Žāvētāja ekspluatācija, izmantojot sadalītājus vai kabeļa pagarinātājus, var izraisīt kabeļu pārslodzi.
Drošības apsvērumu dēļ neizmantojiet sadalītājus un kabeļa pagarinātājus.

Elektriskajai instalācijai ir jāatbilst vadlīnijām VDE 0100.

Drošības apsvērumu dēļ iesakām veļas žāvētāja elektriskajam pieslēgumam piešķirtajā ēkas instalācijā izmantot ⊟ tipa noplūdes strāvas automātisko slēdzi (RCD).

Bojātu tīkla barošanas kabeli drīkst nomainīt tikai ar īpašu tāda paša veida tīkla barošanas kabeli (var iegādāties “Miele” Klientu apkalpošanas dienestā). Drošības apsvērumu dēļ nomaiņu drīkst veikt tikai kvalificēts speciālists vai “Miele” Klientu apkalpošanas dienests.

Informāciju par nominālo patēriņa jaudu un atbilstošajiem drošinātājiem skatiet šajā instrukcijā vai identifikācijas datu plāksnītē. Salīdziniet šos datus ar vietējā elektrības pieslēguma datiem. Šaubu gadījumā konsultējieties ar kvalificētu elektriķi.

Ir iespējama pagaidu vai ilglaicīga darbība no autonomas vai nesinhronizētas energoapgādes iekārtas (piemēram, autonomajiem tīkliem, dublējošajām sistēmām). Šādas darbības priekšnoteikums ir energoapgādes iekārtas atbilstība EN 50160 vai līdzīga standarta prasībām. Ēkas instalācijā un šajā “Miele” ierīcē paredzēto aizsardzības pasākumu funkcijas un darbības veids ir jānodrošina arī autonomā vai nesinhronā režīmā vai arī tie ir jāaizstāj ar līdzvērtīgiem pasākumiem attiecībā uz instalāciju. Tas ir aprakstīts, piemēram, jaunākajā VDE-AR_E 2510-2 laidienā.

Augstums	850 mm
Platums	596 mm
Dziļums	643 mm
Dziļums, ja iekārtas durvis ir atvērtas	1077 mm
Pabīdāms zem darba virsmas	jā
Var uzstādīt kolonnā	jā
Svars	aptuveni 62 kg
Tvertnes ietilpība	120 l
Ielādes daudzums	9,0 kg (sausas veļas svars)
Ūdens kondensāta tvertnes tilpums	4,8 l
Šļūtenes garums	1,49 m
Maksimālais izsūknēšanas augstums	1,00 m
Maksimālais izsūknēšanas atstatums	4,00 m
Barošanas kabeļa garums	2,00 m
Barošanas spriegums	Skat. identifikācijas datu plāksnīti.
Pieslēguma jauda	Skat. identifikācijas datu plāksnīti.
Drošinātāji	Skat. identifikācijas datu plāksnīti.
Piešķirtais pārbaudes marķējums	Skat. identifikācijas datu plāksnīti.
Enerģijas patēriņš	Skat. nodaļu “Patēriņa dati”.
LED gaismas diodes	klase 1
Frekvenču diapazons	2,4000 – 2,4835 GHz
Maksimālā raidīšanas jauda	< 100 mW

Mājsaimniecības veļas žāvētāja tehnisko datu lapa

Saskaņā ar deleģēto Regulu (ES) Nr. 392/2012

MIELE	
Modeļa nosaukums/apzīmējums	TWV 780 WP
Nominālā jauda[1]	9,0 kg
Mājsaimniecībā izmantojamā veļas žāvētāja tips (ventilācija/kondensācija)	- / ●
Energoefektivitātes klase	
A +++ (visaugstākā efektivitāte) līdz D (viszemākā efektivitāte)	A+++
Svērtais gada enerģijas patēriņš (AE_c)[2]	174 kWh/gadā
Veļas žāvētājs (ar/bez automātikas)	● / -
Standarta kokvilnas programmas enerģijas patēriņš	
Enerģijas patēriņš ar pilnu ielādi	1,47 kWh
Enerģijas patēriņš ar daļēju ielādi	0,78 kWh
Svērtais ievades jaudas patēriņš izslēgtā stāvoklī (P_o)	0,20 W
Svērtais ievades jaudas patēriņš neizslēgtā stāvoklī (P_l)	0,20 W
Neizslēgtā stāvokļa ilgums (T_l)[3]	15 min.
Programmas, uz kurām attiecas etiķetes un parametru uzlīmes informācija[4]	Kokvilna; normāli žāvēta
Standarta kokvilnas programmas izpildes ilgums	
Svērtais programmas izpildes ilgums	169 min.
Programmas izpildes ilgums ar pilnu ielādi	220 min.
Programmas izpildes ilgums ar daļēju ielādi	131 min.
Kondensācijas efektivitātes klase[5]	
A (visaugstākā efektivitāte) līdz G (viszemākā efektivitāte)	A
Svērtā kondensācijas efektivitāte "Standarta kokvilnas programmai ar pilnu un daļēju ielādi"	94 %
Vidējā kondensācijas efektivitāte "Standarta kokvilnas programmai ar pilnu un daļēju ielādi"	94 %
Vidējā kondensācijas efektivitāte "Standarta kokvilnas programmai ar daļēju ielādi"	94 %
Skaņas jaudas līmenis (L_{WA})[6]	62 dB(A) re 1 pW
Iebūvējama ierīce	-

● Jā, ir

[1] kokvilnas izstrādājumi kilogramos standarta kokvilnas programmai ar pilnu ielādi

[2] pamatojoties uz 160 standarta žāvēšanas cikliem standarta kokvilnas mazgāšanas programmām ar pilnu un daļēju ielādi, kā arī patēriņš mazākas jaudas režīmos. Reālais enerģijas patēriņš vienam ciklam ir atkarīgs no ierīces lietošanas veida.

[3] ja mājsaimniecībā izmantojamais veļas žāvētājs ir aprīkots ar jaudas vadības sistēmu

[4] Šī programma ir paredzēta parastu, slapju kokvilnas izstrādājumu žāvēšanai un ir visefektīvākā attiecībā uz enerģijas patēriņu.

[5] ja mājsaimniecībā izmantojamais veļas žāvētājs ir kondensācijas veļas žāvētājs

[6] standarta kokvilnas programmai ar pilnu ielādi

Atbilstības deklarācija

Ar šo “Miele” apliecina, ka šis siltumsūkņa tipa žāvētājs atbilst Direktīvai Nr. 2014/53/ES.

ES Atbilstības deklarācijas pilns teksts ir pieejams šādās tīmekļa vietnēs:

- “Produkti”, “Lejupielāde” tīmekļa vietnē www.miele.lv;
- “Serviss”, “Informācijas pieprasījums”, “Lietošanas instrukcijas” tīmekļa vietnē www.miele.lv/majsaimnieciba/informacijas-pieprasijums-385.htm, norādot produkta nosaukumu vai ražojuma numuru.

	Veļas ielādes daudzums[1] kg	Veļas mašīnas centrifūgas veļas izgriešanas pakāpe apgr./min.	Atlikušais mitrums %	Elektroenerģija kWh	Darbības ilgums min.
“Baumwolle” [2]	9,0	1000	60	1,47	220
	4,5	1000	60	0,78	131
“Baumwolle Schranktrocken”	9,0	1200	53	1,30	199
	9,0	1400	50	1,25	189
	9,0	1600	44	1,10	168
“Baumwolle Bügelfeucht”	9,0	1000	60	1,16	176
	9,0	1200	53	1,00	154
	9,0	1400	50	0,95	144
	9,0	1600	44	0,80	122
“Pflegeleicht Schranktrocken”	4,0	1200	40	0,50	65
“Feinwäsche Schranktrocken”	2,5	800	50	0,55	70
“Finish Wolle”	2,0	1000	50	0,02	5
“Oberhemden Schranktrocken”	2,0	600	60	0,45	60
“Express Schranktrocken”	4,0	1000	60	0,80	80
“Jeans Schranktrocken”	3,0	900	60	1,00	125
“Imprägnieren Schranktrocken”	2,5	800	50	1,00	100

[1] Sausas veļas svars

[2] Pārbaudes programma saskaņā ar Regulu Nr. 392/2012/ES par energomarķējumu tiek veikta atbilstoši standartam EN 61121.

Visas neatzīmētās vērtības ir noteiktas saskaņā ar standartu EN 61121.

Faktiskie patēriņa dati var atšķirties no minētajām vērtībām atkarībā no veļas daudzuma, tekstilmateriāla veida, veļas atlikušā mitruma pakāpes pēc izgriešanas, elektrotīkla sprieguma svārstībām vai ūdens cietības pakāpes.

Veļas žāvētāja uzrādītie patēriņa dati var atšķirties no tabulā norādītajiem patēriņa datiem. Atšķirības nosaka žāvētāja datu pārraides veids. Piemēram, programmas izpildes laiks ir atkarīgs no veļas atlikušā mitruma un sastāva, kas ietekmē arī enerģijas patēriņu.

Ar iestatījumu palīdzību veļas žāvētāja elektroniku var pielāgot dažādām prasībām.
Iestatījumus jebkurā laikā var mainīt.

Iestatījumu parādīšana

- Ieslēdziet veļas žāvētāju.
- "Atšķiriet" galvenās izvēlnes otro lapu.
- Pieskarieties skārientaustiņam "Einstellungen".

Iestatījumu izvēle

Iestatījumi ir sagrupēti vairākās zonās.

- Atlasiet nepieciešamo zonu.
- Ritiniet izvēles sarakstu, līdz tiek parādīts nepieciešamais iestatījums.
- Lai veiktu darbības ar iestatījumu, nospiediet skārientaustiņu.

Iestatījumu apstrāde

- Mainiet iestatījumu un apstipriniet izmaiņas ar taustiņu "OK".

Vai,

- lai izvēlētos opciju, pieskarieties tās nosaukumam.

Izvēlētā opcija tiek iezīmēta oranžā krāsā.

Izvēlētā opcija ir saglabāta. Displejs tiek pārslēgts uz iestatījumu izvēlni vai uz iepriekšējo izvēlnes līmeni.

Iestatīšanas pabeigšana

- Pieskarieties skārientaustiņam ⮌.

Displejs tiek pārslēgts uz iepriekšējo izvēlnes līmeni.

- Pieskarieties skārientaustiņam ⌂.

Displejs tiek pārslēgts uz galveno izvēlni.

Vadība / indikācija ⚑

“Sprache” ⚑

Displejā var tikt parādītas dažādas valodas.

Karodziņš ⚑ aiz vārda “Sprache” palīdz atrast nepieciešamo valodu, ja iestatītā valoda nav saprotama.

Izvēlētais valodas iestatījums tiek saglabāts.

“PIN-Code”

PIN kods aizsargā veļas žāvētāju pret nesankcionētu lietošanu.

Izvēle

- “Aktivieren”
  Ja ir aktivizēts PIN koda pieprasījums, lai darbinātu veļas žāvētāju, pēc ieslēgšanas ir jāievada PIN kods. Rūpnīcā iestatītais PIN kods ir 250.
- “Ändern”
  Var ievadīt jebkādu PIN kodu.

Bez PIN koda veļas žāvētāju var atkal ieslēgt tikai “Miele” Klientu apkalpošanas dienests.
Pierakstiet jauno PIN kodu.

- “Deaktivieren”
  Ja nepieciešams, lai ar iekārtu varētu darboties, neievadot kodu. Ziņojums tiek parādīts tikai tad, ja iepriekš ir aktivēts PIN kods.

“Tageszeit”

Pēc laika formāta izvēles var iestatīt diennakts laiku.

Izvēle

- “Zeitformat”
  Tiek iestatīts laika formāts.
  – “24 Std” (rūpnīcas iestatījums)
  – “12 Std”
- “Einstellen”
  Tiek iestatīts faktiskais pulksteņa laiks.

“Verbrauch”

Displejā var tikt parādīts kopējais patēriņš.

Izvēle

- “Letztes Programm”
  Pēdējās programmas elektroenerģijas patēriņš
- “Gesamtverbrauch”
  Kopējais patēriņš līdz šim
- “Kosten einstellen”
  Izmaksas, cena par kWh

“Memory”

Veļas žāvētājs saglabā pēdējos izvēlētos žāvēšanas programmas iestatījumus (sausuma pakāpi un / vai papildfunkciju vai dažām programmām – ilgumu).

Izvēloties žāvēšanas programmu no jauna, veļas žāvētājs parāda saglabātos iestatījumus.

Izvēle

- “Aus” (rūpnīcas iestatījums)
- Ein

“Lautstärke”

Var mainīt skaļumu skaņas signālam, kas atskan, iekārtu ieslēdzot un programmas beigās. Var mainīt skaļumu arī skaņas signālam, kas atskan, pieskaroties skārientaustiņiem.

Izvēle

- “Endeton”
- “Tastenton”
- “Begrüßungston”

Iestatījumu var veikt 7 pakāpēs un signālu var arī izslēgt.

“Helligkeit Display”

Displeja spilgtumu var iestatīt pakāpeniski.

Iestatījumu var veikt 7 pakāpēs.

Rūpnīcas iestatījums: vidējā pakāpe

“Wash2Dry”

Funkciju *“Wash2Dry”* var arī izslēgt.

Izvēle

- “Ein” (rūpnīcas iestatījums)

  “Wash2Dry” ir aktivēta un tiek parādīta galvenajā izvēlnē.
- Aus

  “Wash2Dry” nav izgaismota.

“Ausschalten Anzeige”

Lai taupītu elektroenerģiju, displejs un taustiņu apgaismojums tiek aptumšots pēc 10 minūtēm un lēni mirgo tikai taustiņš *“Start / Stop”*. Šo iestatījumu var mainīt.

Izvēle

- “Ein”
  Ekrāns tiek aptumšots (pēc 10 minūtēm):
  - ja pēc iekārtas ieslēgšanas netiek izvēlēta programma;
  - programmas izpildes laikā;
  - pēc programmas beigām.
- “Ein, nicht im lfd. Programm”
  (rūpnīcas iestatījums)
  Ekrāns tiek aptumšots (kā norādīts iepriekš), bet ne programmas izpildes laikā.

Rādījumus var atkal ieslēgt, nospiežot jebkuru taustiņu.

Savienošana tīklā

“Miele@home”

Pārvaldiet sava veļas žāvētāja savienojumu ar mājas WLAN bezvadu lokālo tīklu.

Apakšizvēlnē var tikt parādīts turpmāk minētais.

“Einrichten”

Šis paziņojums tiek parādīts tikai tad, ja žāvētājs vēl nav savienots ar WLAN bezvadu lokālo tīklu.

Papildinformācija par ierīkošanas norisi ir sniegta nodaļā “Pirmā palaišanas reize”.

“Aktivieren”

(redzams, ja “Miele@home” funkcija ir izslēgta)

WLAN bezvadu lokālā tīkla funkcija tiek atkal ieslēgta.

“Deaktivieren”

(redzams, ja “Miele@home” funkcija ir aktivēta)

“Miele@home” funkcija paliek aktivēta, WLAN bezvadu lokālā tīkla funkcija tiek izslēgta.

“Verbindungsstatus”

(redzams, ja “Miele@home” funkcija ir aktivēta)

Tiek parādītas šādas vērtības:

- WLAN bezvadu lokālā tīkla signāla kvalitāte;
- tīkla nosaukums;
- IP adrese.

“Neu einrichten”

(redzams, ja sistēma ir ierīkota)

Atceļ WLAN (bezvadu lokālā tīkla) reģistrāciju, lai uzreiz ierīkotu jaunu savienojumu.

“Rücksetzen”

(redzams, ja sistēma ir ierīkota)

- WLAN bezvadu lokālais tīkls tiek izslēgts.
- Savienojumam ar WLAN bezvadu lokālo tīklu tiek atjaunoti rūpnīcas iestatījumi.

Atiestatiet tīkla konfigurācijas iestatījumus, ja žāvētāju utilizējat, pārdodat vai uzsākat ekspluatēt lietotu žāvētāju. Tikai tā var nodrošināt, ka tiek dzēsti visi personīgie dati un iepriekšējais īpašnieks vairs nevar piekļūt žāvētājam.

Lai “Miele@home” atkal varētu lietot, ir jāizveido jauns savienojums.

“SmartGrid”

Iestatījums “SmartGrid” ir redzams tikai tad, ja ir ierīkota un aktivēta “Miele@home” funkcija.

Ar šo funkciju veļas žāvētāju var automātiski iedarbināt laikā, kad elektroapgādes uzņēmuma nodrošinātais elektroenerģijas tarifs ir visizdevīgākais.

Ja ir aktivēta opcija “SmartGrid”, taustiņam *“Startvorwahl”* ir jauna funkcija. “SmartGrid” funkciju iestata, izmantojot “Startvorwahl” taustiņu. Tādā gadījumā jūsu norādītajā laika intervālā veļas žāvētāju iedarbinās elektroapgādes uzņēmuma nosūtīts signāls.
Ja līdz vēlākajam iespējamajam sākuma laikam sākšanas signāls no elektroapgādes uzņēmuma nav saņemts, veļas žāvētājs ieslēdzas automātiski (skatīt nodaļu “Sākuma laika atlikšana”).

Atbilstoši rūpnīcas iestatījumiem “SmartGrid” funkcija ir izslēgta.

“Fernsteuerung”

Iestatījums “Fernsteuerung” ir redzams tikai tad, ja ir ierīkota un aktivēta “Miele@home” funkcija.

Ja jūsu mobilajā galiekārtā ir instalēta “Miele@mobile” lietotne, jebkurā vietā varat apskatīt sava veļas žāvētāja statusu un attālināti iedarbināt un vadīt žāvētāju, izmantojot programmu *“MobileStart”*.

Varat izslēgt iestatījumu “Fernsteuerung”, ja nevēlaties vadīt veļas žāvētāju ar savu mobilo galiekārtu.

Programmas atcelšanu ar lietotni var veikt arī tad, ja iestatījums “Fernsteuerung” nav ieslēgts.

Ar taustiņu “Startvorwahl” iestatiet laika periodu, kurā vēlaties iedarbināt žāvētāju, un sāciet sākuma laika atlikšanas funkciju (skatiet nodaļu “Sākuma laika atlikšana / “SmartStart””).
Minētajā laika intervālā veļas žāvētāju var iedarbināt, nosūtot tam signālu.
Ja līdz vēlākajam iespējamajam sākuma laikam sākšanas signāls nav saņemts, veļas žāvētājs ieslēdzas automātiski.

Atbilstoši rūpnīcas iestatījumiem tālvadība ir aktivēta.

“RemoteUpdate”

Izmantojot “RemoteUpdate” funkciju, var atjaunināt žāvētāja programmatūru.

Atbilstoši rūpnīcas iestatījumiem “RemoteUpdate” funkcija ir aktivēta.

Ja “RemoteUpdate” funkcija netiek instalēta, veļas žāvētāju var izmantot kā parasti. Tomēr “Miele” iesaka instalēt “RemoteUpdate” funkciju.

Aktivēšana

Izvēlnes pozīcija “RemoteUpdate” tiek rādīta tikai tad un to var izvēlēties, ja veļas žāvētāju esat iekļāvis(-usi) bezvadu lokālajā tīklā (skatīt nodaļas “Iestatījumi” sadaļu “Miele@home”).

“Miele” izstrādāto “RemoteUpdate” funkciju var lietot tikai tad, ja veļas žāvētājs ir savienots ar bezvadu lokālo tīklu un jums ir konts “Miele@mobile” lietotnē. Veļas žāvētājs ir jāreģistrē šajā lietotnē.

Lietošanas noteikumi ir pieejami “Miele@mobile” lietotnē.

Dažus programmatūras atjauninājumus var veikt tikai “Miele” Klientu apkalpošanas dienests.

“RemoteUpdate” atjaunināšana

Ja veļas žāvētājam ir pieejams “RemoteUpdate” atjauninājums, tas tiek automātiski parādīts.

Varat izvēlēties, vai “RemoteUpdate” atjaunināšanu sākt tūlīt vai vēlāk. Izvēloties “Sākt vēlāk”, pieprasījums tiks veikts pēc veļas žāvētāja atkārtotas ieslēgšanas.

“RemoteUpdate” atjaunināšana var ilgt vairākas minūtes.

Saistībā ar “RemoteUpdate” atjaunināšanu jāievēro šādi nosacījumi:

- ja neesat saņēmis(-usi) paziņojumu, “RemoteUpdate” atjauninājums nav pieejams;
- instalētu “RemoteUpdate” atjauninājumu nevar atinstalēt;
- neizslēdziet veļas žāvētāju “RemoteUpdate” atjaunināšanas laikā. Pretējā gadījumā “RemoteUpdate” atjaunināšana tiks pārtraukta un atjauninājums netiks instalēts.

Programmas norise

“Knitterschutz”

Aizsardzība pret burzīšanos mazina izmazgātās veļas burzīšanos pēc programmas izpildes beigām.

Pēc žāvēšanas cikla beigām tvertne griežas līdz 2 stundām. Tas ļauj mazināt burzījumus.

Izvēle

- “Aus”
- “1 Std”
- “2 Std” (rūpnīcas iestatījums)

“Abkühltemperatur”

Veļa pirms programmas beigām tiek automātiski atdzesēta. Visās sausuma pakāpju programmās automātiskās dzesēšanas fāzi pirms programmas beigām var iestatīt vēsākā pakāpē, šajā gadījumā dzesēšanas fāze paildzināsies.

Izvēle

Izvēle notiek ar 1°C soli.

- 55°C (rūpnīcas iestatījums)
- ...
- 40°C

“Trockenstufen”

Programmām *“Baumwolle”*, *“Pflegeleicht”* un *“Automatic”* var individuāli pielāgot sausuma pakāpes.

Iestatījumu var veikt 7 pakāpēs.

Rūpnīcas iestatījums: vidējā pakāpe

Iekārtas parametri

“Luftwegeanzeige”

Pēc žāvēšanas cikla beigām no žāvētāja ir jāiztīra pūkas. Šis atgādinājums izgaismojas arī tad, ja ir sasniegts noteikts pūku daudzums:
ℹ“Flusen- und Sockelfilter reinigen. Weitere Informationen finden Sie in der Gebrauchsanweisung.”
Varat pats(-i) noteikt, pie kāda pūku daudzuma ir jāparāda šis atgādinājums.

Izvēle

Ar praktiskiem mēģinājumiem nosakiet, kāds iestatījums atbilst jūsu veļas žāvēšanas ieradumiem.

- “Aus”
  Atgādinājums netiks parādīts. Ja gaisa kanāli ir ļoti nosprostoti, neatkarīgi no šīs opcijas tiek pārtraukta programmas izpilde un tiek parādīts kļūdas ziņojums
  “Reinigen Sie den Flusenfilter. Überprüfen Sie die Luftführung.”.
- “Unempfindlich”
  Atgādinājums tiek parādīts tikai spēcīgas pūku uzkrāšanās gadījumā.
- “Normal” (rūpnīcas iestatījums)
- “Empfindlich”
  Atgādinājums tiek parādīts jau nelielas pūku uzkrāšanās gadījumā.

“Leitfähigkeit”

Šis iestatījums attiecas tikai uz tādiem reģioniem, kuros ūdens cietība ir ļoti zema.

Ja ūdens ir mīksts, iespējams, žāvēšanas rezultāts nebūs apmierinošs.
Izvēlieties šo iestatījumu tikai tad, ja ūdens, kurā tika mazgāti tekstilizstrādājumi, ir ļoti mīksts un vadītspējas vērtība (elektriskā vadītspēja) ir zemāka nekā 150 µS/cm. Dzeramā ūdens elektrisko vadītspēju var noskaidrot ūdens apgādes uzņēmumā.

Izvēle

- “Normal” (rūpnīcas iestatījums)
- “Niedrig <150 mS” (tikai reģioniem ar ļoti zemu ūdens cietību)

“Rechtliche Informationen”

“Open-Source-Lizenzen”

Te varat apskatīt attiecīgo informāciju.

Apkalpošanas un vadības programmatūras autortiesības un licences

Iekārtas apkalpošanai un vadībai “Miele” izmanto savu vai ārējo izstrādātāju programmatūru, uz kuru neattiecas tā saucamie atvērtā pirmkoda licences nosacījumi. Šī programmatūra / programmatūras komponenti ir aizsargāta(-i) ar autortiesībām. Ir jāievēro “Miele” vai trešo personu autortiesību pilnvaras.

Bez tam šajā iekārtā tiek izmantoti programmatūras komponenti, kuri saskaņā ar atvērtā pirmkoda licences nosacījumiem ir nododami tālāk. Jūs varat iegūt izmantoto atvērtā pirmkoda komponentu sarakstu kopā ar atbilstošajām autortiesību atzīmēm, visu attiecīgo licenču nosacījumu kopijām, kā arī nepieciešamības gadījumā citu informāciju, iekārtā izvēloties izvēlnes elementu “Einstellungen” | “Geräteparameter” | “Rechtliche Informationen” | “Open-Source-Lizenzen”. Tur norādītie atvērtā pirmkoda licenču nosacījumu atbildības un apliecinājumu noteikumi piemērojami tikai attiecībā uz konkrēto tiesību turētāju.

Uz sakaru moduli attiecināmās autortiesības un licences

Sakaru moduļa apkalpošanai un vadībai “Miele” izmanto savu vai ārējo izstrādātāju programmatūru, uz kuru neattiecas tā saucamie atvērtā pirmkoda licences nosacījumi. Šo programmatūru / programmatūras komponentus aizsargā autortiesības. Ir jāievēro “Miele” un trešo personu autortiesību pilnvaras.

Turklāt šajā sakaru modulī tiek izmantoti programmatūras komponenti, kas saskaņā ar atvērtā pirmkoda licences nosacījumiem ir nododami tālāk. Izmantoto atvērtā pirmkoda komponentu sarakstu kopā ar atbilstošajām autortiesību atzīmēm, visu attiecīgo licenču nosacījumu kopijām, kā arī, ja nepieciešams, citu informāciju varat iegūt uz vietas katrai IP adresei tīmekļa pārlūkprogrammā *(http://<ip adrese>/Licences)*. Tur norādītie atvērtā pirmkoda licenču nosacījumu atbildības un apliecinājumu noteikumi ir piemērojami tikai attiecībā uz konkrēto tiesību turētāju.

Garantijas noteikumi

Uzņēmums “Miele” Latvijā papildus likumā noteiktajām garantijas prasībām pret pārdevēju, tās neierobežojot, piešķir pircējam prasības pret šādām garantijas saistībām, ja tiek iegādāta jauna iekārta.

I Garantijas ilgums un garantijas perioda sākums

1. Garantija tiek piešķirta šādam laika periodam:
   a) 24 mēneši sadzīves tehnikas iekārtām, kas paredzētas regulārai lietošanai;
   b) 12 mēneši profesionālām iekārtām, kas paredzētas regulārai lietošanai.
2. Garantijas periods sākas no dienas, kad ir izrakstīts rēķins par iekārtas iegādi.

Garantijas periods nevar tikt pagarināts, ja ir veikti garantijas pakalpojumi un piegāde saistībā ar garantiju.

II Garantijas priekšnoteikumi

1. Iekārta ir iegādāta pie specializētā tirgotāja vai tieši uzņēmumā “Miele” kādā no ES dalībvalstīm, Šveicē vai Norvēģijā un tur arī uzstādīta.
2. Pēc klientu apkalpošanas dienesta darbinieka pieprasījuma tiek uzrādīts garantijas apliecinājums (pirkuma čeks vai aizpildīta garantijas karte).

III Garantijas saturs un apjoms

1. Iekārtas defekti tiek novērsti noteiktā termiņā bez maksas, salabojot vai nomainot bojātās daļas. Šim nolūkam nepieciešamos izdevumus, piemēram, transporta, ceļa, darbaspēka un rezerves daļu izmaksas, sedz uzņēmums “Miele” Latvijā. Nomainītās daļas vai iekārtas kļūst par uzņēmuma “Miele” Latvijā īpašumu.
2. Garantija neattiecas uz bojājumiem, ko uzņēmums “Miele” Latvijā jau novērsis, ja vien tie nav radušies “Miele” Latvijā klientu apkalpošanas dienesta darbinieku tīšas nevērības vai neuzmanības dēļ.
3. Izmantoto materiālu un piederumu piegāde pakalpojumā nav iekļauta.

IV Garantijas ierobežojumi

Garantija neattiecas uz iekārtas bojājumiem vai darbības traucējumiem, kas radušies šādu apstākļu ietekmē.

1. Nepareiza uzstādīšana vai pievienošana, piemēram, spēkā esošo drošības tehnikas noteikumu vai lietošanas, pievienošanas un montāžas instrukciju neievērošana.
2. Paredzētajam nolūkam neatbilstoša lietošana, kā arī neprasmīga lietošana vai apstrāde, piemēram, ar nepiemērotiem mazgāšanas līdzekļiem vai ķīmikālijām.
3. Ja iekārta ir iegādāta kādā citā ES valstī, Šveicē vai Norvēģijā, tās īpašo tehnisko specifikāciju dēļ tā ir izmantojama vai nu bez ierobežojumiem, vai tikai ar ierobežojumiem.
4. Ārējas iedarbības ietekmē, piemēram, transportēšanas laikā radušies bojājumi, preci pagrūžot vai tai nokrītot, laikapstākļu vai citu dabas parādību ietekmē radušies bojājumi.
5. Ja remontu un daļu nomaiņu neveic uzņēmuma “Miele” apkalpošanas dienesta darbinieki, kas ir pilnvaroti un sertificēti šo pakalpojumu sniegšanai.
6. Ja netiek izmantotas uzņēmuma “Miele” oriģinālās rezerves daļas, kā arī “Miele” piederumi.
7. Stikla plīsumi un bojātas kvēlspuldzes.
8. Elektriskās strāvas un sprieguma svārstības, kas pārsniedz ražotāja norādīto pieļaujamo robežu vai ir zem tās.
9. Lietošanas instrukcijā sniegto apkopes un tīrīšanas noteikumu neievērošana.

V Datu drošība

Personas dati tiek izmantoti tikai un vienīgi pasūtījuma izpildes vai garantijas pakalpojumu veikšanas vajadzībām, ņemot vērā datu aizsardzības tiesiskos nosacījumus.

www.miele.lv

Vācija - Miele & Cie. KG, Carl-Miele-Straße 29, 33332 Gütersloh

Miele

TWV 780 WP

lv-LV

M.-Nr. 11 898 730 / 01